HRANIPEX KATALÓGUS

Hranipex

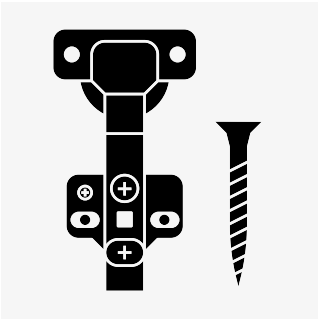

Bútorvasalatok

Bútorélzárók

Ragasztók

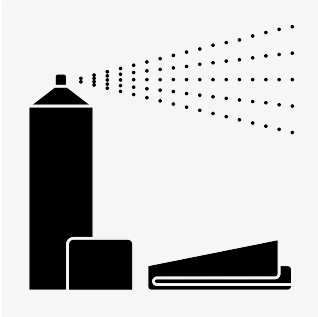

Tisztítószerek

Társaságunkról

Tisztelt Hölgyeim és Uraim, Kedves Partnereink!

Örömömre szolgál, hogy bemutathatom Önöknek a Hranipex idei termékkatalógusát. Több, mint 30 éve vagyunk megbízható partnereik – folyamatosan fejlesztünk, bővítjük a lehetőségeket és támogatjuk a gyártókat, valamint az asztalosokat világszerte. Ma már több, mint 60 piacon vagyunk jelen, olyan termékeket kínálva, amelyek hozzájárulnak a kiváló minőségű és esztétikus bútorok létrehozásához.

Széles termékválasztékunk több, mint 80 000 tételt foglal magában – az élzáróktól és ragasztóktól kezdve a tisztítószereken át a vasalatokig. Ennek köszönhetően minden szükséges komponenst egy helyen beszerezhet. Termékeinket mindig a legmagasabb minőségi követelményeknek megfelelően tervezzük, hogy Ön tökéletes eredményeket érhessen el.

Tisztában vagyunk vele, hogy az idő és a hatékonyság kulcsfontosságú az Önök számára. Éppen ezért nemcsak a kiváló minőségű termékekre összpontosítunk, hanem a gyors kiszállításra és a megbízható szakmai tanácsadásra is.

A Hranipexnél szélesebb körű felelősséget is vállalunk – ügyfeleink, partnereink és a minket körülvevő világ iránt. Nagy hangsúlyt fektetünk a fenntarthatóságra, és folyamatosan olyan innovációkba fektetünk be, amelyek csökkentik ökológiai lábnyomunkat, valamint hozzájárulnak iparágunk hosszútávú fejlődéséhez. Támogatunk jótékonysági projekteket, és olyan megoldásokat keresünk, amelyek nemcsak szektorunk, hanem az általunk érintett közösségek javát is szolgálják.

Hiszünk abban, hogy az erős partnerség és az együttműködés a siker kulcsa. Köszönjük, hogy részesei ennek az útnak. Idén is örömmel állunk Önök mellett, hogy közösen növekedhessünk.

Tisztelettel:

Radek Haut
Kereskedelmi igazgató, Hranipex

Termékkategóriák

● Bútorvasalatok

	Fióksínek	01
	Pántok és nyomásra nyíló szerkezetek	02
	Le- és felnyíló vasalatok	03
	Fogantyúk, gombfogantyúk, profilfogantyúk és fogasok	04
	Bútorlábak, bútorgörgők, bútorcsúsztatók	05
	Asztallábak, asztalkeretek és asztalsínek	06
	Zárak, zárbetétek, mágnesek	07
	Irodai vasalatok	08
	Konyhai vasalatok	09
	Konyhai tárolórendszerek	10
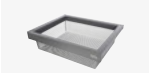	Gardrób vasalatok	11
	Tolóajtó vasalatok	12
	Világítás és elektromos berendezések	13
	Kötőelemek	14
	Ágyvasalatok és ágyemelő szerkezetek	15

● Bútorélzárók

	ABS, melamin, élfurnér & egyebek	16

● Ragasztók & tisztítószerek

	Ragasztók	17
	Tisztítószerek	18

Fióksínek

Az ügyfeleink körében az egyik legnépszerűbb megoldás a dupla falú fiókok, amelyek széleskörű felhasználási lehetőségeket kínálnak. Kiemelkedő választás ezen a területen a RiexTrack sínrendszer, amely stílusos kialakítását kiváló minőséggel és tartóssággal ötvözi. A RiexTrack dupla falú sínek emellett élettartam garanciát biztosítanak a minőségre és a funkcionalitásra. Új Riex ND60 fióksín kínálatunk különösen sima működésével tűnik ki, és elegáns fényes fehér, valamint sötétszürke árnyalatokban érhető el. Továbbá az ND60 dupla falú sínrendszer 16 mm-es és 18 mm-es vastagságú bútorlapokhoz egyaránt elérhető. Fedezze fel a Riex fiókrendszerek széles választékát, amely változatosságával, sokoldalúságával és azonnali elérhetőségével garantáltan inspirálja Önt a modern belső terek megvalósításában!

● **RiexTrack dupla falú fiókok** **1.3**
RiexTrack fiókok 1.4
RiexTrack korlátok és magasított oldalfalak 1.9
RiexTrack belső fiók 1.11
RiexTrack belső osztó panelek 1.13
RiexTrack belső osztó korlátok 1.15
RiexTrack fiókkiegészítők 1.17
RiexTrack evőeszköztartók 1.18

● **Riex ND60 dupla falú fiókok** **1.21**
Riex ND60 fiókok 1.22
Riex ND60 korlátok 1.26
Riex ND60 belső fiókok 1.27
Riex ND60 belső osztás panelek segítségével 1.29
Riex ND60 kiegészítők 1.31

● **Riex ND30 dupla falú fiókok** **1.33**
Riex ND30 fiókok 1.34
Riex ND30 belső fiókok 1.41
Riex ND30 belső osztás panelek segítségével 1.43
Riex ND30 kiegészítők 1.45

● **Rejtett sínek** **1.47**
Rejtett sínek – teljes kihúzás 1.48
Rejtett sínek – részleges kihúzás 1.51

● **Görgős csapágyas sínek** **1.55**
Görgős csapágyas sínek – lágy záródás [Soft-Close] 1.56
Görgős csapágyas sínek – nyomásra nyíló [Push-to-Open] 1.59
Görgős csapágyas sínek – lágy záródás nélkül 1.60

● **Oldalfallal ellátott görgős sínek** **1.67**

● **Görgős sínek** **1.73**

● **Szerelősablon sínekhez** **1.75**

RiexTrack

- Dupla falú fiókok
- Teherbírás: 40 kg
- TÜV – 100 000 ciklusra
- 4 különböző oldalfalmagasságban és 270–650 mm hosszúságban elérhető
- Sima és halk működés lágy záródással a szinkronizációnak köszönhetően
- Esztétikus színválaszték
- Széles kiegészítőválaszték
- Alsó panel vastagsága: 16 mm
- Oldalfalakba integrált konzolok
- Előlap állíthatósága vízszintes és függőleges irányban, valamint döntési lehetőség:
  - Fel / Le állítás: ±2 mm
  - Bal / Jobb állítás: ±1 mm
  - Döntés állítása: ±2 mm
- **Élettartam garancia**

RiexTrack fióksínek

RiexTrack magasság 89 mm

Hosszúság NL [mm]	Fehér	Sötétszürke	Fekete
270	F000213	F000179	×
300	F000214	F000180	×
350	F000215	F000181	×
400	F000216	F000182	F000250
450	F000217	F000183	F000251
500	F000218	F000184	F000252
550	F000219	F000185	×
600	F000220	F000186	×
650	F000221	F000187	×

○ Fehér

● Sötétszürke

● Fekete

A csomagolás tartalma:
- 1 pár fiókoldal
- 1 pár fióksín
- 1 pár frontrögzítő
- 1 pár takaróelem
- Csavarok a frontrögzítőkhöz

ⓘ A fiókfenék és a hátlap méretei

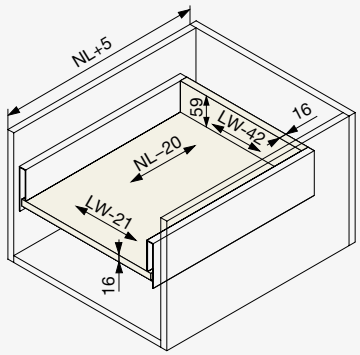

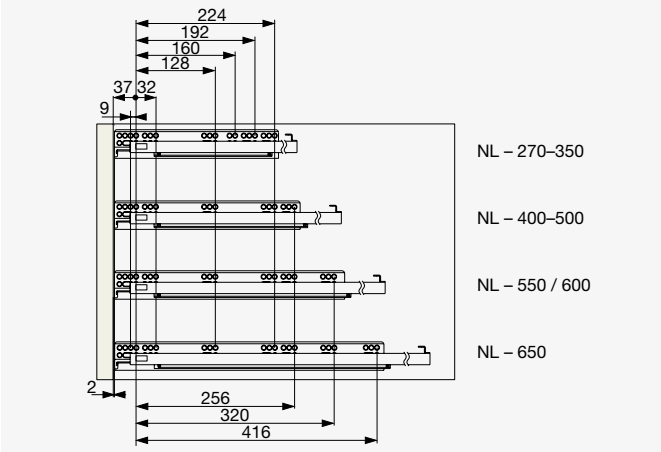

ⓘ Jelmagyarázat

H = 89
NL – a fióksín névleges hossza
NL + 5 – belső korpuszmélység
NL - 20 – fiókfenék mélysége
LW – belső korpuszszélesség
LW - 21 – fiókfenék szélessége
LW - 29 – frontrögzítők szélessége
LW - 42 – hátlap szélessége

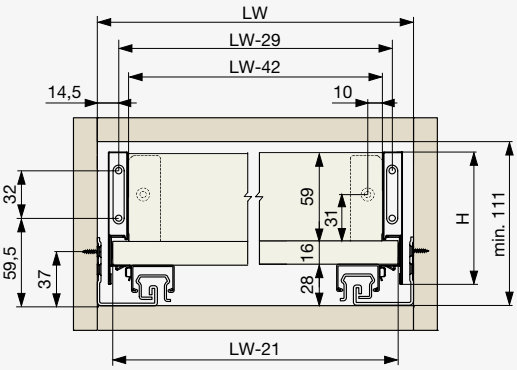

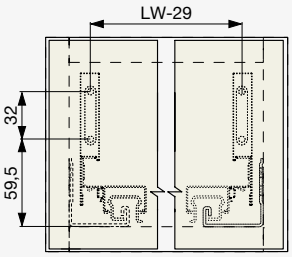

RiexTrack magasság 121 mm

Hosszúság NL [mm]	Fehér	Sötétszürke	Fekete
270	F000222	F000188	×
300	F000223	F000189	×
350	F000224	F000190	×
400	F000225	F000191	F000259
450	F000226	F000192	F000260
500	F000227	F000193	F000261
550	F000228	F000194	×
600	F000229	F000195	×
650	F000230	F000196	×

○ Fehér

A csomagolás tartalma:
- 1 pár fiókoldal
- 1 pár fióksín
- 1 pár frontrögzítő
- 1 pár takaróelem
- Csavarok a frontrögzítőkhöz

● Sötétszürke

● Fekete

ⓘ A fiókfenék és a hátlap méretei

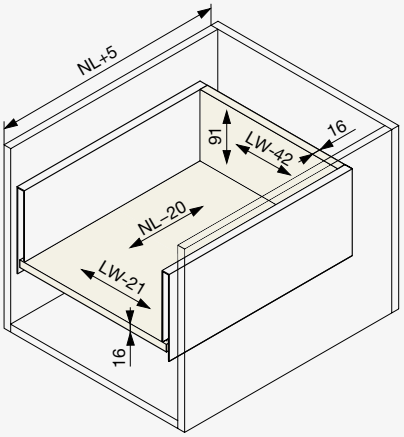

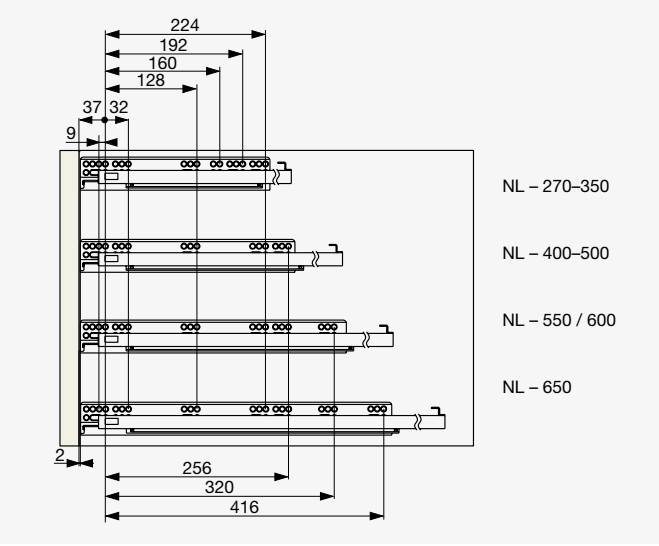

ⓘ Jelmagyarázat

H = 121
NL – a fióksín névleges hossza
NL + 5 – belső korpuszmélység
NL - 20 – fiókfenék mélysége
LW – belső korpuszszélesség
LW - 21 – fiókfenék szélessége
LW - 29 – frontrögzítők szélessége
LW - 42 – hátlap szélessége

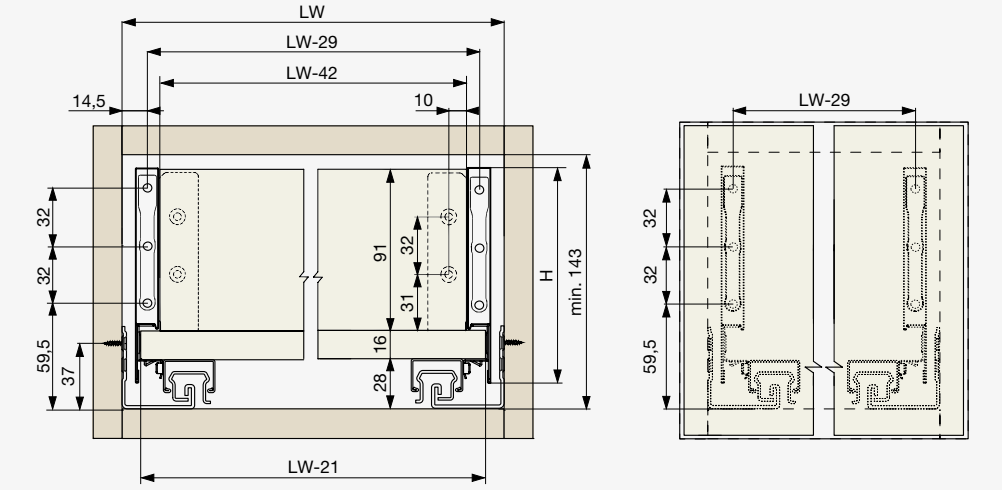

RiexTrack magasság 185 mm

Hosszúság NL [mm]	Fehér	Sötétszürke	Fekete
300	F000231	F000197	×
350	F000232	F000198	×
400	F000233	F000199	F000267
450	F000234	F000200	F000268
500	F000235	F000201	F000269
550	F000236	F000202	×
600	F000237	F000203	×
650	F000238	F000204	×

○ Fehér

● Sötétszürke

● Fekete

A csomagolás tartalma:
- 1 pár fiókoldal
- 1 pár fióksín
- 1 pár frontrögzítő
- 1 pár takaróelem
- Csavarok a frontrögzítőkhöz

ⓘ A fiókfenék és a hátlap méretei

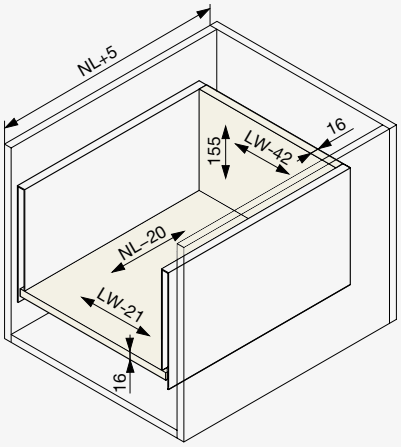

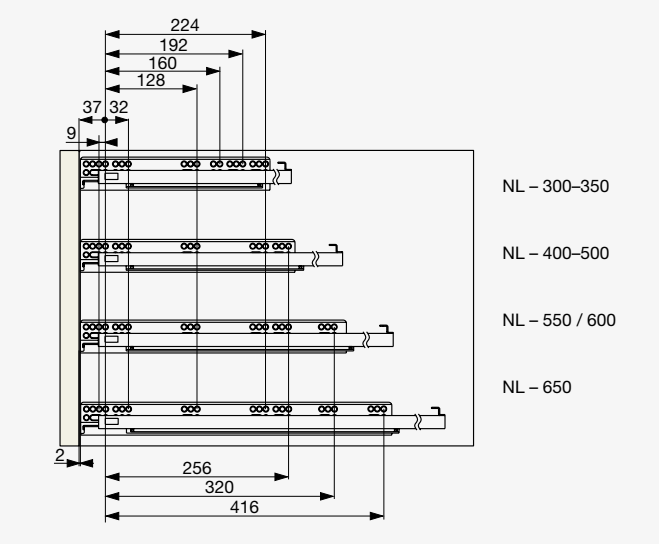

ⓘ **Jelmagyarázat**

H = 185
NL – a fióksín névleges hossza
NL + 5 – belső korpuszmélység
NL - 20 – fiókfenék mélysége
LW – belső korpuszszélesség
LW - 21 – fiókfenék szélessége
LW - 29 – frontrögzítők szélessége
LW - 42 – hátlap szélessége

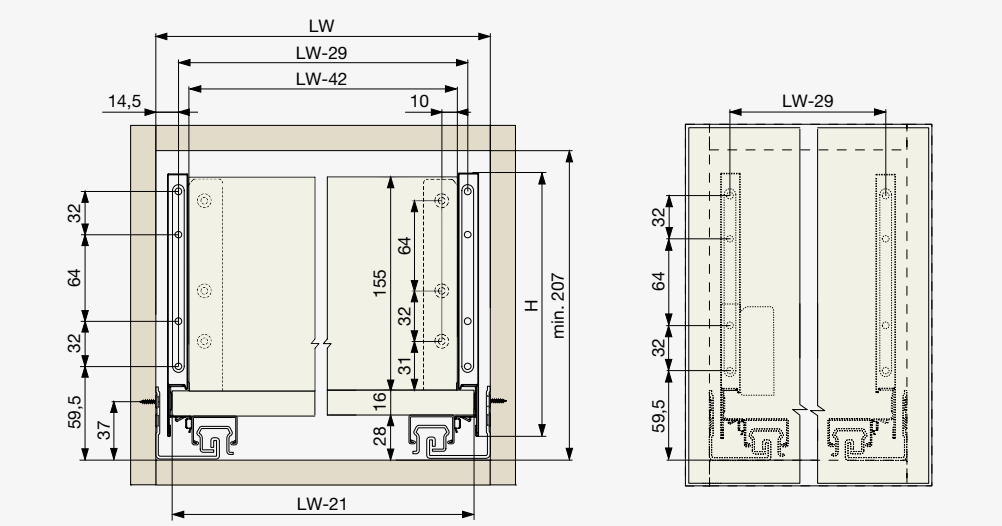

RiexTrack magasság 249 mm

Hosszúság NL [mm]	Fehér	Sötétszürke	Fekete
450	F000242	F000208	F000276
500	F000243	F000209	F000277
550	F000244	F000210	×
600	F000245	F000211	×

○ Fehér

A csomagolás tartalma:
- 1 pár fiókoldal
- 1 pár fióksín
- 1 pár frontrögzítő
- 1 pár takaróelem
- Csavarok a frontrögzítőkhöz

● Sötétszürke

● Fekete

ⓘ A fiókfenék és a hátlap méretei

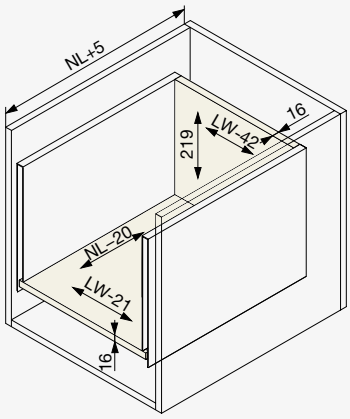

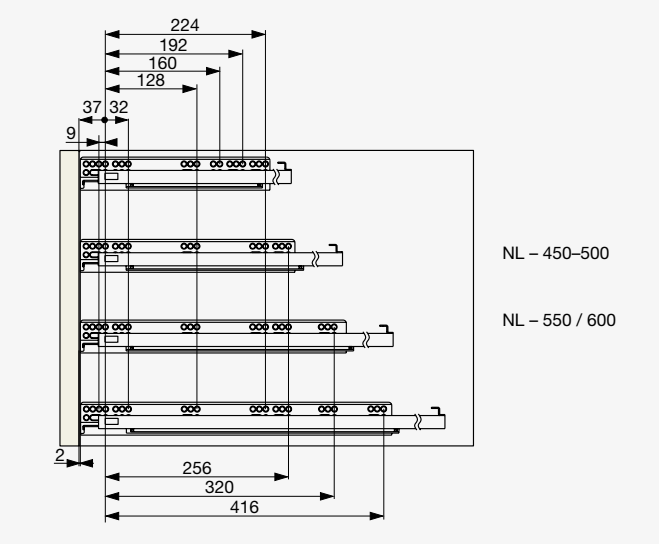

ⓘ **Jelmagyarázat**

H = 249
NL – a fióksín névleges hossza
NL + 5 – belső korpuszmélység
NL - 20 – fiókfenék mélysége
LW – belső korpuszszélesség
LW - 21 – fiókfenék szélessége
LW - 29 – frontrögzítők szélessége
LW - 42 – hátlap szélessége

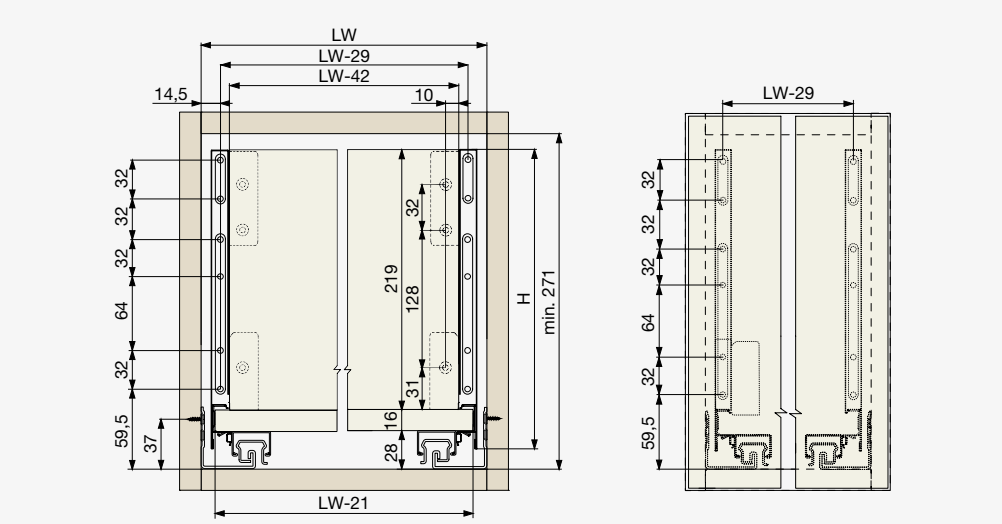

01 02 03 04 05 06 07 08 09 10 11 12 13 14 15 16 17 18

RiexTrack korlátok és magasított fiókoldalak

RiexTrack szögletes keresztmetszetű korlátok

Hosszúság NL [mm]	Fehér	Sötétszürke	Fekete
300	F000657	F000648	×
350	F000658	F000649	×
400	F000659	F000650	F000665
450	F000660	F000651	F000666
500	F000661	F000652	F000667
550	F000662	F000653	×
600	F000663	F000654	×
650	F000664	F000655	×

Tartalmaz 1 pár négyszögletes keresztmetszetű magasító korlátot és hátsó tartót.

○ Fehér

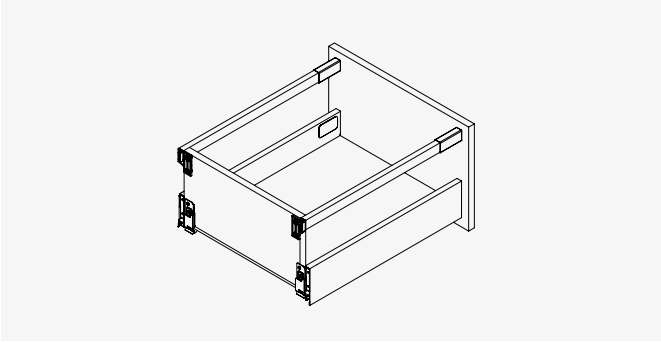

● Sötétszürke

● Fekete

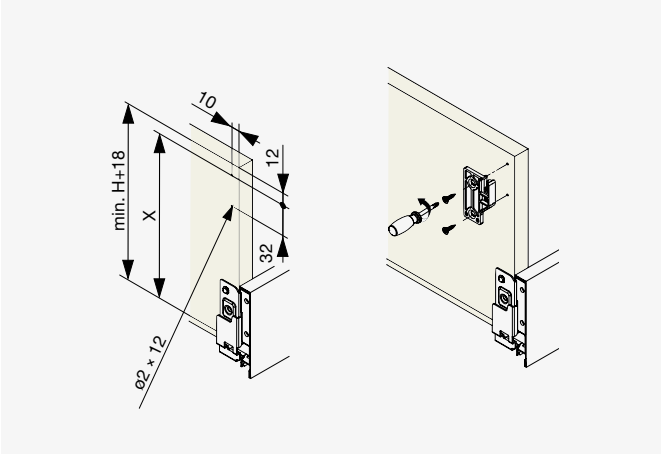

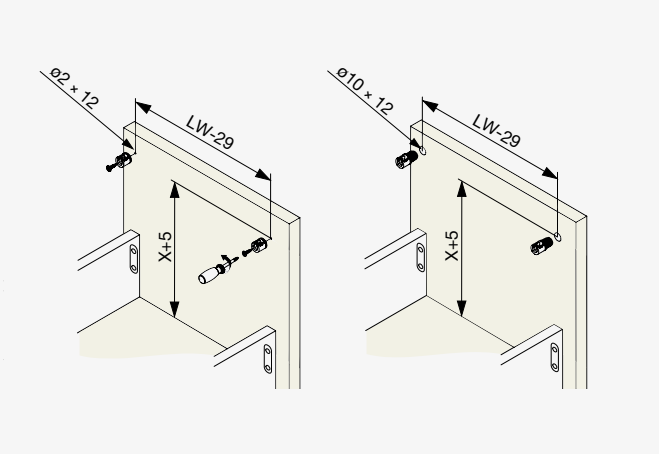

ⓘ **Jelmagyarázat**

LW – belső korpuszszélesség
LW - 29 – frontrögzítők szélessége
X – a korlát hátsó tartója és a fiókfenék közötti távolság
X + 5 – a korlát elülső tartója és a fiókfenék közötti távolság

RiexTrack magasított fiókoldalak perforációval

Hosszúság NL [mm]	Fehér	Sötétszürke	Fekete
300	F000600	F000609	×
350	F000601	F000610	×
400	F000602	F000611	×
450	F000603	F000612	×
500	F000604	F000613	×
550	F000605	F000614	×
600	F000606	F000615	×
650	F000607	F000616	×

Az emelt oldalfalakat négyszögletes keresztmetszetű magasító korláttal kell használni.
Az emelt oldalfalak perforációja a belső osztók pozícionálására szolgál, lásd ezen az oldalon – 1.13–1.14.

○ Fehér

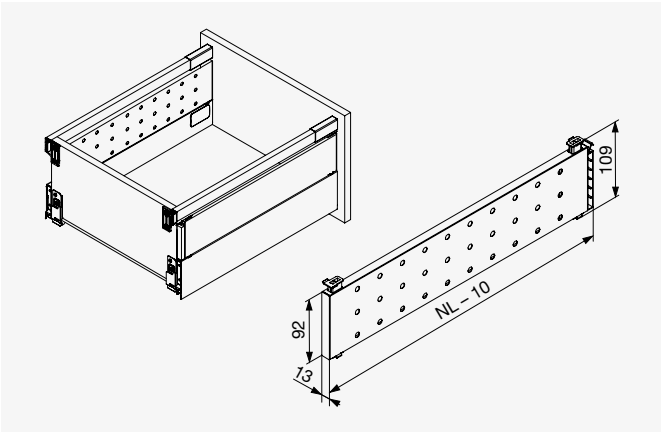

● Sötétszürke

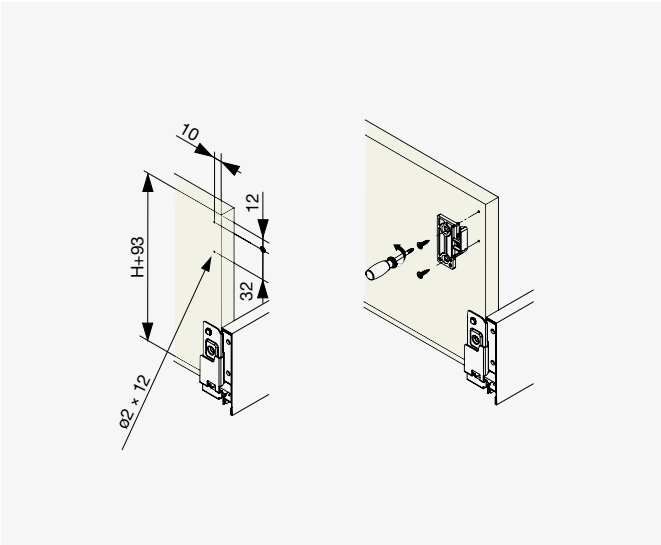

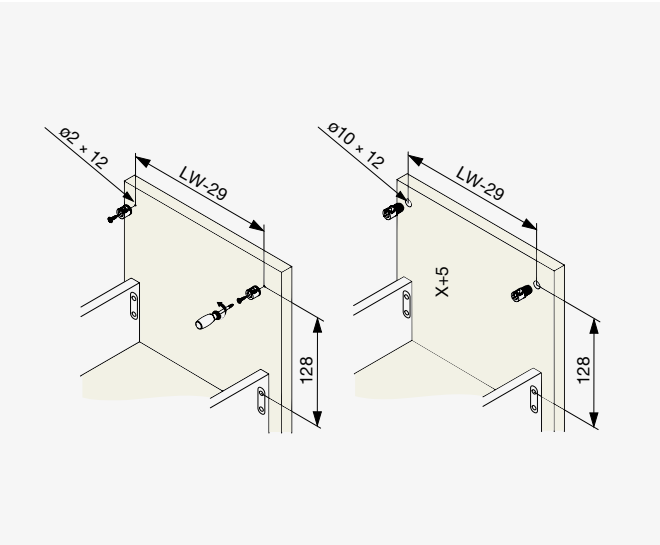

ⓘ **Jelmagyarázat**

LW – belső korpuszszélesség
LW - 29 – frontrögzítők pozíciója
H – fiók magassága
H + 93 – hátlap magassága

RiexTrack belső fiók

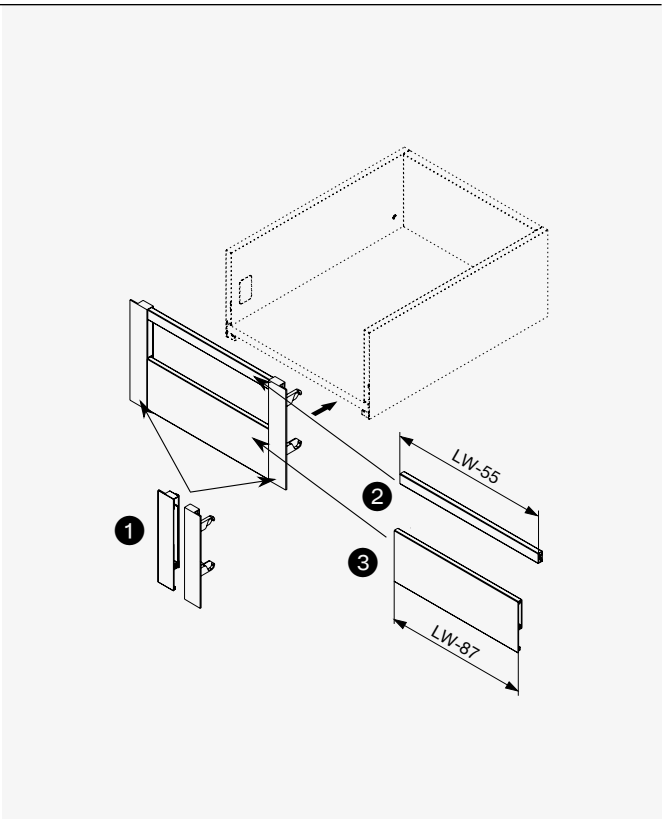

❶ RiexTrack belsőfiók frontrögzítő

- H249 belső frontrögzítő nem elérhető.

Magasság [mm]	Fehér	Sötétszürke	Fekete
89	F000627	F000623	F000631
121	F000628	F000624	F000632
185	F000629	F000625	F000633

○ Fehér

● Sötétszürke

● Fekete

❷ RiexTrack fiókelő szögletes keresztm. magasító korlát

- A frontális korlát mérete csökkenthető
- A korlát hossza: LW - 55
  [LW = a szekrény belső szélessége]
- A frontális négyzetes korlát csak a H185 belső fiókkal használható

○ Fehér

● Sötétszürke

● Fekete

Hosszúság [mm]	Fehér	Sötétszürke	Fekete
800	F000643	F000641	F000645
1100	F000644	F000642	F000646

❸ RiexTrack fiókelő

- Az előlap méretre szabható
- Az előlap hossza: LW - 87
  [LW = a szekrény belső szélessége]

○ Fehér

● Sötétszürke

● Fekete

Hosszúság [mm]	Fehér	Sötétszürke	Fekete
800	F000637	F000635	F000639
1100	F000638	F000636	F000640

❹ RiexTrack elülső elülső fiókfenéktartó

- Fiókfenéktartó szélesebb fiókokhoz
- Ajánlott 600 mm-t meghaladó szélességhez

ⓘ Elülső [belső fiók]

Pozíció	Kód
Elülső [belső fiók]	F000691

RiexTrack belső fiókosztás panelekkel

- Csak perforációval ellátott fiókoldalakhoz, lásd ezen az oldalon – 1.10

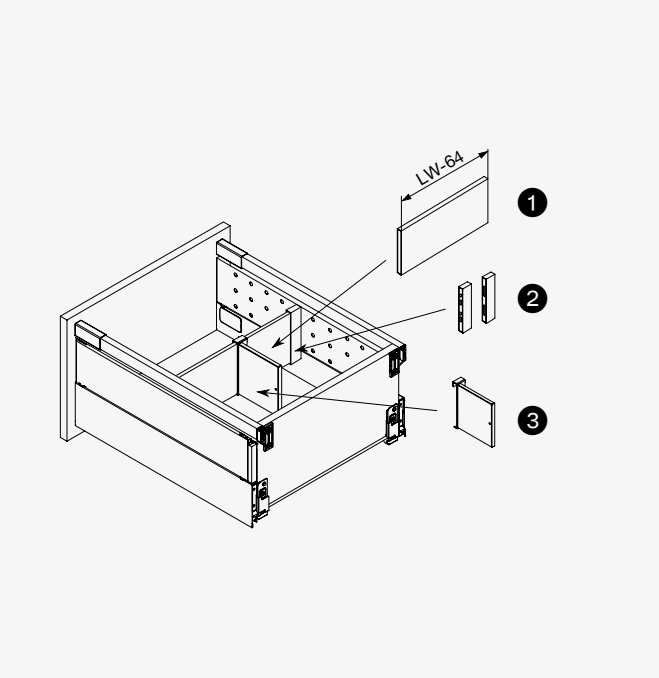

❶ RiexTrack keresztosztó panel

- Az osztópanel méretre szabható
- A panel hossza: LW - 64
  [LW = a szekrény belső szélessége]

Hosszúság [mm]	Fehér	Sötétszürke	Fekete
1100	F000619	F000620	×

○ Fehér

● Sötétszürke

❷ RiexTrack panel végzárók

- A csomag egy pár végzárót tartalmaz

Fehér	Sötétszürke	Fekete
F000621	F000622	×

○ Fehér

● Sötétszürke

❸ RiexTrack osztópanel

Fehér	Sötétszürke	Fekete
F000617	F000618	×

○ Fehér

● Sötétszürke

RiexTrack belső fiókosztás korlátokkal

- Csak négyszögletes keresztmetszetű fiókmagasító korlátokhoz alkalmas

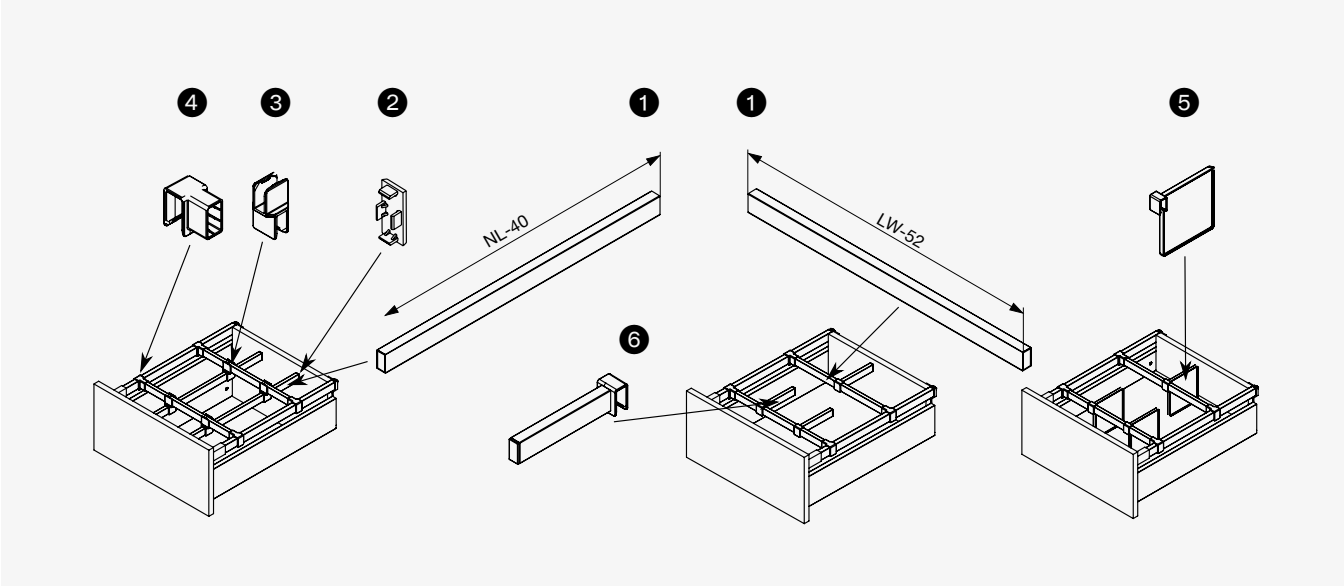

❶ RiexTrack osztókorlát

○ Fehér

● Sötétszürke

- Az osztókorlát méretre szabható
- A horizontális használatra szánt korlát hossza: NL - 40 [NL = sínek névleges hossza]
- A keresztirányú használatra szánt korlát hossza: LW - 52 [LW = a szekrény belső szélessége]

Hosszúság [mm]	Fehér	Sötétszürke	Fekete
800	F000670	F000668	×
1100	F000671	F000669	×

❷ RiexTrack korlát végzárók

○ Fehér

● Sötétszürke

Fehér	Sötétszürke	Fekete
F000677	F000676	×

1 pár végzárót tartalmaz.

❸ RiexTrack keresztcsatlakozó

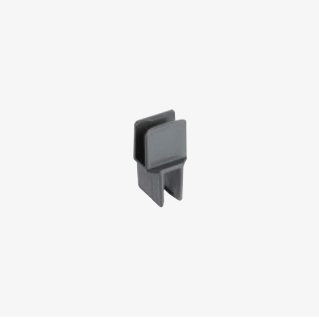

○ Fehér ● Sötétszürke

Fehér	Sötétszürke	Fekete
F000675	F000674	×

1 darabonként csomagolva.

❹ RiexTrack "T" csatlakozóelem

○ Fehér ● Sötétszürke

Fehér	Sötétszürke	Fekete
F000673	F000672	×

1 darabonként csomagolva.

❺ RiexTrack osztópanel

○ Fehér ● Sötétszürke

Fehér	Sötétszürke	Fekete
F000679	F000678	×

❻ RiexTrack osztóprofil

○ Fehér ● Sötétszürke

Fehér	Sötétszürke	Fekete
F000681	F000680	×

RiexTrack fióksín kiegészítők

RiexTrack takarósapka, felirat nélkül

- Kérésre egyedi logóval ellátva is rendelhető

Fehér	Sötétszürke	Fekete
F000687	F000686	F000688

○ Fehér

● Sötétszürke

● Fekete

RiexTrack fiókfenéktartó

- Fiókfenéktartó szélesebb fiókokhoz
- Ajánlott 600 mm-t meghaladó szélességhez

Pozíció	Kód
Elülső	F000689
Hátsó	F000690
Elülső [belső fiók]	F000691

ⓘ Elülső [belső fiók]

ⓘ Hátsó

ⓘ Elülső

RiexTrack szerelősablon fiókelőhöz

Magasság [mm]	Kód
89	F000682
121	
185	F000684
249	

ⓘ F000682

ⓘ F000684

RiexTrack evőeszköztartók

- Egyéb evőeszköztartó típusokért lásd a 9.4–9.11 oldalt

RiexTrack 3 + 2 rekeszes készletek

- Szélesség: 276 mm
- Rozsdamentes acél rekeszek

○ Fehér

● Sötétszürke

● Fekete

Hosszúság [mm]	Fehér	Sötétszürke	Fekete
500	F000693	F000696	F000699

RiexTrack 3 + 3 rekeszes készletek

- Szélesség: 276 mm
- Rozsdamentes acél rekeszek

○ Fehér

● Sötétszürke

● Fekete

Hosszúság [mm]	Fehér	Sötétszürke	Fekete
500	F000701	F000704	F000707

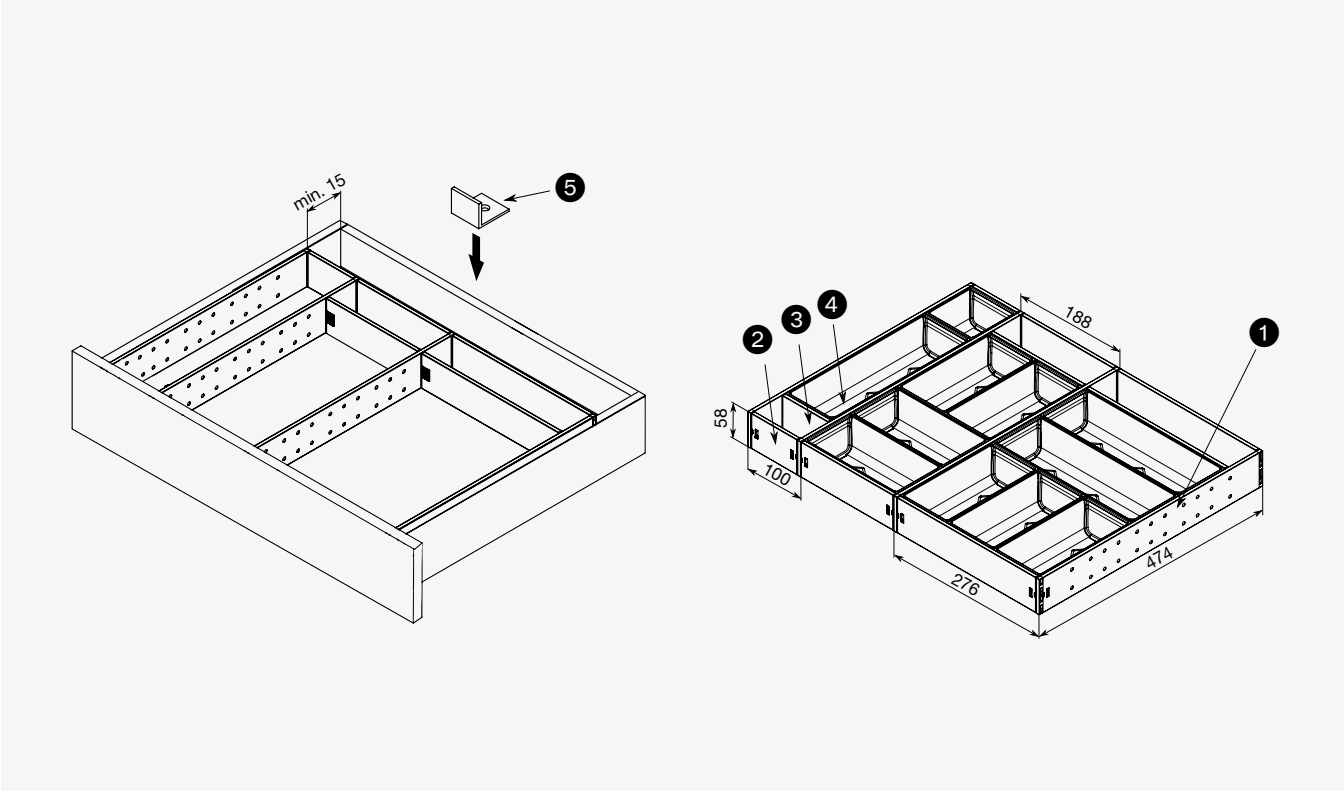

- Evőeszköztartó tálca alkatrészek saját, tetszőleges elrendezéshez

❶ RiexTrack evőeszköztartó káva oldal

○ Fehér

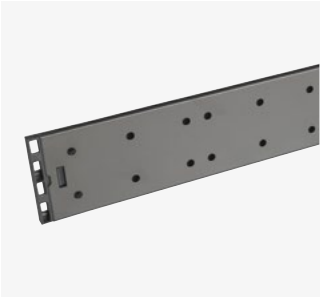

● Sötétszürke

● Fekete

Hosszúság [mm]	Fehér	Sötétszürke	Fekete
500	F000729	F000732	F000735

❷ RiexTrack elülső és hátsó kávaelem

○ Fehér

Szélesség [mm]	Fehér	Sötétszürke	Fekete
88	F000719	F000722	F000725
176	F000720	F000723	F000726
264	F000721	F000724	F000727

● Sötétszürke

● Fekete

❸ RiexTrack belső osztó panel

○ Fehér

Szélesség [mm]	Fehér	Sötétszürke	Fekete
88	F000736	F000739	F000742
176	F000737	F000740	F000743
264	F000738	F000741	F000744

● Sötétszürke

● Fekete

❹ RiexTrack rozsdam. acél rekeszek

Hosszúság [mm]	Rozsdamentes acél
88	F000716
176	F000717
264	F000718

❺ RiexTrack rögzítő klipsz

Kód
F000745

Az evőeszköztartó tálca rögzítéséhez a fiókban.

Riex ND60

- Dupla falú fiókok
- Teherbírás: 40 kg
- TÜV – 80 000 ciklusra
- 4 különböző oldalfalmagasságban és 270–550 mm hosszúságban elérhető
- Sima és halk működés lágy záródással a szinkronizációnak köszönhetően
- Esztétikus színválaszték
- Széles kiegészítőválaszték
- **Fenéklap vastagsága: 16 és 18 mm**
- Oldalfalakba integrált konzolok
- Előlap állíthatósága vízszintes és függőleges irányban:
  - Fel / Le állítás: ±2 mm
  - Bal / Jobb állítás: ±1,5 mm

Riex ND60 fiókok

Riex ND60 magasság: 84 mm

Fenéklap vastagság T [mm]	Hossz NL [mm]	Fehér	Sötétszürke
16	270	F007437	F007411
	300	F007438	F007412
	350	F007439	F007413
	400	F007440	F007414
	450	F007441	F007415
	500	F007442	F007416
	550	F007443	F007417
18	270	F010830	F010812
	300	F010831	F010813
	350	F010832	F010814
	400	F010833	F010815
	450	F008301	F008293
	500	F008302	F008294
	550	F010834	F010816

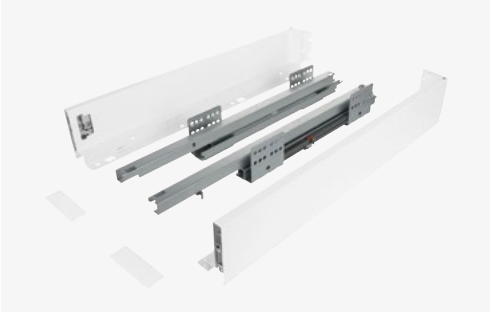

○ Fehér

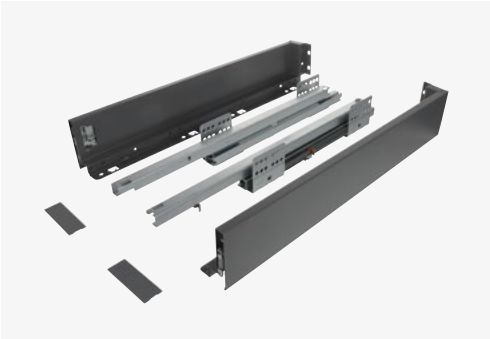

● Sötétszürke

Csomag tartalma:
- Egy pár oldalfal
- Egy pár sín
- Egy pár frontrögzítő
- Egy pár takarósapka
- A 18 mm-es változat szűkítő elemet is tartalmaz 16 mm-hez [18->16]

ⓘ Fenéklap és hátlap panel méretei

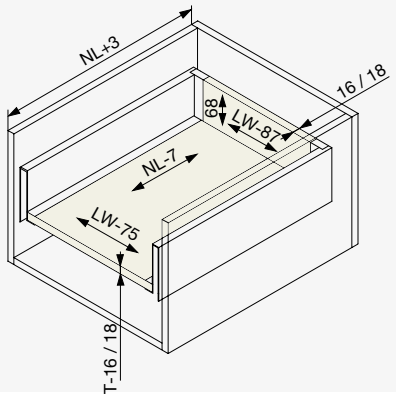

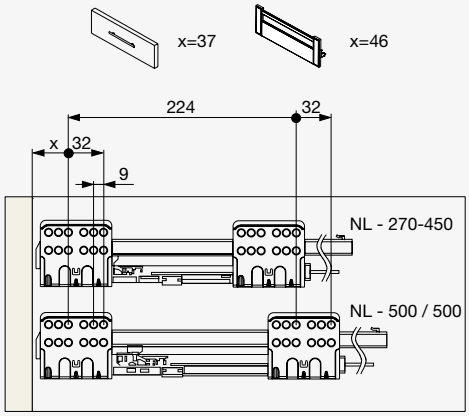

ⓘ Jelmagyarázat

H = 84
NL – sínek névleges hossza
NL + 3 – belső szekrénymélység
NL - 7 – fiókfenék mélysége
LW – belső szekrényszélesség
LW - 75 – fiókfenék szélessége
LW - 31 – előlaptartók szélessége
LW - 87 – hátlap szélessége
T – fenéklap vastagsága
G – fiók alatti tér
T = 16 --> G = 26
T = 18 --> G = 24

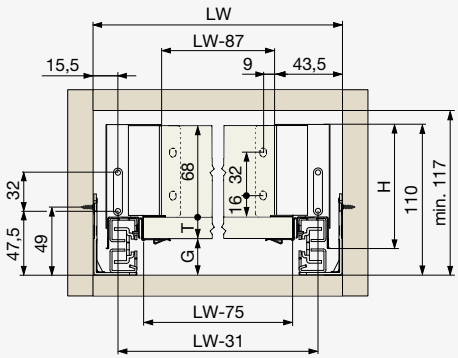

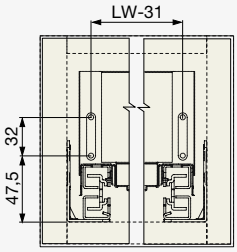

Riex ND60 magasság: 116 mm

Fenéklap vastagság T [mm]	Hossz NL [mm]	Fehér	Sötétszürke
16	270	F007444	F007418
	300	F007445	F007419
	350	F007446	F007420
	400	F007447	F007421
	450	F007448	F007422
	500	F007449	F007423
	550	F007450	F007424
18	270	F010835	F010817
	300	F010836	F010818
	350	F010837	F010819
	400	F010838	F010820
	450	F008303	F008295
	500	F008304	F008296
	550	F010839	F010821

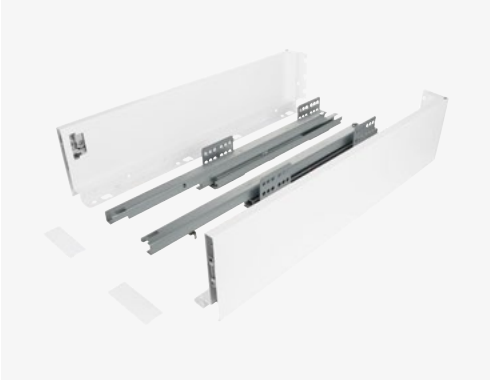

○ Fehér

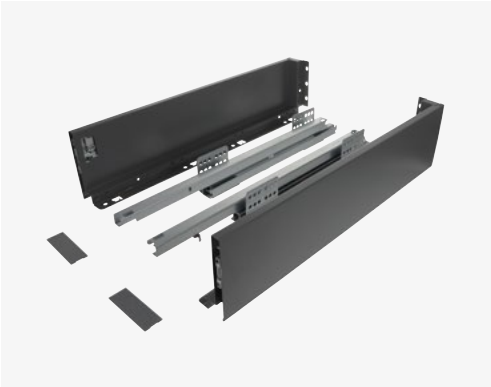

● Sötétszürke

Csomag tartalma:

- Egy pár oldalfal
- Egy pár sín
- Egy pár frontrögzítő
- Egy pár takarósapka
- A 18 mm-es változat szűkítő elemet is tartalmaz 16 mm-hez [18->16]

ⓘ Fenéklap és hátlap panel méretei

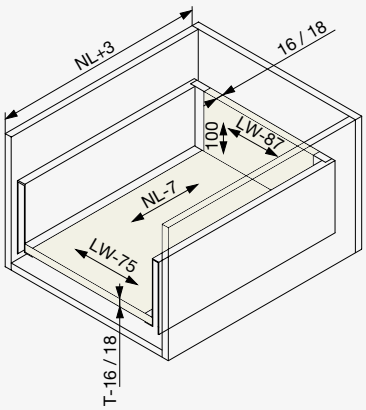

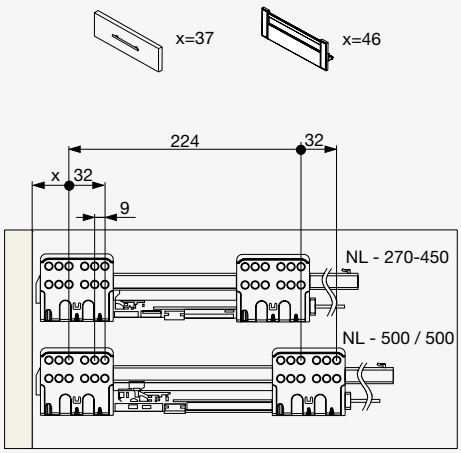

ⓘ Jelmagyarázat

H = 116
NL – sínek névleges hossza
NL + 3 – belső szekrénymélység
NL - 7 – fiókfenék mélysége
LW – belső szekrényszélesség
LW - 75 – fiókfenék szélessége
LW - 31 – előlaptartók szélessége
LW - 87 – hátlap szélessége
T – fenéklap vastagsága
G – fiók alatti tér
T = 16 --> G = 26
T = 18 --> G = 24

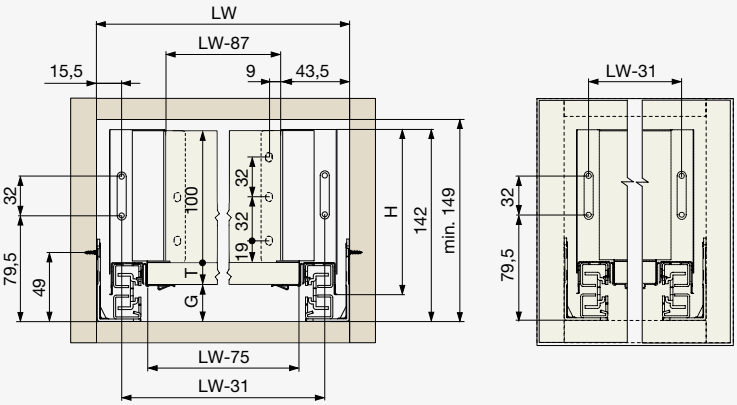

Riex ND60 magasság: 167 mm

Fenéklap vastagság T [mm]	Hossz NL [mm]	Fehér	Sötétszürke
16	300	F007451	F007425
	350	F007452	F007426
	400	F007453	F007427
	450	F007454	F007428
	500	F007455	F007429
	550	F007456	F007430
18	300	F010840	F010822
	350	F010841	F010823
	400	F010842	F010824
	450	F008305	F008297
	500	F008306	F008298
	550	F010843	F010825

○ Fehér

● Sötétszürke

Csomag tartalma:
- Egy pár oldalfal
- Egy pár sín
- Egy pár frontrögzítő
- Egy pár takarósapka
- A 18 mm-es változat szűkítő elemet is tartalmaz 16 mm-hez [18->16]

ⓘ Fenéklap és hátlap panel méretei

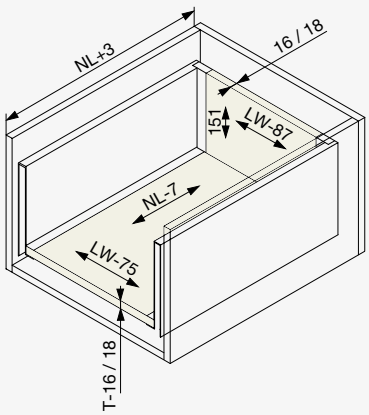

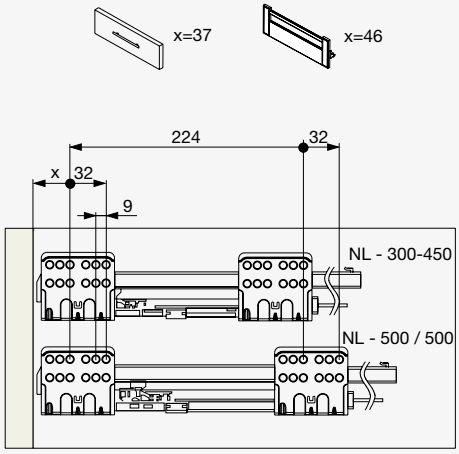

ⓘ Jelmagyarázat

H = 167
NL – sínek névleges hossza
NL + 3 – belső szekrénymélység
NL - 7 – fiókfenék mélysége
LW – belső szekrényszélesség
LW - 75 – fiókfenék szélessége
LW - 31 – előlaptartók szélessége
LW - 87 – hátlap szélessége
T – fenéklap vastagsága
G – fiók alatti tér
T = 16 --> G = 26
T = 18 --> G = 24

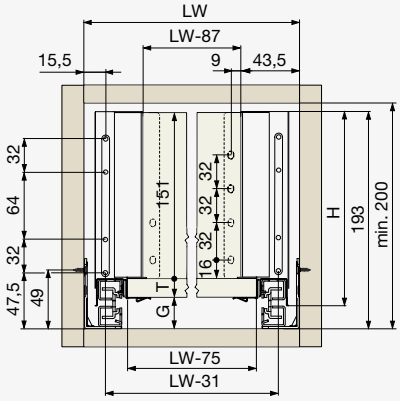

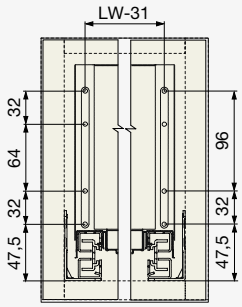

Riex ND60 magasság: 199 mm

Fenéklap vastagság T [mm]	Hossz NL [mm]	Fehér	Sötétszürke
16	300	F007457	F007431
	350	F007458	F007432
	400	F007459	F007433
	450	F007460	F007434
	500	F007461	F007435
	550	F007462	F007436
18	300	F010844	F010826
	350	F010845	F010827
	400	F010846	F010828
	450	F008307	F008299
	500	F008308	F008300
	550	F010847	F010829

○ Fehér

● Sötétszürke

Csomag tartalma:

- Egy pár oldalfal
- Egy pár sín
- Egy pár frontrögzítő
- Egy pár takarósapka
- A 18 mm-es változat szűkítő elemet is tartalmaz 16 mm-hez [18->16]

ⓘ Fenéklap és hátlap panel méretei

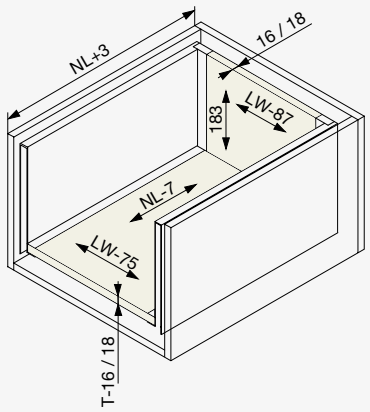

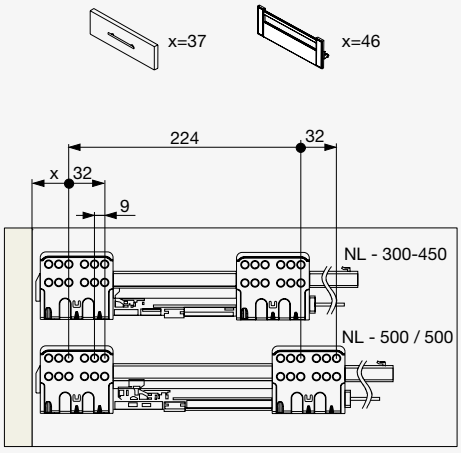

ⓘ Jelmagyarázat

H = 199
NL – sínek névleges hossza
NL + 3 – belső szekrénymélység
NL - 7 – fiókfenék mélysége
LW – belső szekrényszélesség
LW - 75 – fiókfenék szélessége
LW - 31 – előlaptartók szélessége
LW - 87 – hátlap szélessége
T – fenéklap vastagsága
G – fiók alatti tér
T = 16 --> G = 26
T = 18 --> G = 24

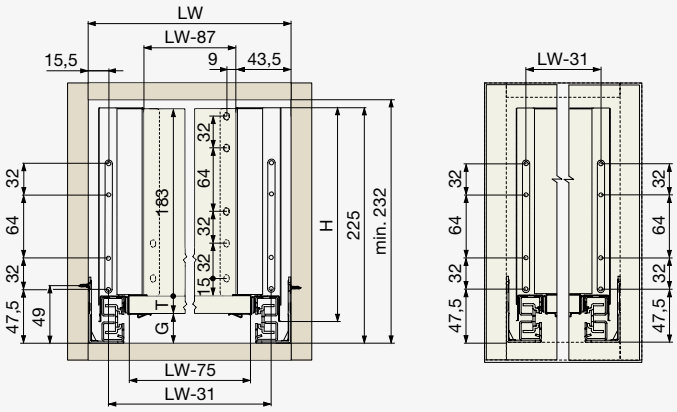

Riex ND60 korlátok

Riex ND60 négyzetes korlátok

Hossz NL [mm]	Fehér	Sötétszürke
300	F007530	F007524
350	F007531	F007525
400	F007532	F007526
450	F007533	F007527
500	F007534	F007528
550	F007535	F007529

Egy pár négyzetes korlátot és hátlaptartókat tartalmaz.

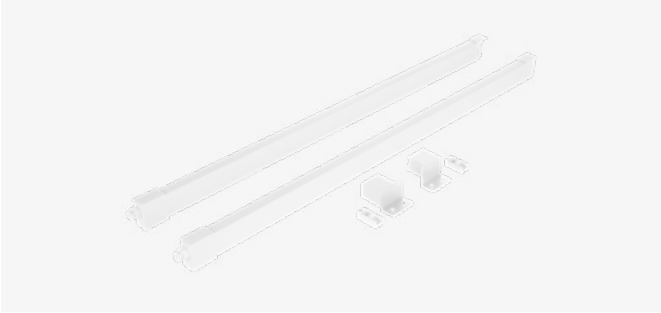

○ Fehér

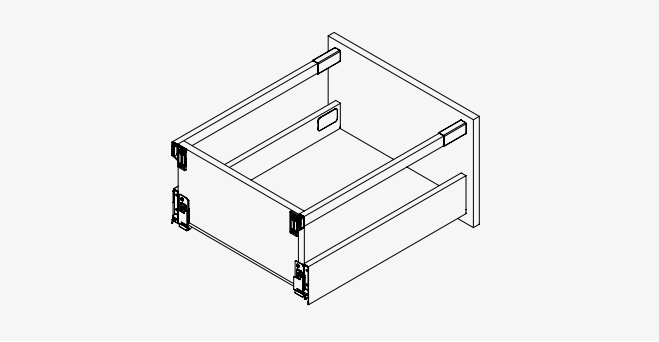

● Sötétszürke

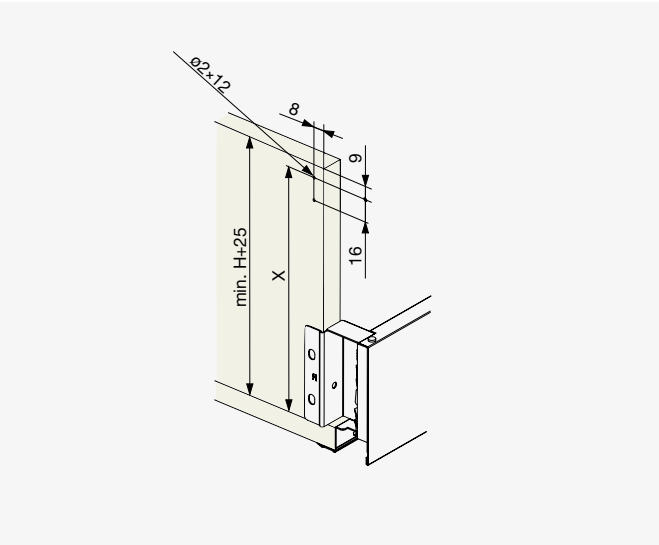

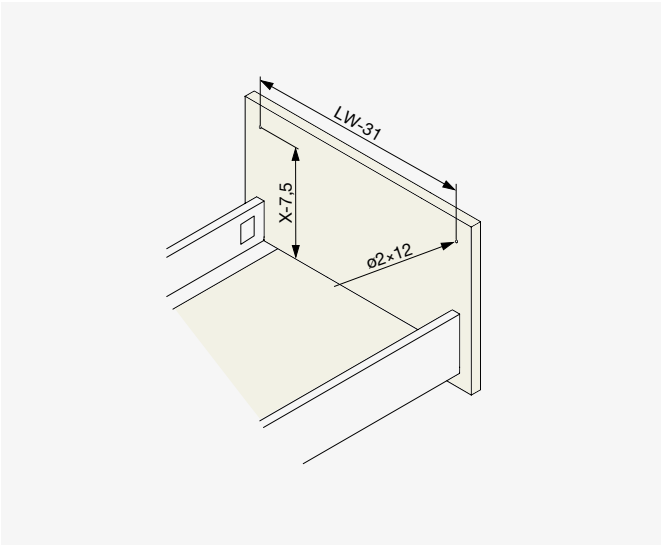

ⓘ **Jelmagyarázat**

LW – belső korpusz szélesség
LW - 31 – előlaptartók szélessége
X – hátsó korlát tartók távolsága a fiók fenéklapjától
X - 7,5 – elülső korlát tartók távolsága a fiók fenéklapjától

Riex ND60 belső fiók

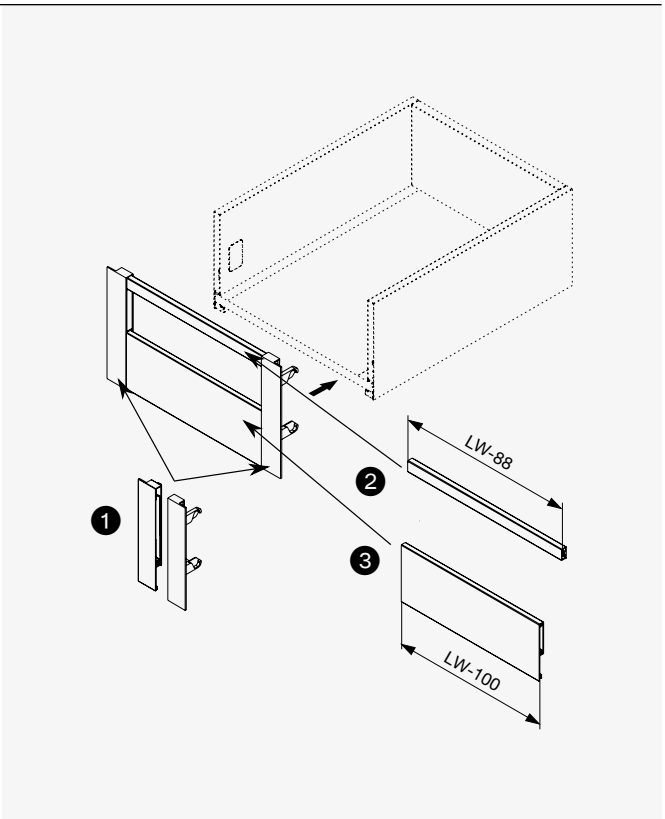

❶ Riex ND60 belsőfiók frontrögzítők

- H116 belső fiókhoz nem elérhető

Magasság [mm]	Fehér	Sötétszürke
84	F007514	F007512
167	F007515	F007513
199	F007539	F007538

ⓘ F007515

ⓘ F007513

❷ Riex ND60 elülső négyzetes korlátok

- Az elülső korlát méretre szabható
- A korlát hossza: LW - 88
  [LW = korpusz belső szélessége]
- Az elülső négyzetes korlát csak
  a H167 és H199 belső fiókkal használható

Hossz [mm]	Fehér	Sötétszürke
1200	F007523	F007521

○ Fehér

● Sötétszürke

❸ Riex ND60 előlapok

- Az előlap méretre szabható
- A korlát hossza: LW - 100
  [LW = korpusz belső szélessége]

Hossz [mm]	Fehér	Sötétszürke
1200	F007519	F007517

○ Fehér

● Sötétszürke

Riex ND60 belső osztás panelekkel

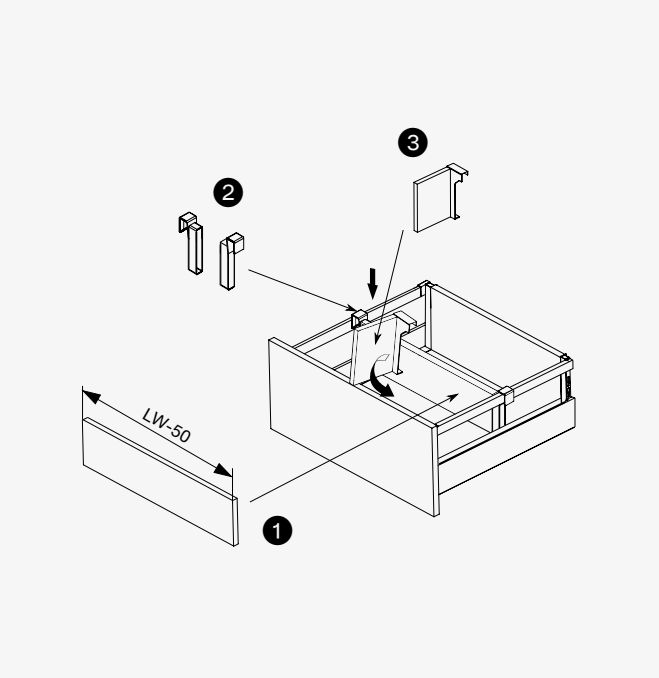

❶ Riex ND60 keresztirányú osztópanelek

- Az osztópanel méretre szabható
- A panel hossza: LW - 50
  [LW = korpusz belső szélessége]

Hossz [mm]	Fehér	Sötétszürke
1200	F007508	F007509

○ Fehér

● Sötétszürke

❷ Riex ND60 panel végzárók

- A csomag egy pár végzárót tartalmaz

Fehér	Sötétszürke
F007510	F007511

○ Fehér

● Sötétszürke

❸ Riex ND60 hosszanti osztópanel

Fehér	Sötétszürke
F007506	F007507

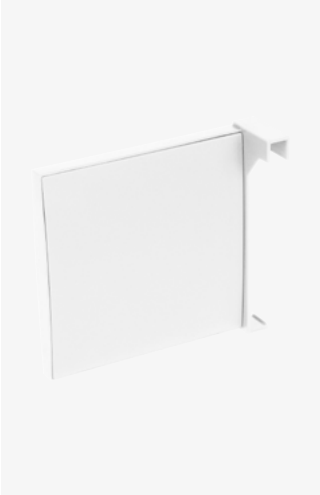

○ Fehér

● Sötétszürke

Riex ND60 fiókkiegészítők

Riex ND60 takarósapkák logó nélkül

- Kérésre egyedi logóval

Fehér	Sötétszürke
F007545	F007544

○ Fehér

● Sötétszürke

Riex ND60 szerelősablonok fiók frontrögzítőkhöz

Magasság [mm]	Kód
84	F007540
116	
167	F007542
199	

ⓘ F007540

ⓘ F007542

Riex ND60 dübeles fiókfront rögzítők

- Alternatív megoldás, amely a standard csavarozható frontrögzítők helyett használható
- Furat átmérője: ø10 mm

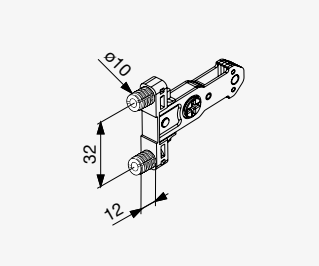

ⓘ F007547

Magasság [mm]	Kód
84	F007547
116	
167	F007549
199	

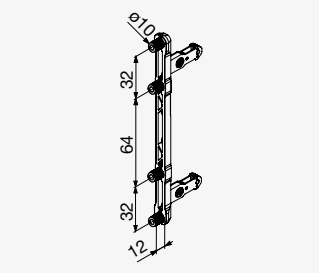

ⓘ F007549

Riex ND60 szűkítő elem

- ND60 fiókokhoz, hogy a vastagságot 18 mm-es lapról 16 mm-es lapra szűkítse
- Egy fiókhoz 8 db szükséges
- Fekete, műanyag

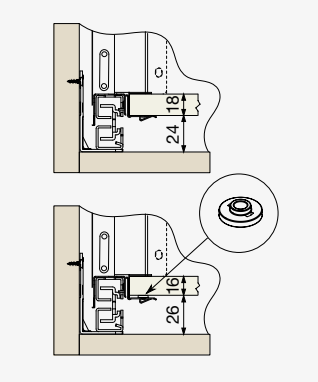

Kód
F010911

Riex ND30

- Dupla falú fiókok
- Teherbírás: 40 kg
- TÜV – 80 000 ciklusra
- 3 különböző magasságban elérhető [korlátokkal emelhető]
- Hosszúságok: 300 mm- től 550 mm-ig
- Sima és halk működés lágy záródással
- Széles kiegészítőválaszték
- Fiók fenéklap vastagsága: 16 mm
- **Előlap állíthatósága vízszintes és függőleges irányban:**
  - Fel / Le állítás: ±2 mm
  - Bal / Jobb állítás: ±2 mm

Riex ND30 fiókok

Riex ND30 magasság: 86 mm

Hossz NL [mm]	Fehér	Sötétszürke
300	F004581	F004587
350	F004582	F004588
400	F004583	F004589
450	F004584	F004590
500	F004585	F004591
550	F004586	F004592

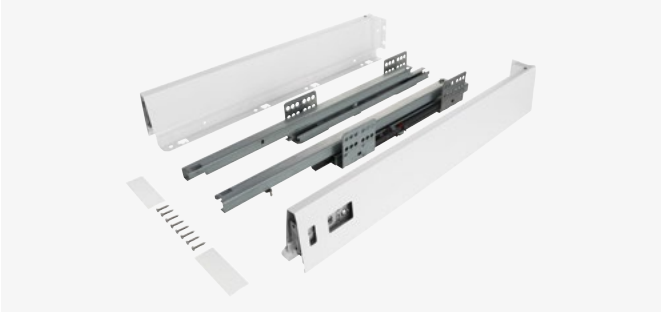

○ Fehér

Csomag tartalma:
- Egy pár oldalfal
- Egy pár sín
- Egy pár hátlaptartó
- Egy pár frontrögzítő
- Egy pár takarósapka
- Csavarok a frontrögzítőkhöz

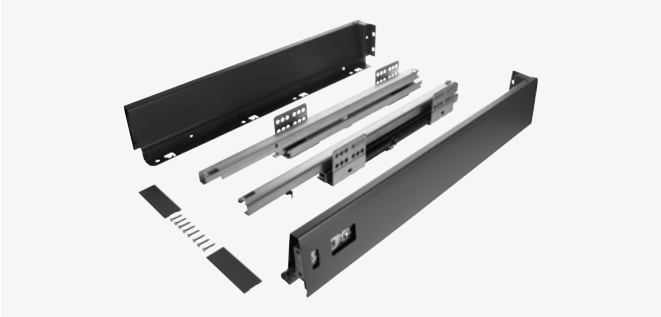

● Sötétszürke

ⓘ Fenéklap és hátfal panel méretei

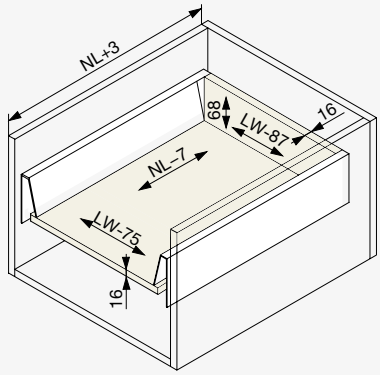

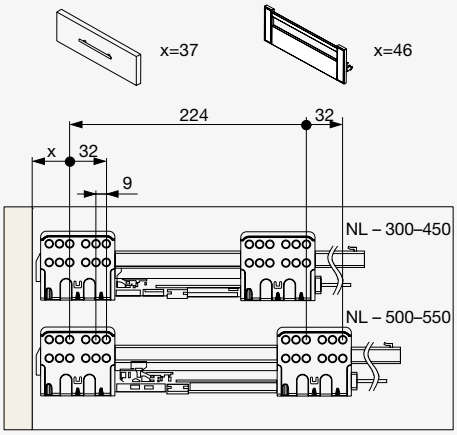

ⓘ Jelmagyarázat

H = 86
NL – sínek névleges hossza
NL + 3 = belső szekrénymélység
NL - 7 = fenéklap mélysége
LW = belső szekrényszélesség
LW - 31 = szélesség a frontpanel tartók és a korlát tartók között
LW - 75 = fenéklap szélessége
LW - 87 = hátlap szélessége

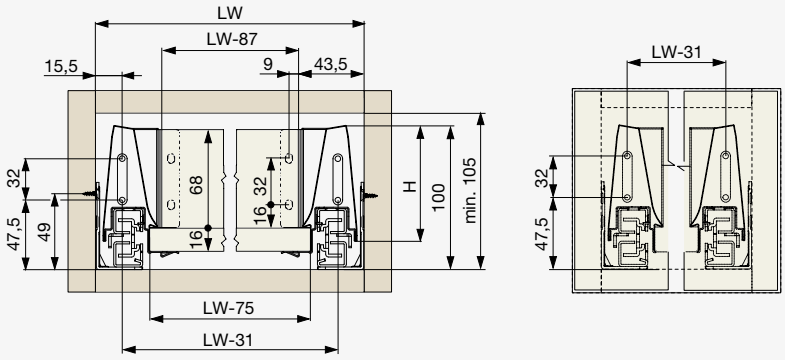

Riex ND30 magasság: 137 mm, 2 kerek korlát

- Az alapfiókot és a korlátkészletet külön kell megrendelni
- A korlátkészlet 2 kerek korlátot és hátlaptartókat tartalmaz

Fehér

Hossz NL [mm]	Alap fiók 86 mm		Korlátkészlet
300	F004581	+	F004593
350	F004582	+	F004594
400	F004583	+	F004595
450	F004584	+	F004596
500	F004585	+	F004597
550	F004586	+	F004598

Sötétszürke

Hossz NL [mm]	Alap fiók 86 mm		Korlátkészlet
300	F004587	+	F004599
350	F004588	+	F004600
400	F004589	+	F004601
450	F004590	+	F004602
500	F004591	+	F004603
550	F004592	+	F004604

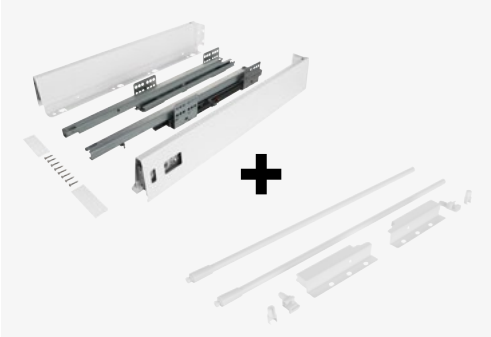

○ Fehér

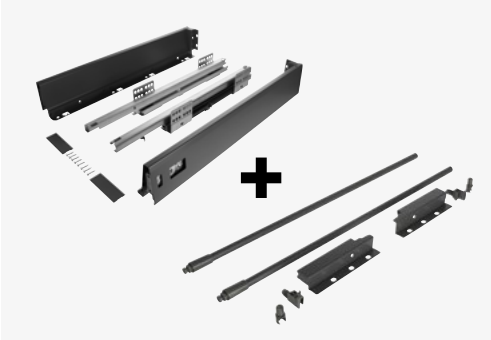

● Sötétszürke

ⓘ Fenéklap és hátfal panel méretei

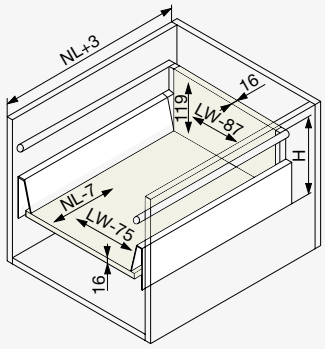

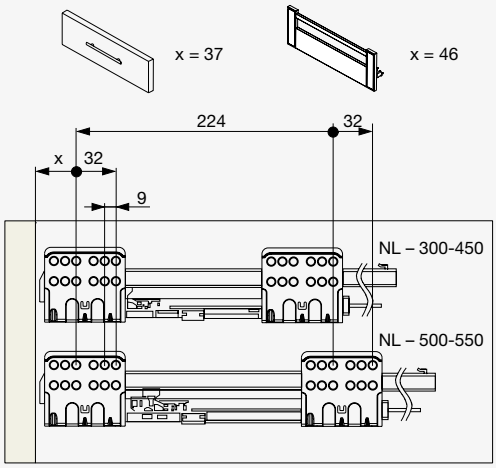

ⓘ Jelmagyarázat

H = 137
NL = sínek névleges hossza
NL + 3 = belső szekrénymélység
NL - 7 = fenéklap mélysége
LW = belső szekrényszélesség
LW - 31 = szélesség a frontpanel tartók és a korlát tartók között
LW - 75 = fenéklap szélessége
LW - 87 = hátlap szélessége

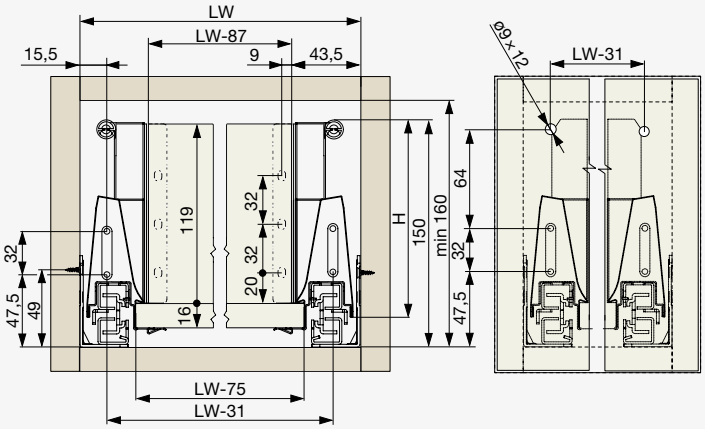

Riex ND30 magasság: 137 mm, 2 szögletes korlát

- Az alapfiókot és a korlátkészletet külön kell megrendelni
- A korlátkészlet 2 szögletes korlátot és hátlaptartókat tartalmaz

Fehér

Hossz NL [mm]	Alap fiók 86 mm		Korlátkészlet
300	F004581	+	F004605
350	F004582	+	F004606
400	F004583	+	F004607
450	F004584	+	F004608
500	F004585	+	F004609
550	F004586	+	F004610

Sötétszürke

Hossz NL [mm]	Alap fiók 86 mm		Korlátkészlet
300	F004587	+	F004611
350	F004588	+	F004612
400	F004589	+	F004613
450	F004590	+	F004614
500	F004591	+	F004615
550	F004592	+	F004616

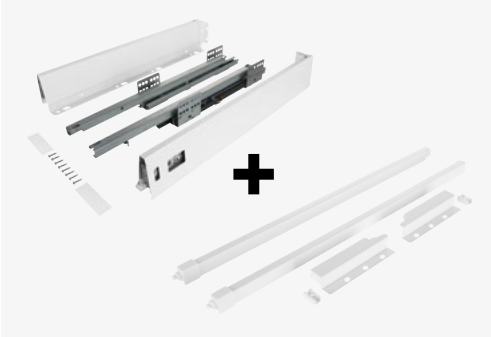

○ Fehér

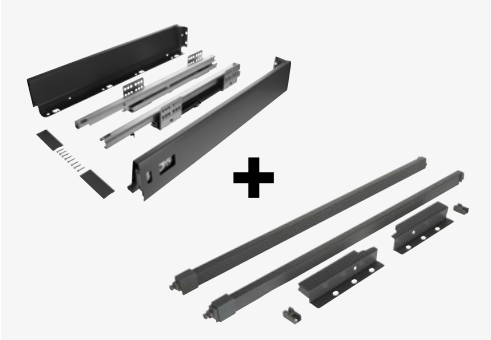

● Sötétszürke

ⓘ Fenéklap és hátfal panel méretei

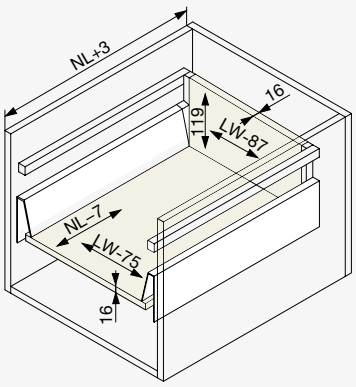

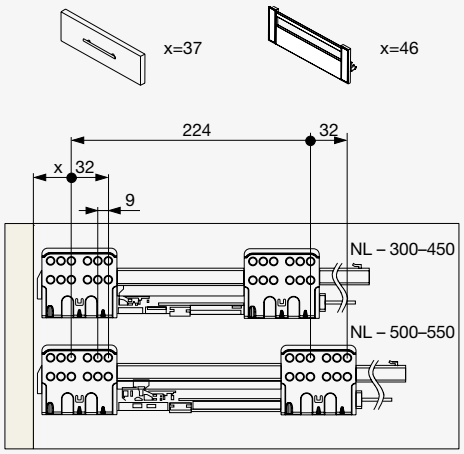

ⓘ Jelmagyarázat

H = 137
NL = sínek névleges hossza
NL + 3 = belső szekrénymélység
NL - 7 = fenéklap mélysége
LW = belső szekrényszélesség
LW - 31 = szélesség a frontpanel tartók és a korlát tartók között
LW - 75 = fenéklap szélessége
LW - 87 = hátlap szélessége

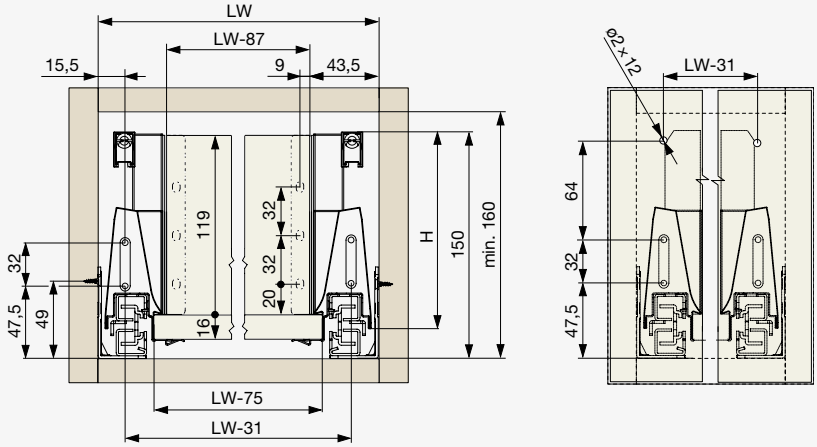

Riex ND30 magasság: 201 mm, 2 kerek korlát

- Az alapfiókot és a korlátkészletet külön kell megrendelni
- A korlátkészlet 2 kerek korlátot és hátlaptartókat tartalmaz

Fehér

Hossz NL [mm]	Alap fiók 86 mm		Korlátkészlet
300	F004581	+	F004617
350	F004582	+	F004618
400	F004583	+	F004619
450	F004584	+	F004620
500	F004585	+	F004621
550	F004586	+	F004622

Sötétszürke

Hossz NL [mm]	Alap fiók 86 mm		Korlátkészlet
300	F004587	+	F004623
350	F004588	+	F004624
400	F004589	+	F004625
450	F004590	+	F004626
500	F004591	+	F004627
550	F004592	+	F004628

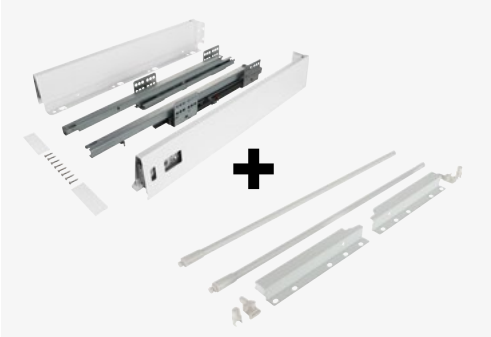

○ Fehér

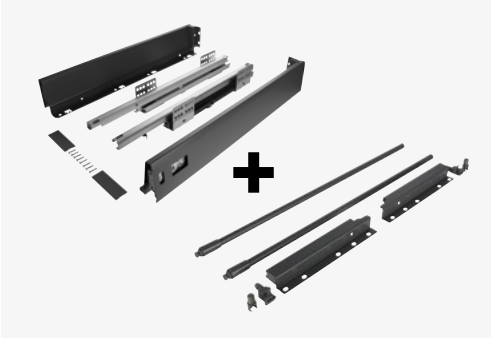

● Sötétszürke

ⓘ Fenéklap és hátfal panel méretei

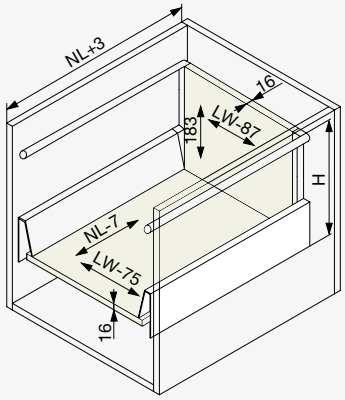

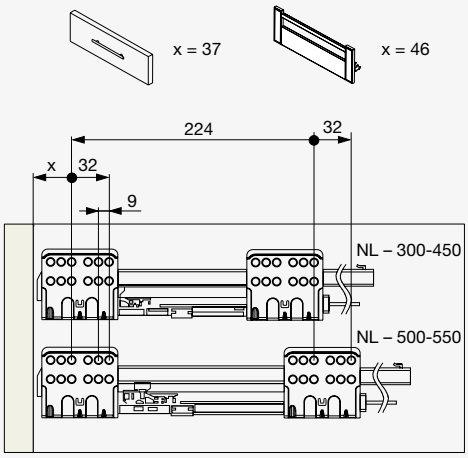

ⓘ Jelmagyarázat

H = 201
NL = sínek névleges hossza
NL + 3 = belső szekrénymélység
NL - 7 = fenéklap mélysége
LW = belső szekrényszélesség
LW - 31 = szélesség a frontpanel tartók és a korlát tartók között
LW - 75 = fenéklap szélessége
LW - 87 = hátlap szélessége

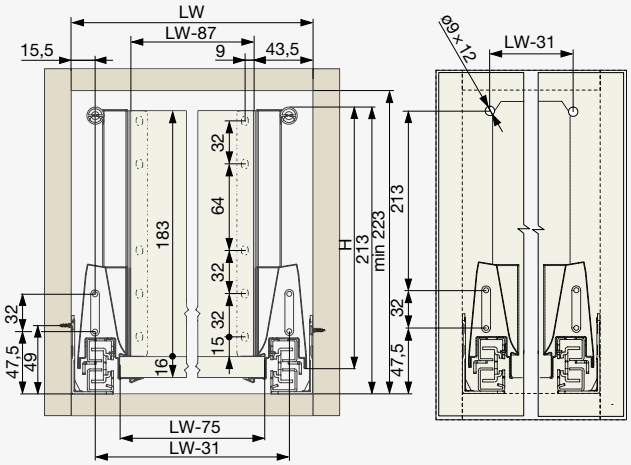

Riex ND30 magasság: 201 mm, 2 szögletes korlát

- Az alapfiókot és a korlátkészletet külön kell megrendelni
- A korlátkészlet 2 szögletes korlátot és hátlaptartókat tartalmaz

Fehér

Hossz NL [mm]	Alap fiók 86 mm		Korlátkészlet
300	F004581	+	F004629
350	F004582	+	F004630
400	F004583	+	F004631
450	F004584	+	F004632
500	F004585	+	F004633
550	F004586	+	F004634

Sötétszürke

Hossz NL [mm]	Alap fiók 86 mm		Korlátkészlet
300	F004587	+	F004635
350	F004588	+	F004636
400	F004589	+	F004637
450	F004590	+	F004638
500	F004591	+	F004639
550	F004592	+	F004640

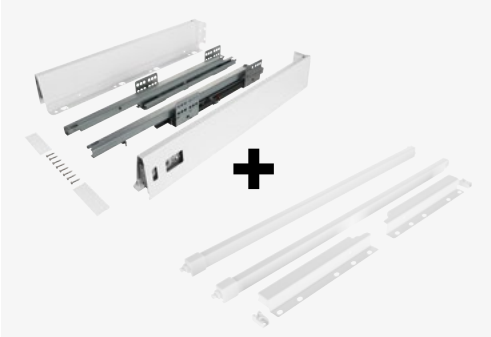

○ Fehér

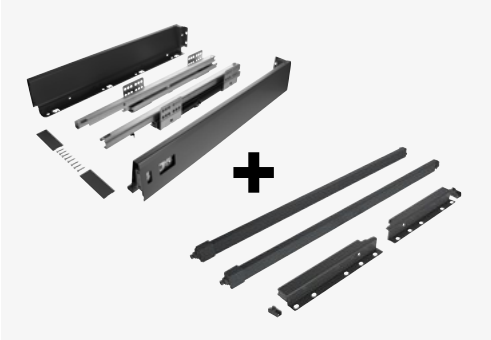

● Sötétszürke

ⓘ Fenéklap és hátfal panel méretei

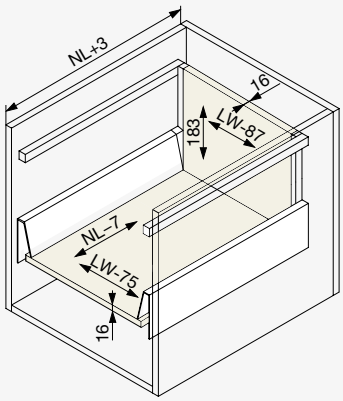

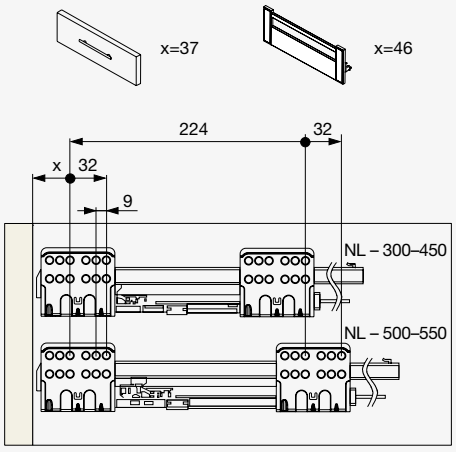

ⓘ Jelmagyarázat

H = 201
NL = sínek névleges hossza
NL + 3 = belső szekrénymélység
NL - 7 = fenéklap mélysége
LW = belső szekrényszélesség
LW - 31 =szélesség a frontpanel tartók és a korlát tartók között
LW - 75 = fenéklap szélessége
LW - 87 = hátlap szélessége

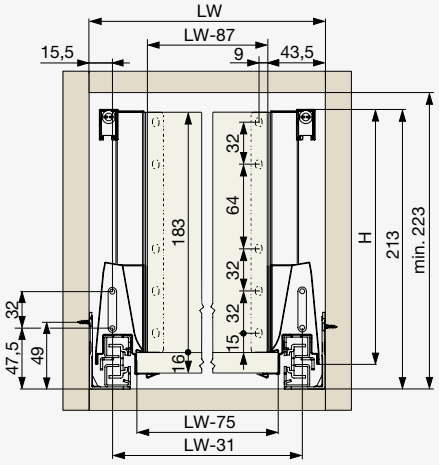

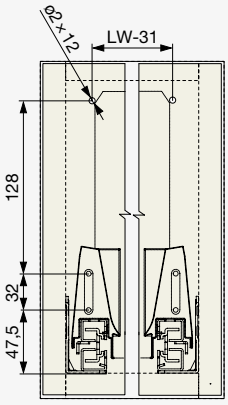

Riex ND30 magasság: 201 mm, 4 kerek korlát

- Az alapfiókot és a korlátkészletet külön kell megrendelni
- A korlátkészlet 4 kerek korlátot és hátlaptartókat tartalmaz

Fehér

Hossz NL [mm]	Alap fiók 86 mm		Korlátkészlet
300	F004581	+	F004641
350	F004582	+	F004642
400	F004583	+	F004643
450	F004584	+	F004644
500	F004585	+	F004645
550	F004586	+	F004646

Sötétszürke

Hossz NL [mm]	Alap fiók 86 mm		Korlátkészlet
300	F004587	+	F004647
350	F004588	+	F004648
400	F004589	+	F004649
450	F004590	+	F004650
500	F004591	+	F004651
550	F004592	+	F004652

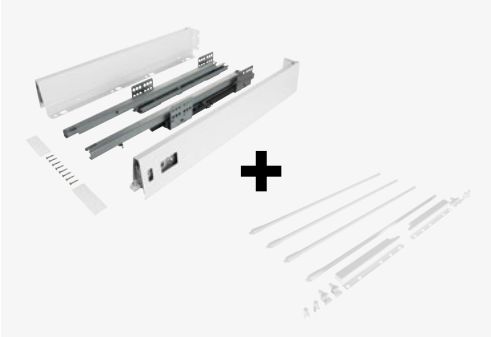

○ Fehér

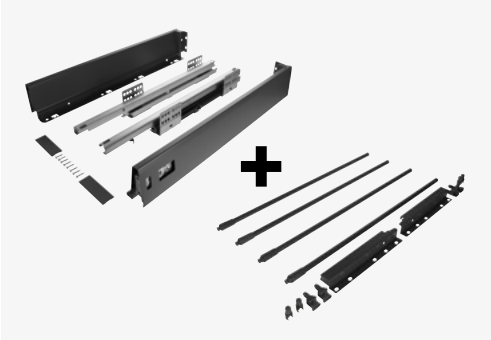

● Sötétszürke

ⓘ Fenéklap és hátfal panel méretei

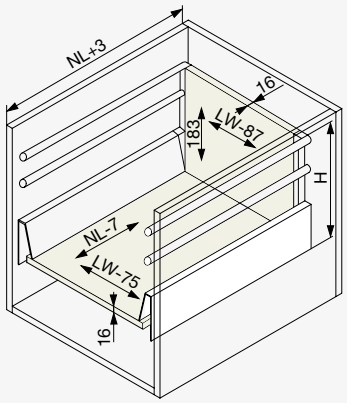

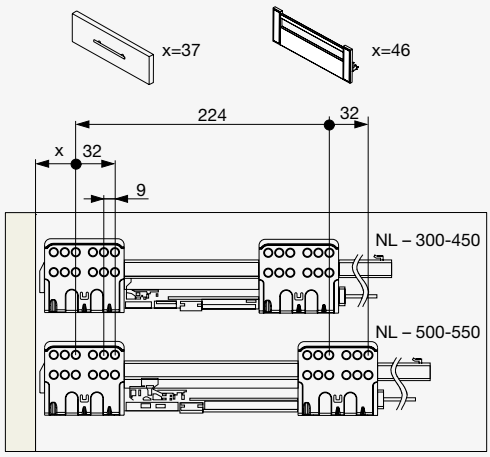

ⓘ Jelmagyarázat

H = 201
NL = sínek névleges hossza
NL + 3 = belső szekrénymélység
NL - 7 = fenéklap mélysége
LW = belső szekrényszélesség
LW - 31 = szélesség a frontpanel tartók és a korlát tartók között
LW - 75 = fenéklap szélessége
LW - 87 = hátlap szélessége

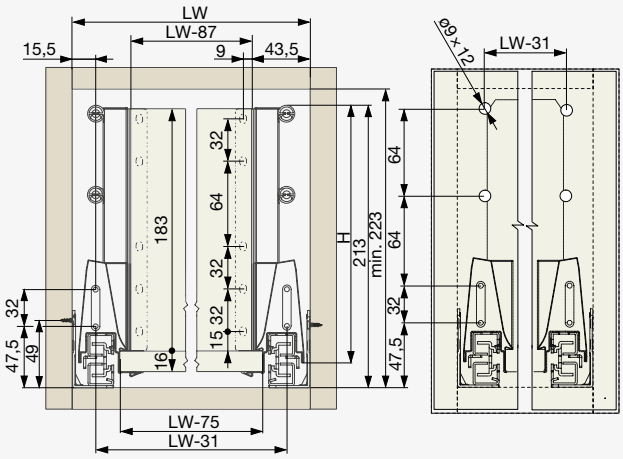

Riex ND30 magasság: 201 mm, 4 szögletes korlát

- Az alapfiókot és a korlátkészletet külön kell megrendelni
- A korlátkészlet 4 szögletes korlátot és hátlaptartókat tartalmaz

Fehér

Hossz NL [mm]	Alap fiók 86 mm		Korlátkészlet
300	F004581	+	F004653
350	F004582	+	F004654
400	F004583	+	F004655
450	F004584	+	F004656
500	F004585	+	F004657
550	F004586	+	F004658

Sötétszürke

Hossz NL [mm]	Alap fiók 86 mm		Korlátkészlet
300	F004587	+	F004659
350	F004588	+	F004660
400	F004589	+	F004661
450	F004590	+	F004662
500	F004591	+	F004663
550	F004592	+	F004664

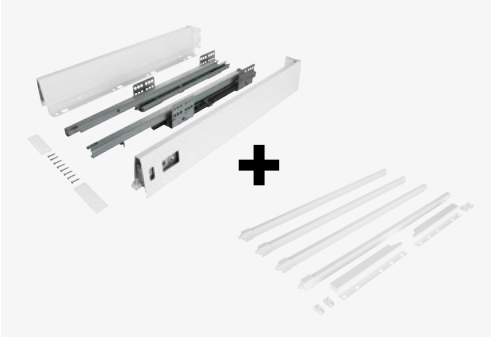

○ Fehér

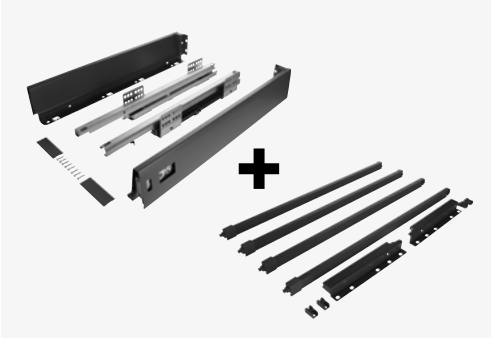

● Sötétszürke

ⓘ Fenéklap és hátfal panel méretei

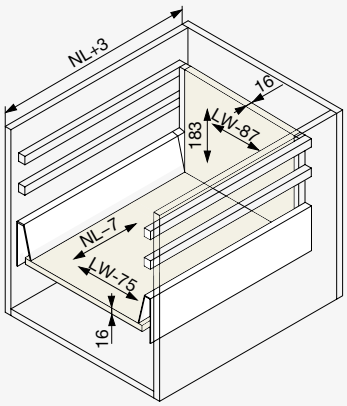

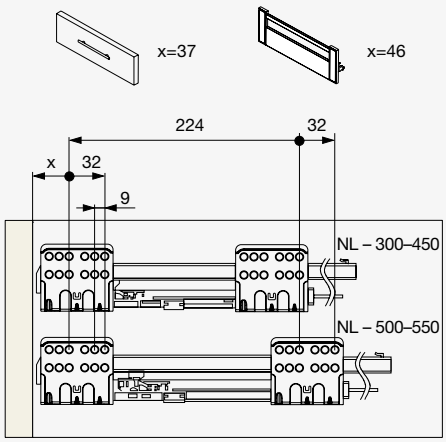

ⓘ Jelmagyarázat

H = 201
NL = sínek névleges hossza
NL + 3 = belső szekrénymélység
NL - 7 = fenéklap mélysége
LW = belső szekrényszélesség
LW - 31 = szélesség a frontpanel tartók és a korlát tartók között
LW - 75 = fenéklap szélessége
LW - 87 = hátlap szélessége

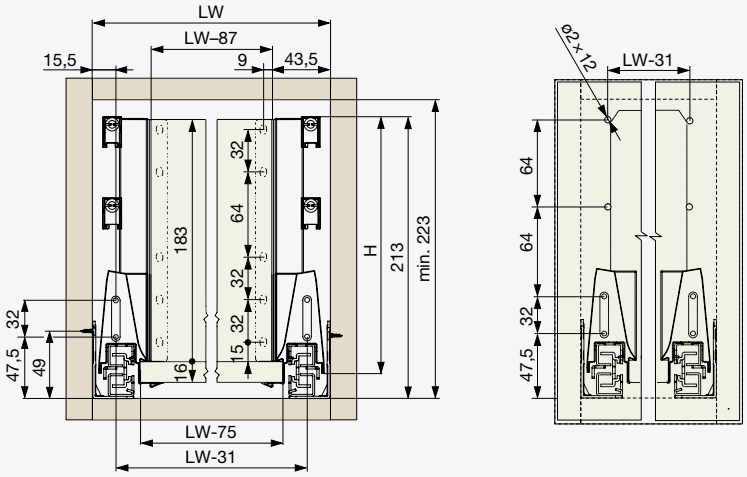

Riex ND30 belső fiók

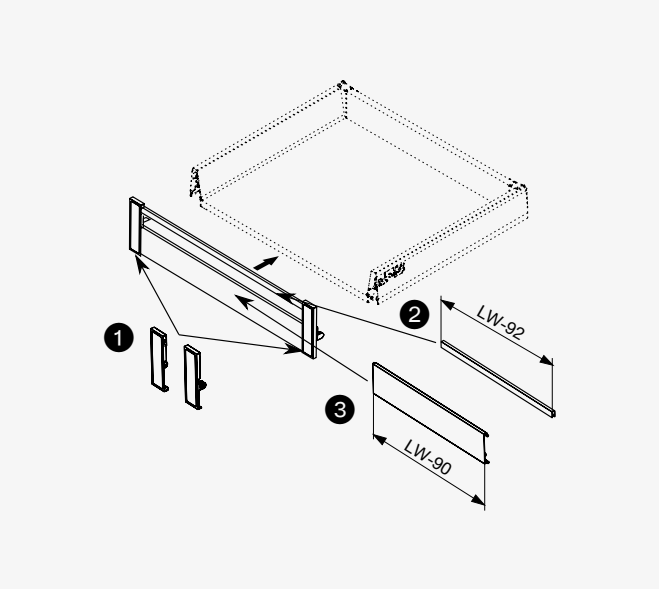

❶ Riex ND30 belsőfiók frontrögzítők

ⓘ F004523

ⓘ F004527

ⓘ F004524

ⓘ F004528

- A frontrögzítők kompatibilisek mind a kerek, mind a szögletes oldalsó korlátokkal

Magasság [mm]	Hosszanti korlátok száma	Fehér	Sötétszürke
86	×	F004523	F004527
137	2	F004524	F004528
201	2 / 4	F004525	F004529

ⓘ F004525

ⓘ F004529

❷ Riex ND30 front szögletes korlát

- A front korlát méretre szabható
- A korlát hossza: LW - 92
  [LW = belső korpuszszélesség]
- A front szögletes korlát kizárólag H137 és H201 belső fiókkal használható

Hossz [mm]	Fehér	Sötétszürke
1200	F004539	F004540

○ Fehér

● Sötétszürke

❸ Riex ND30 frontpanel

- A frontpanel méretre szabható
- A panel hossza: LW - 90
  [LW = belső korpuszszélesség]

Hossz [mm]	Fehér	Sötétszürke
1200	F004537	F004538

○ Fehér

● Sötétszürke

Riex ND30 belső osztás panelekkel

- Minden fiókmagassághoz és mind kerek, mind szögletes korlátokhoz használható

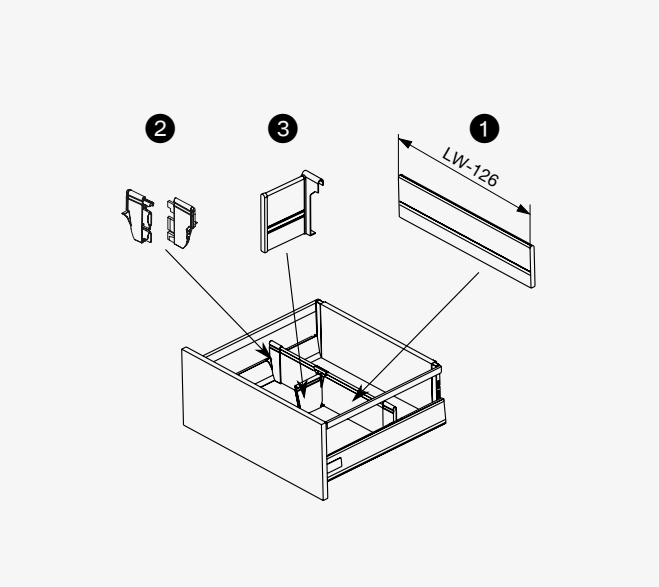

❶ Riex ND30 keresztosztó panel

- Az osztópanel méretre szabható
- A panel hossza: LW - 126
  [LW = belső korpuszszélesség]

Hossz [mm]	Fehér	Sötétszürke
1200	F004553	F004554

○ Fehér

● Sötétszürke

❷ Riex ND30 panel végzárók

- A csomagolás egy pár végzárót tartalmaz

Fehér	Sötétszürke
F004555	F004556

○ Fehér

● Sötétszürke

❸ Riex ND30 osztópanel

Fehér	Sötétszürke
F004557	F004558

○ Fehér

● Sötétszürke

Riex ND30 Fiók kiegészítők

Riex ND30 takarósapka logó nélkül

- Kérésre egyedi logóval

Fehér	Sötétszürke
F004578	F004577

○ Fehér

● Sötétszürke

Riex ND30 szerelősablonok

Előlap	Körlátok
F004579	F004580

ⓘ F004579

ⓘ F004580

Riex ND30 frontrögzítő dübelekkel

- Alternatív megoldás, amely a szabványos csavarozott frontrögzítő helyett használható
- 10 mm átmérőjű furat fúrása

Magasság [mm]	Kód
86	F007550

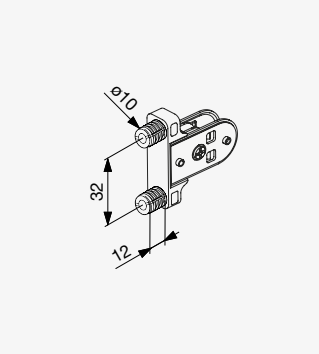

01
02
03
04
05
06
07
08
09
10
11
12
13
14
15
16
17
18

Rejtett fióksínek

Teljes kihúzás

Riex NU80 rejtett fióksín, teljes kihúzás, csillapítással

- Teherbírás: 40 kg
- TÜV – 100 000 ciklusra
- Csillapított mechanizmus
- Sima és halk működés csillapított záródással, a szinkronizációnak köszönhetően
- 3D állítás:
  - Fel / Le állítás: 0 mm–3 mm
  - Bal / Jobb állítás: ±2 mm
  - Mélység állítás: 0 mm–3 mm
- Fiók káva anyagvastagsága: 16 mm és 19 mm

	Fiók káva vastagság	
Hossz NL [mm]	19 mm	16 mm
300	F000162	F007588
350	F000163	F007589
400	F000164	F007590
450	F000165	F007591
500	F000166	F007592
550	F000167	F007593
600	F000168	F007594
650	F000169	F007595

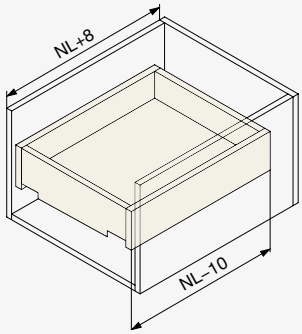

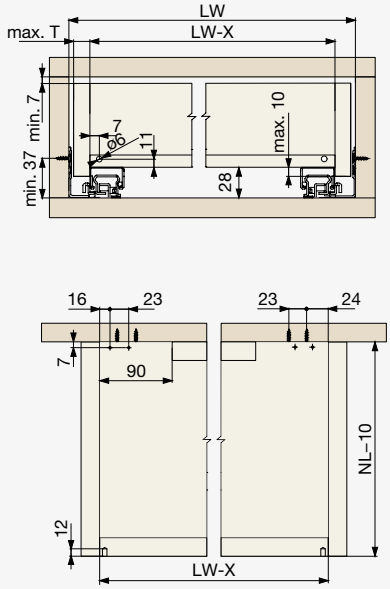

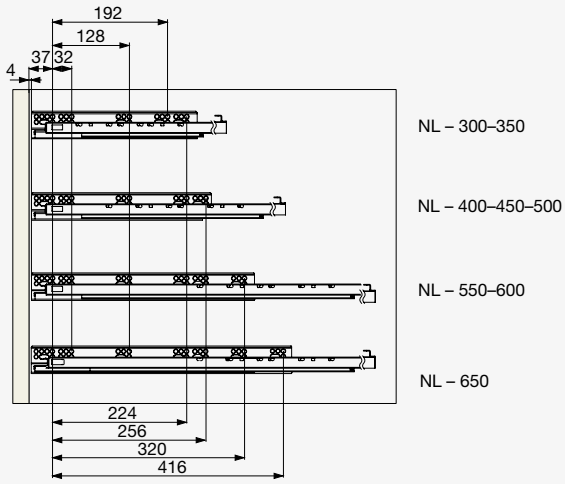

Jelölések
NL – sínek névleges hossza
NL + 8 – szekrény belső mélysége
NL - 10 – fiók mélysége
LW – szekrény belső szélessége
LW - 49 – fenéklap szélessége
T = 16 --> X = 42
T = 19 --> X = 51

Riex NU70 rejtett fióksín, teljes kihúzású, nyomásra nyíló

- Teherbírás: 35 kg
- TÜV – 100 000 ciklusra
- Push-to-open mechanizmus
- Nyitási erő állítás
- Sima és halk működés a szinkronizációnak köszönhetően
- 2D állítás:
  - Fel / Le állítás: 0 mm–3 mm
  - Bal / Jobb állítás: ±2 mm
- Fiók káva anyagvastagsága akár 19 mm

Hosszúság NL [mm]	Kód
300	F000171
350	F000172
400	F000173
450	F000174
500	F000175
550	F000176
600	F000177
650	F000178

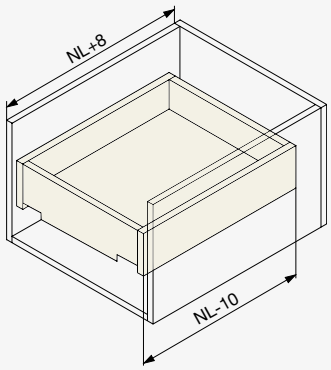

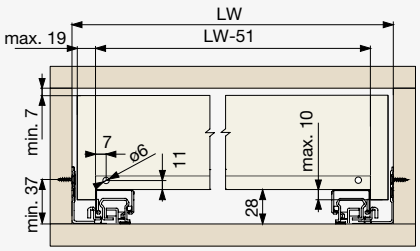

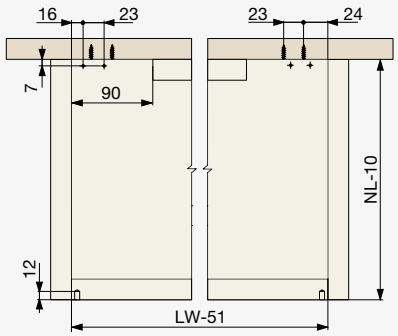

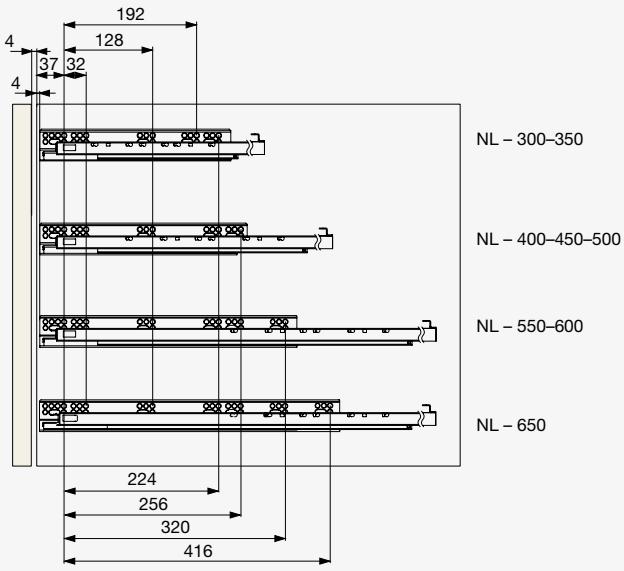

Jelmagyarázat

NL – a fióksín névleges hossza
NL + 8 – belső korpuszmélység
NL - 10 – fiókmélység
LW – belső korpuszszélesség
LW - 51 – fenéklap szélessége

Riex NU69 rejtett fióksín, teljes kihúzású, csillapítással

- Teherbírás: 25 kg
- Tartósság: 60 000 ciklus
- Csillapított mechanizmus
- Nem szinkronizált
- 2D állítás:
  - Fel / Le állítás: 0 mm–4 mm
  - Bal / Jobb állítás: ±2 mm
- NL 250 mm esetén 0D állítás
- Fiók káva anyagvastagsága akár 18 mm

Hosszúság NL [mm]	Kód
250	F000295
300	F000296
350	F000297
400	F000298
450	F000299
500	F000300
550	F000301

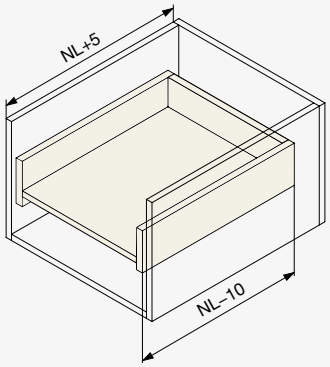

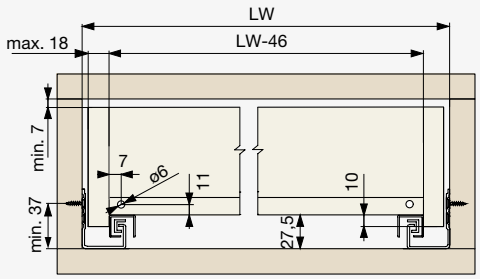

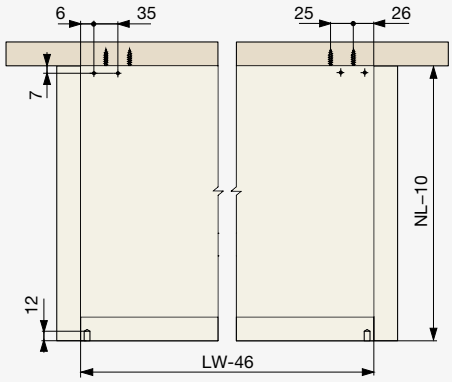

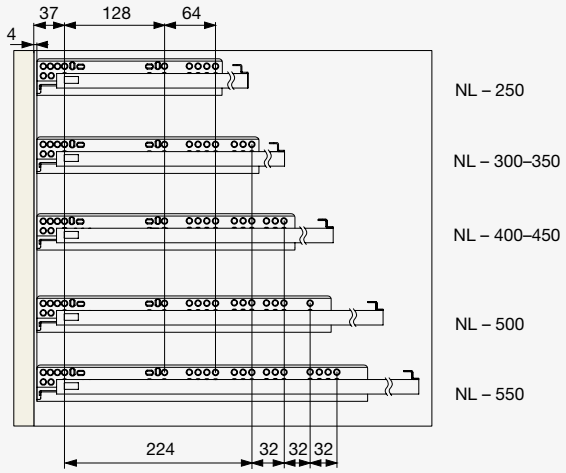

Jelmagyarázat

NL – a fióksín névleges hossza
NL + 5 – belső korpuszmélység
NL - 10 – fiókmélység
LW – belső korpuszszélesség
LW - 46 – fenéklap szélessége

Részleges kihúzás

Riex NU30 rejtett fióksín, részleges kihúzású, csillapítással

- Teherbírás: 25 kg-ig
- Tartósság: 50 000 ciklus
- Csillapító mechanizmus
- 2D frontrögzítők:
  - Fel / le: 0 mm–3 mm
  - Bal / jobb: ±2 mm
- 19 mm fiókkáva vastagságig

Hosszúság NL [mm]	Kód
300	F000150
350	F000151
400	F000152
450	F000153
500	F000154
550	F000155

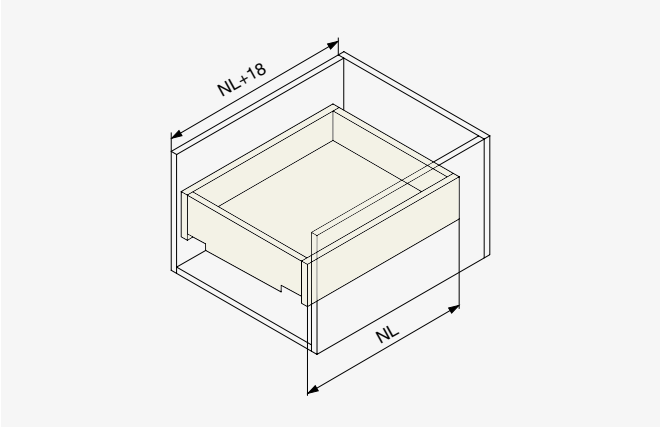

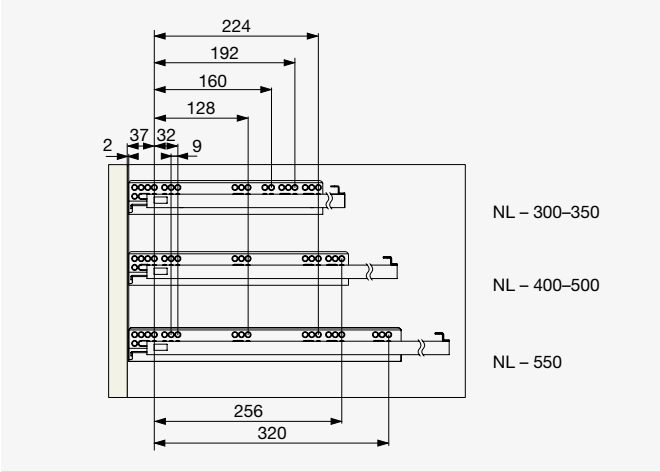

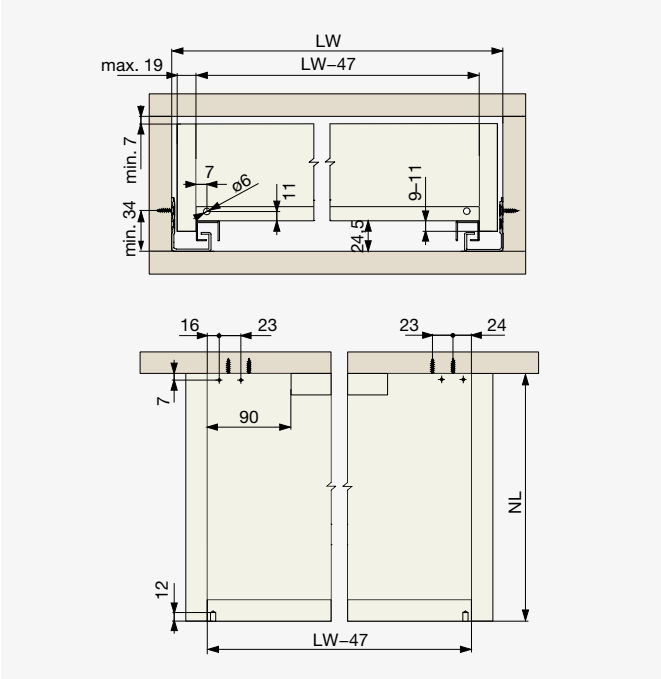

Jelmagyarázat

NL – a fióksín névleges hossza / fiókmélység
NL + 18 – belső korpuszmélység
LW – belső korpuszszélesség
LW - 47 – fenéklap szélessége

Riex NU31 rejtett fióksín, részleges kihúzású, csillapítással

- Teherbírás: 25 kg-ig
- Tartósság: 50 000 ciklus
- Csillapító mechanizmus
- 1D frontrögzítő:
  - Fel / le: 0 mm–4 mm
- 18 mm fiókkáva vastagságig

Hosszúság NL [mm]	Kód
300	F000282
350	F000283
400	F000284
450	F000285
500	F000286
550	F000287

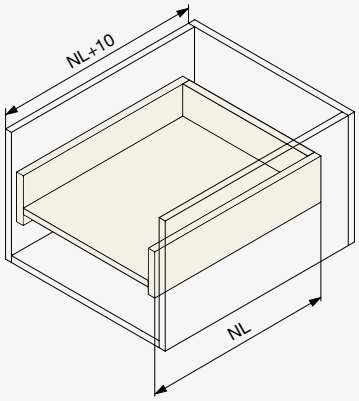

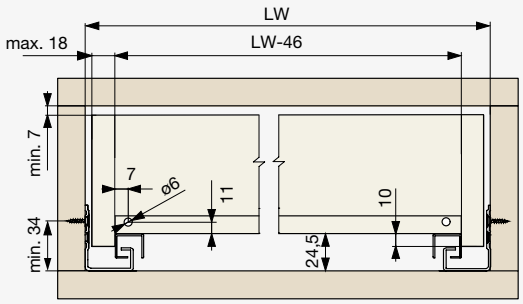

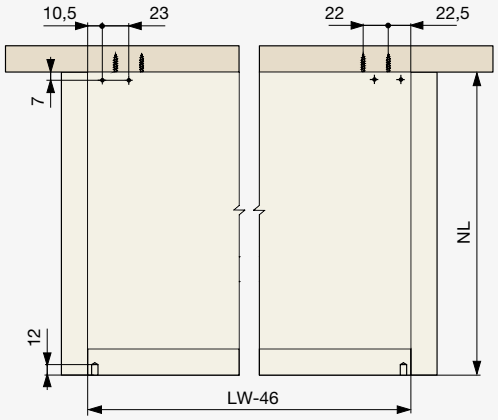

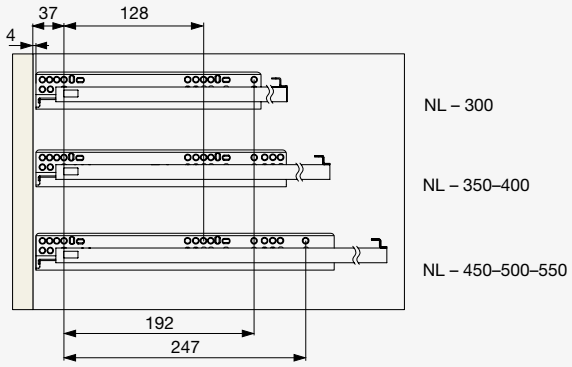

Jelmagyarázat

NL – a fióksín névleges hossza / fiókmélység
NL + 10 – belső korpuszmélység
LW – belső korpuszszélesség
LW - 46 – fenéklap szélessége

Riex NU04 rejtett fióksín, részleges kihúzású, csillapítással

- Teherbírás: 25 kg-ig
- Tartósság: 60 000 ciklus
- Csillapító mechanizmus
- 1D frontrögzítők:
  - Fel / le: 0 mm–2 mm
- 16 mm fiókkáva vastagságig

Hosszúság NL [mm]	Kód
250	F000161
300	F000156
350	F000157
400	F000158
450	F000159
500	F000160

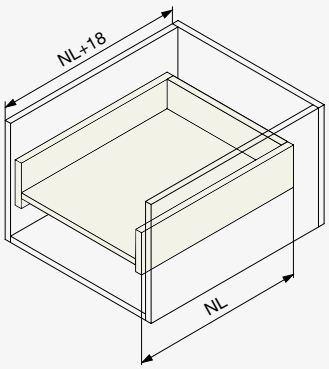

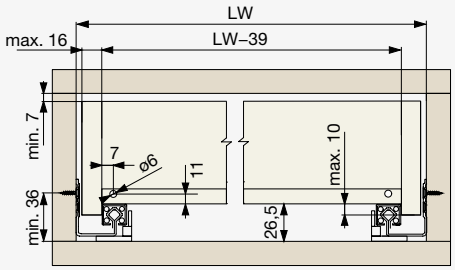

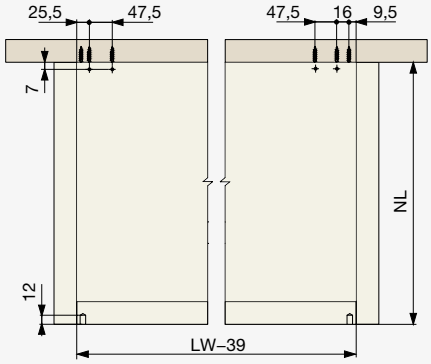

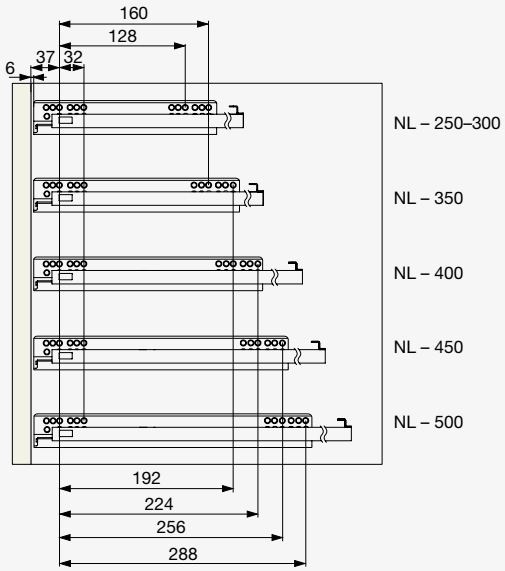

Jelmagyarázat

NL – a fióksín névleges hossza / fiókmélység
NL + 18 – belső korpuszmélység
LW – belső korpuszszélesség
LW - 39 – fenéklap szélessége

01
02
03
04
05
06
07
08
09
10
11
12
13
14
15
16
17
18

Golyós fióksínek

Csillapított

Riex NB58 golyós fióksín, 35 kg, csillapított

- Teherbírás kihúzás
- Terhelhetőség: 35 kg
- Magasság: 45,7 mm
- Anyagvastagság: 1,2 × 1,2 × 1,5 mm
- Tartósság: 60 000 ciklus

● Matt fekete

● Nikkel

Hossz NL [mm]	Matt fekete	Nikkel
300	F010339	F000808
350	F010340	F000809
400	F010341	F000810
450	F010342	F000811
500	F010343	F000812
550	F010344	F000813
600	F010345	F000814

NL [mm]	A [mm]	B [mm]	C [mm]	D [mm]	E [mm]	F [mm]	G [mm]	H [mm]	I [mm]	J [mm]	Teherbírás [kg]
300	×	×	×	×	×	64	64	64	38	32	20
350	×	×	×	28	96	96	96	×	×	×	25
400	96	×	×	28	96	96	96	×	×	×	30
450	96	87	×	28	96	96	112	80	×	×	35
500	96	96	×	28	96	96	192	×	×	×	35
550	96	128	×	28	96	96	192	96	×	×	30
600	96	128	64	28	96	96	192	96	×	×	25

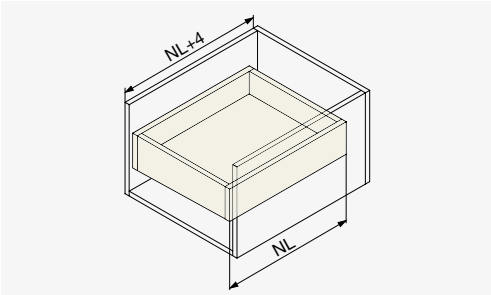

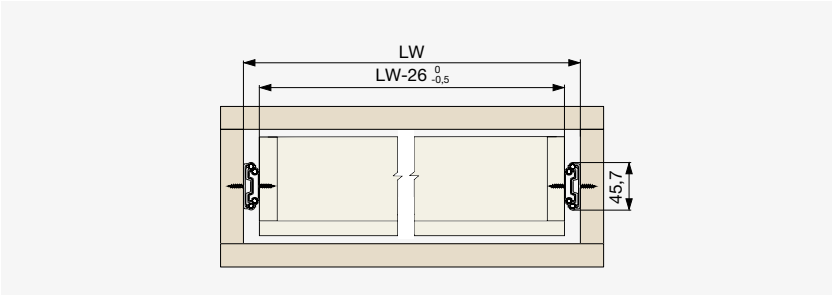

ⓘ **Jelölések**

NL – sínek nominális hossza
NL + 4 – szekrény belső mélysége
LW – szekrény belső szélessége
LW - 26 – fiók szélessége

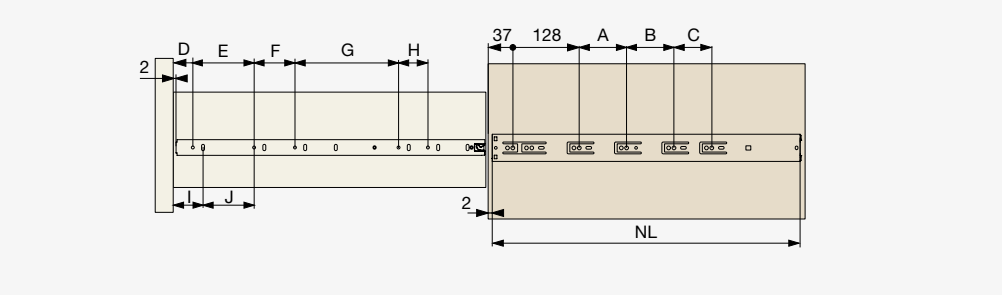

Riex NB58 golyós fióksín tartókkal, 35 kg, csillapított

- Teljes kihúzás
- Teherbírás: 35 kg
- Magasság: 45,7 mm
- Anyag vastagság: 1,2 × 1,2 × 1,5 mm
- Tartósság: 60 000 ciklus

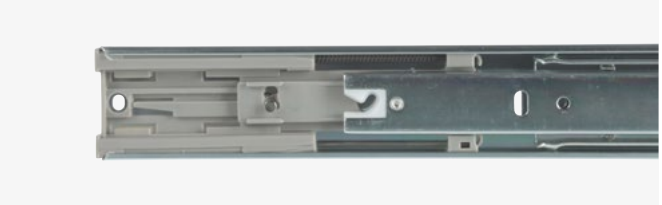

Hossz NL [mm]	Kód
300	F007603
350	F007604
400	F007605
450	F007606
500	F007607
550	F007608
600	F007609

NL [mm]	A [mm]	B [mm]	C [mm]	D [mm]	E [mm]	Teherbírás [kg]
300	×	×	×	×	192	20
350	×	×	×	×	192	25
400	96	×	×	192	320	30
450	96	87	×	192	352	35
500	96	96	×	192	416	35
550	96	128	×	192	448	30
600	96	128	64	192	480	25

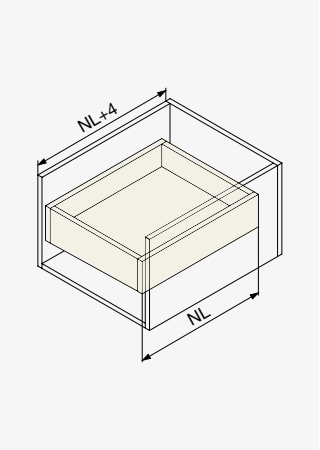

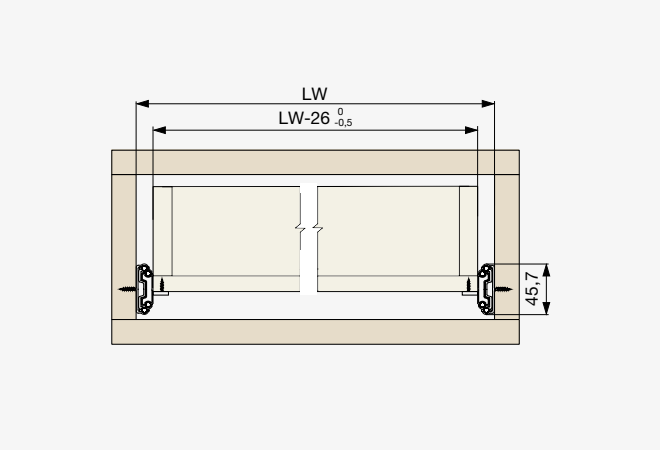

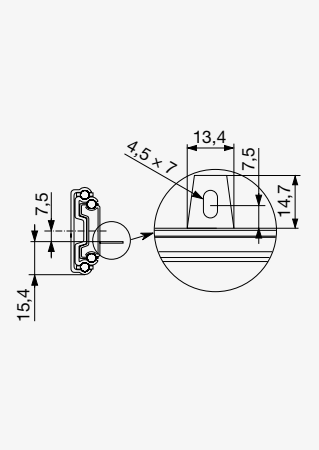

Jelölések

NL – sínek nominális hossza
NL + 4 – szekrény belső mélysége
LW – szekrény belső szélessége
LW - 26 – fiók szélessége

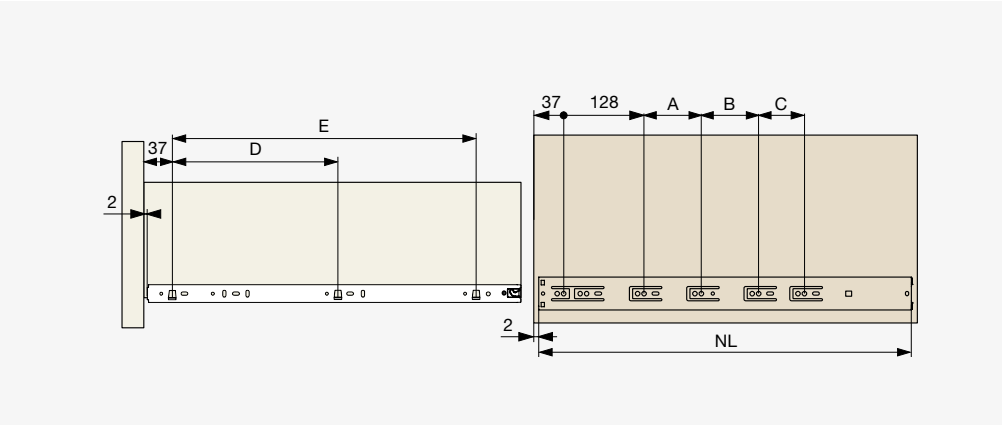

Riex NB48 golyós fióksín, 30 kg, csillapítással

- Teljes kihúzás
- Teherbírás: 30 kg-ig
- Magasság: 45 mm
- Anyagvastagság: 1,0 × 1,0 × 1,2 mm
- Tartósság: 50 000 ciklus

Hosszúság NL [mm]	Kód
300	F002913
350	F002914
400	F002915
450	F002916
500	F002917
550	F002918

NL [mm]	A [mm]	B [mm]	C [mm]	D [mm]	E [mm]	Teherbírás [kg]
300	64	×	×	64	128	16
350	96	×	×	96	128	22
400	128	×	×	128	160	26
450	128	×	×	160	160	30
500	128	64	×	160	192	30
550	128	64	96	192	224	28

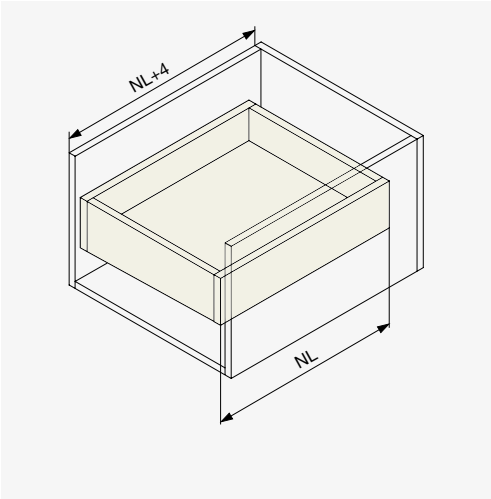

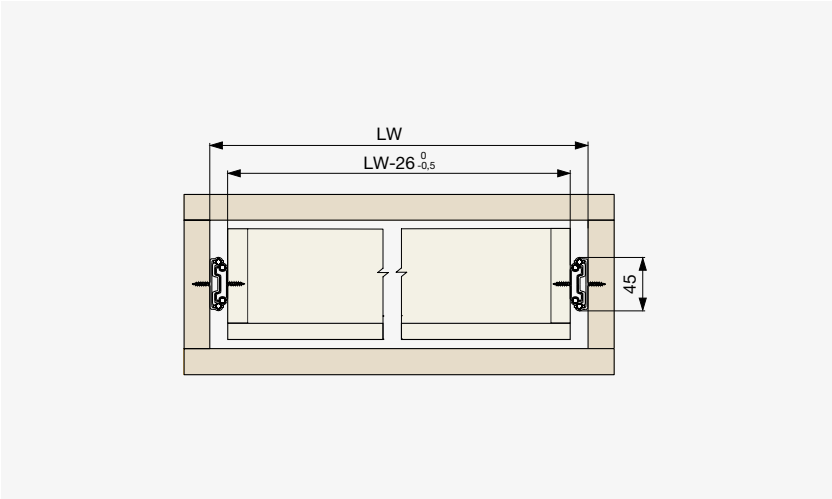

Jelmagyarázat

NL – a fióksín névleges hossza
NL + 4 – belső korpuszmélység
LW – belső korpuszszélesség
LW - 26 – a fiók szélessége

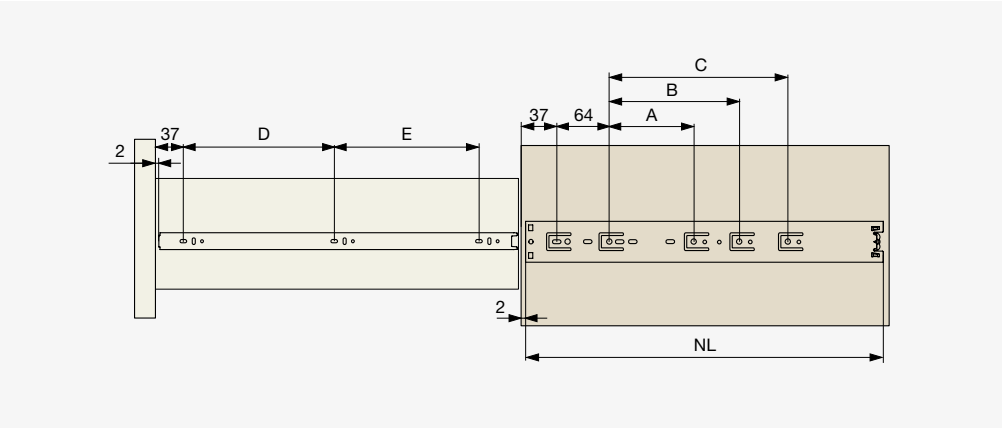

Nyomásra nyíló

Riex NB51 golyós fióksín, 35 kg, nyomásra nyíló

- Teljes kihúzás
- Teherbírás: 35 kg-ig
- Magasság: 44,9 mm
- Anyagvastagság: 1,0×1,0×1,2 mm
- Tartósság: 50 000 ciklus

Hosszúság NL [mm]	Kód
300	F000815
350	F000816
400	F000817
450	F000818
500	F000819
550	F000820
600	F000821

NL [mm]	A [mm]	B [mm]	C [mm]	D [mm]	E [mm]	Teherbírás [kg]
300	96	×	×	64	112	19
350	64	64	×	96	128	26
400	64	128	×	128	128	30
450	64	160	×	160	160	35
500	64	192	×	192	192	35
550	64	160	96	224	192	33
600	64	160	128	224	256	33

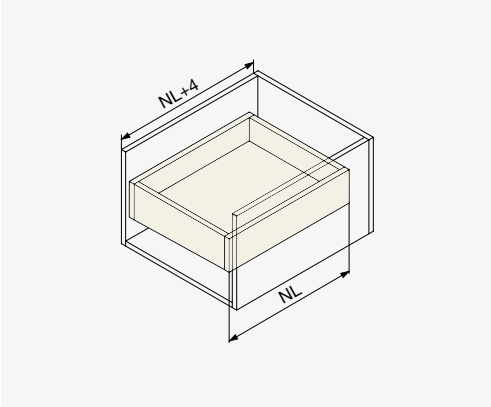

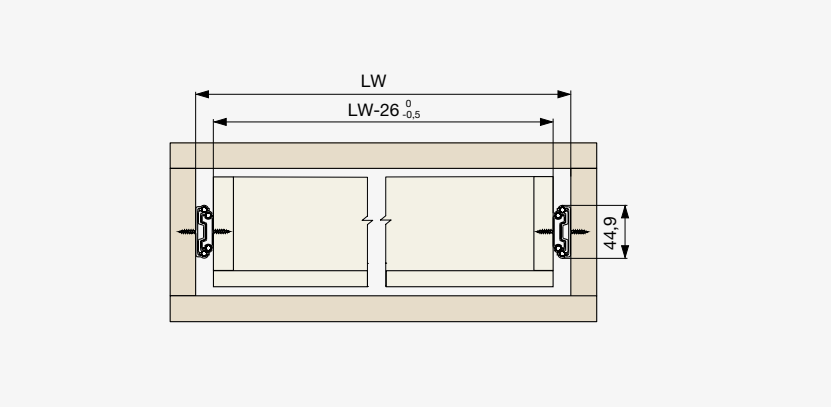

Jelmagyarázat

NL – a fióksín névleges hossza
NL + 4 – belső korpuszmélység
LW – belső korpuszszélesség
LW - 26 – a fiók szélessége

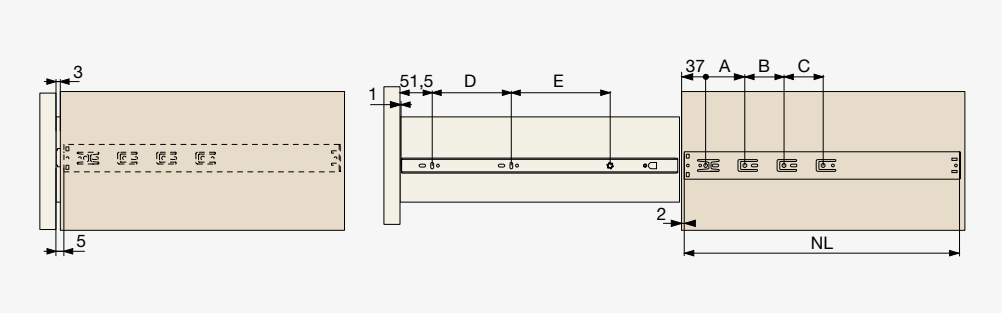

Csillapítás nélkül

Riex NB55 golyós fióksín, 45 kg

- Teljes kihúzás
- Teherbírás: 45 kg-ig
- Magasság: 45,7 mm
- Anyagvastagság: 1,2×1,2×1,5 mm
- Tartósság: 60 000 ciklus

Hosszúság NL [mm]	Kód
250	F000798
300	F000799
350	F000800
400	F000801
450	F000802
500	F000803
550	F000804
600	F000805
650	F000806
700	F000807

NL [mm]	A [mm]	B [mm]	C [mm]	D [mm]	E [mm]	F [mm]	G [mm]	H [mm]	Teherbírás [kg]
250	×	×	×	96	×	×	×	×	23
300	96	×	×	128	×	×	×	×	24
350	96	×	×	160	×	×	×	×	33
400	96	96	×	96	128	×	×	×	38
450	96	128	×	96	128	72	×	×	45
500	96	128	64	96	128	96	×	×	45
550	96	128	96	96	192	64	44	×	42
600	96	128	128	96	192	96	62	×	42
650	96	128	192	96	192	160	48	×	41
700	96	128	192	96	192	160	×	98	41

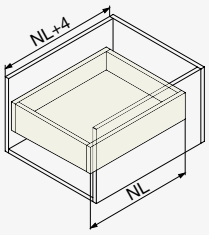

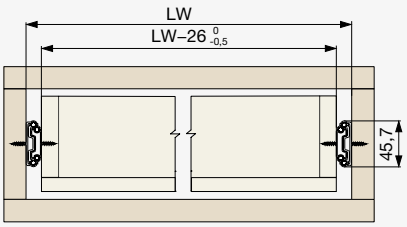

Jelmagyarázat

NL – a fióksín névleges hossza
NL + 4 – belső korpuszmélység
LW – belső korpuszszélesség
LW - 26 – a fiók szélessége

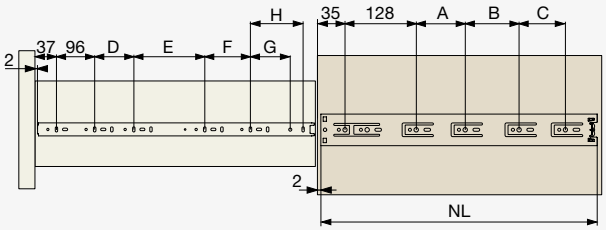

Riex NB55 golyós fióksín tartókkal, 45 kg

- Teljes kihúzás
- Teherbírás 45 kg
- Magasság 45,7 mm
- Anyag thickness 1,2 × 1,2 × 1,5 mm
- Tartósság: 60 000 ciklus

Hossz NL [mm]	Kód
300	F007596
350	F007597
400	F007598
450	F007599
500	F007600
550	F007601
600	F007602

NL [mm]	A [mm]	B [mm]	C [mm]	D [mm]	E [mm]	Teherbírás [kg]
300	96	×	×	×	192	24
350	96	×	×	×	192	33
400	96	96	×	192	320	38
450	96	128	×	192	356	45
500	96	128	64	192	416	45
550	96	128	96	192	448	42
600	96	128	128	192	480	42

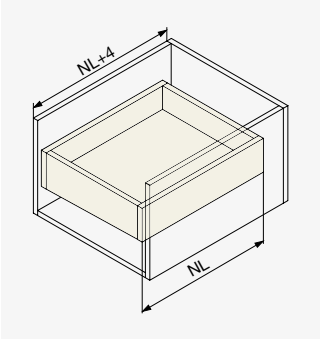

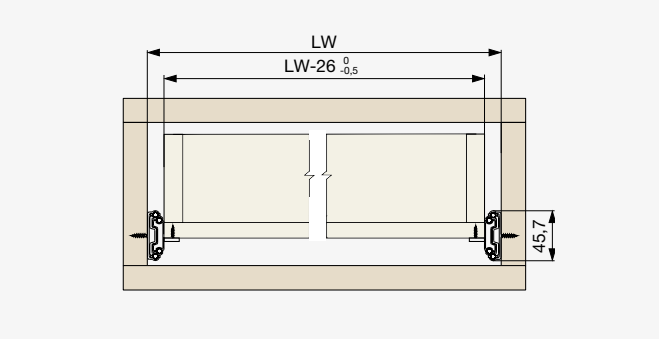

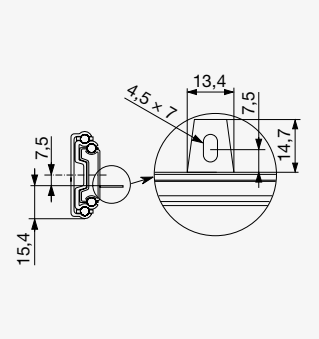

Jelölések

NL – sínek nominális hossza
NL + 4 – szekrény belső mélysége
LW – szekrény belső szélessége
LW - 26 – fiók szélessége

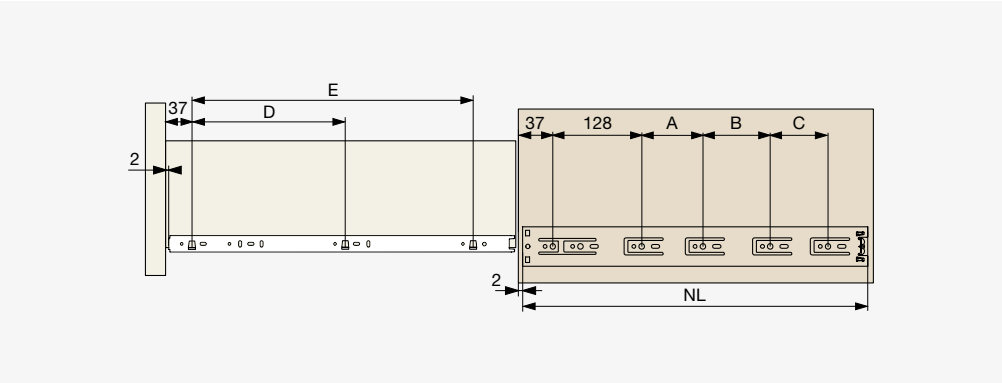

Riex NB45 golyós fióksín, 30 kg

- Teljes kihúzás
- Teherbírás: 30 kg-ig
- Magasság: 44,6 mm
- Anyagvastagság: 1,0 × 1,0 × 1,2 mm
- Tartósság: 50 000 ciklus

Hosszúság NL [mm]	Kód
300	F002906
350	F002907
400	F002908
450	F002909
500	F002910
550	F002911

NL [mm]	A [mm]	B [mm]	C [mm]	D [mm]	E [mm]	F [mm]	G [mm]	Teherbírás [kg]
300	64	128	169	×	×	96	128	16
350	96	160	219	×	×	96	160	22
400	96	160	269	×	×	128	192	26
450	96	160	224	288	×	160	192	30
500	96	160	224	288	×	192	224	30
550	96	160	224	288	384	192	256	28

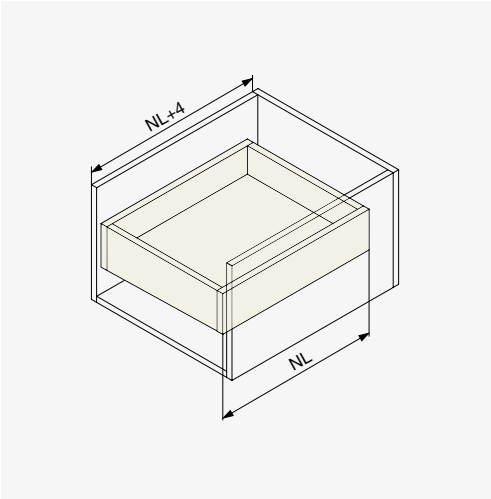

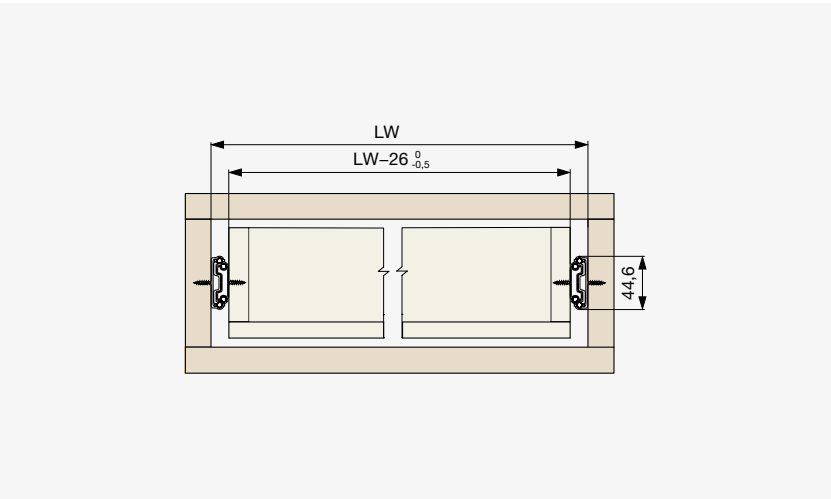

Jelmagyarázat

NL – a fióksín névleges hossza
NL + 4 – belső korpuszmélység
LW – belső korpuszszélesség
LW - 26 – a fiók szélessége

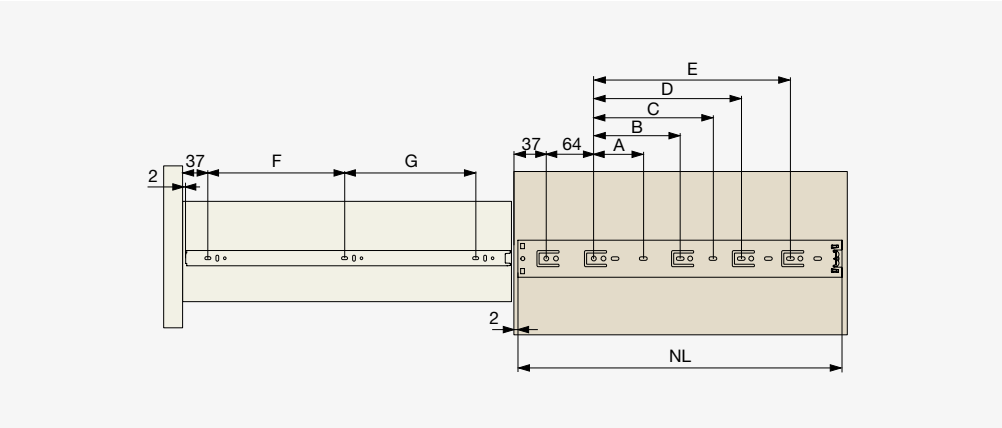

Riex NB35 golyós fióksín, 25 kg

- Teljes kihúzás
- Teherbírás: 25 kg-ig
- Magasság: 35 mm
- Anyagvastagság: 0,8 × 0,8 × 0,8 mm
- Tartósság: 30 000 ciklus

Hosszúság NL [mm]	Kód
250	F002920
300	F002921
350	F002922
400	F002923
450	F002924
500	F002925

NL [mm]	A [mm]	B [mm]	C [mm]	D [mm]	E [mm]	Teherbírás [kg]
250	96	×	×	160	-	13
300	128	×	×	96	128	13
350	160	×	×	128	128	18
400	160	64	×	128	192	21
450	128	96	64	160	192	25
500	128	128	64	192	224	25

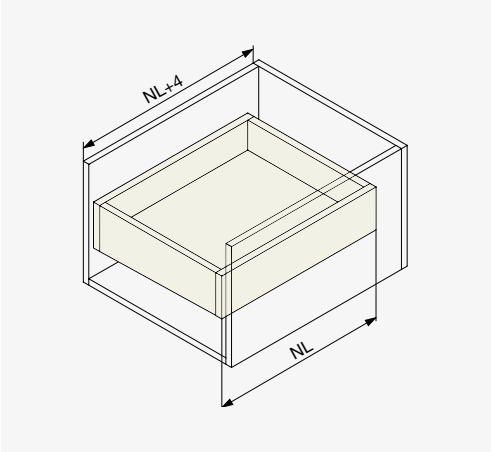

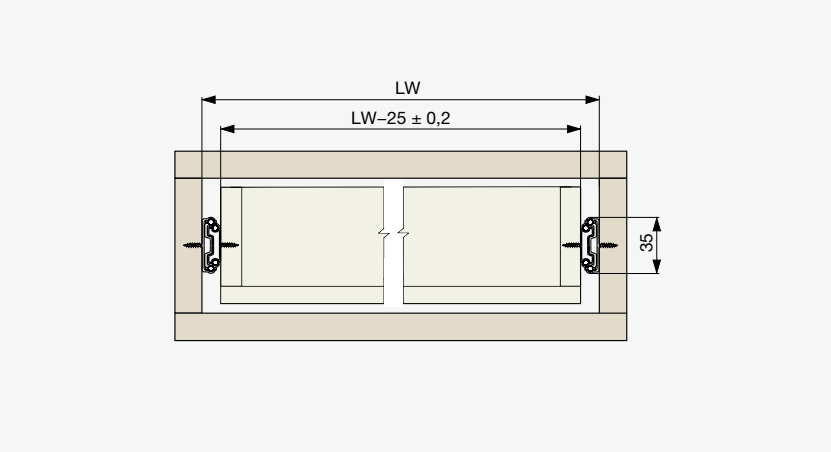

Jelmagyarázat

NL – a fióksín névleges hossza
NL + 4 – belső korpuszmélység
LW – belső korpuszszélesség
LW - 25 – a fiók szélessége

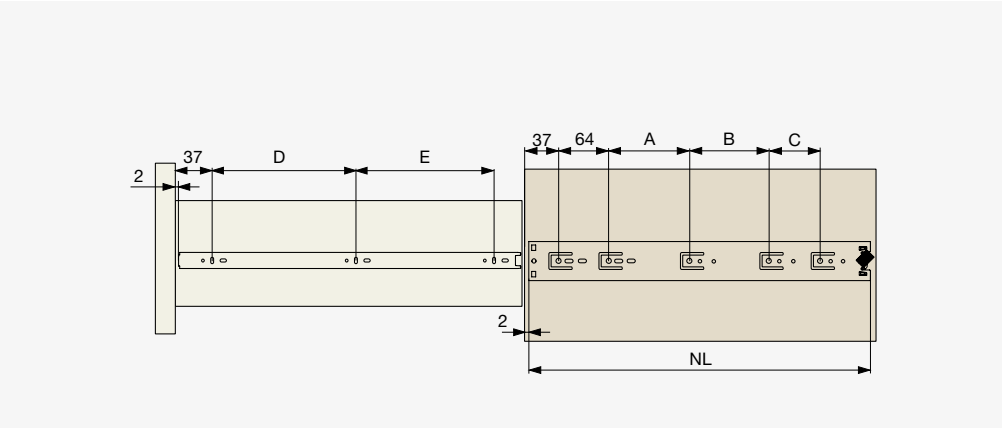

Riex NB17 golyós fióksín, 10 kg

- Részleges kihúzás
- Teherbírás: 10 kg-ig
- Magasság: 16,8 mm
- Anyagvastagság: 1,0 × 1,0 mm
- Tartósság: 10 000 ciklus
- A fiókoldalba mart nútba szerelendő

Hosszúság NL [mm]	Kód
246	**F000367**
278	**F000368**
310	**F000369**
342	**F000370**

NL [mm]	NL1 [mm]	Teherbírás [kg]
246	172	10
278	204	10
310	214	10
342	246	10

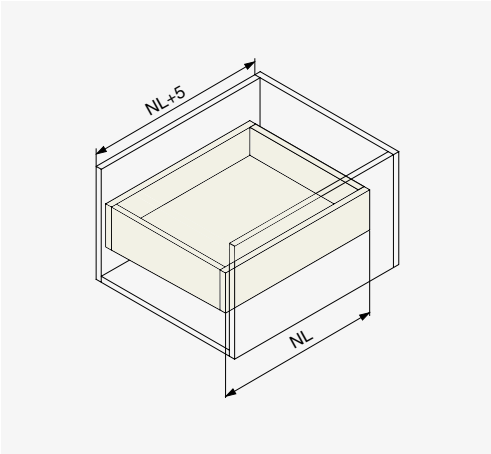

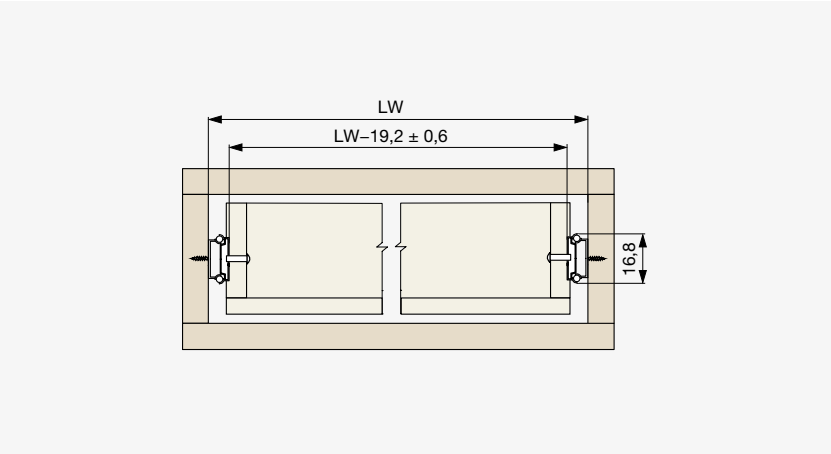

Jelmagyarázat

NL – a fióksín névleges hossza
NL + 5 – belső korpuszmélység
LW – belső korpuszszélesség
LW - 19,2 – a fiók szélessége
NL_1 – túlnyúlás hossza

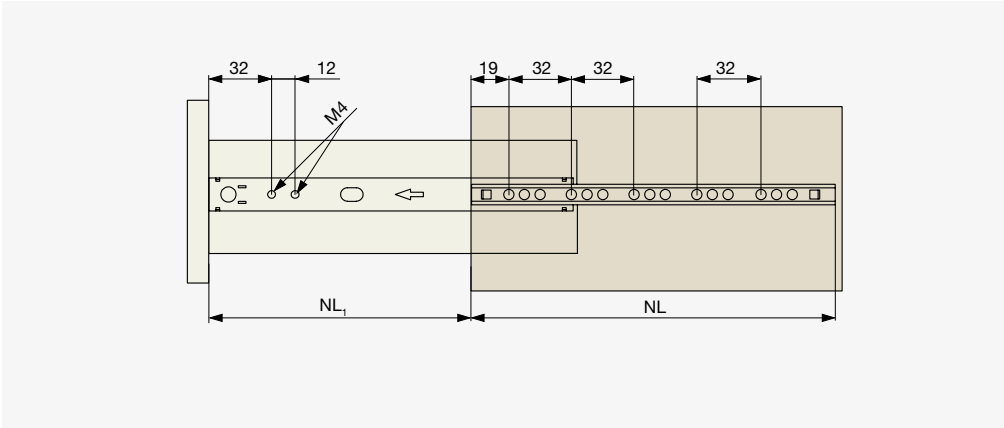

Riex NB75 golyós fióksín, nagy teherbírású, 120 kg

- Teherbírás kihúzás
- Terhelhetőség: 120 kg-ig
- Magasság: 58 mm
- Anyagvastagság: 2,0 × 2,0 × 2,2 mm
- Tartósság: 30 000 ciklus

Hosszúság NL [mm]	Kód
800	F005162
900	F005163
1000	F005164
1200	F005165

NL [mm]	A [mm]	B [mm]	C [mm]	D [mm]	E [mm]	F [mm]	G [mm]	Teherbírás [kg]
800	128	192	160	128	224	256	192	120
900	128	256	160	160	224	288	256	110
1000	160	288	160	192	256	320	288	100
1200	160	288	256	256	256	352	384	90

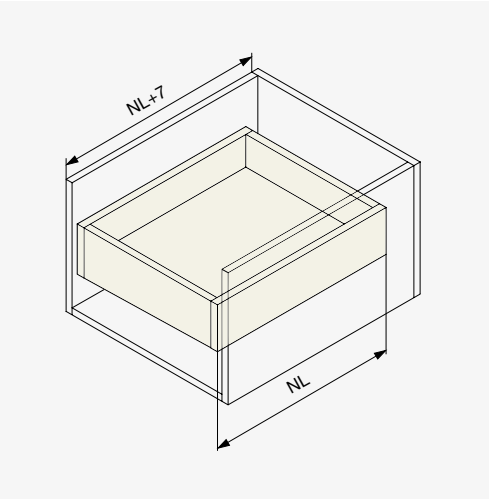

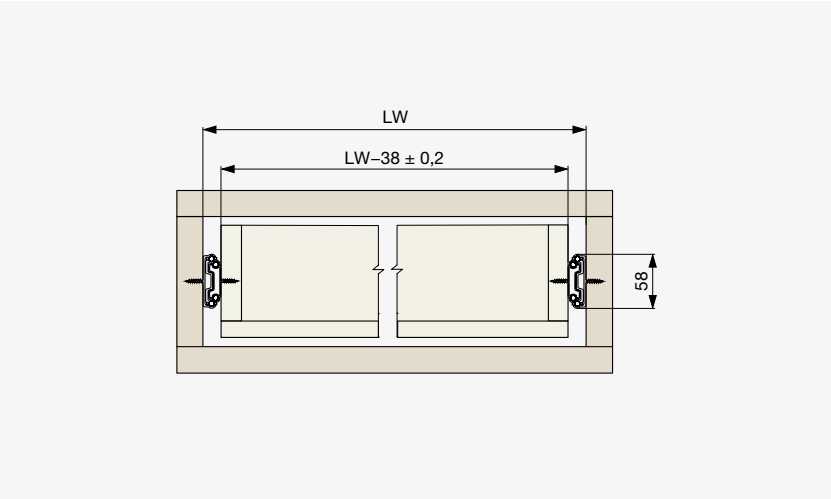

Jelmagyarázat

NL – a fióksín névleges hossza
NL + 7 – belső korpuszmélység
LW – belső korpuszszélesség
LW - 38 – a fiók szélessége

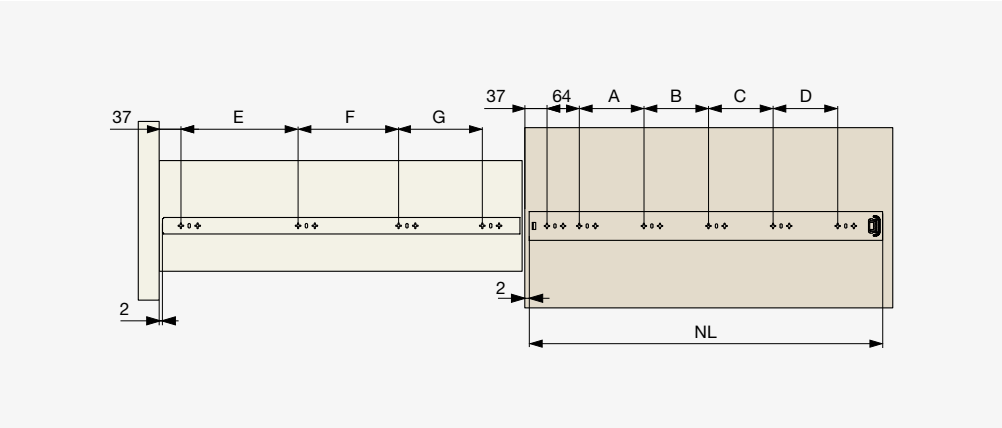

01
02
03
04
05
06
07
08
09
10
11
12
13
14
15
16
17
18

Görgős fióksín fém fiókoldallal

Riex NP11 fém fiókoldalas görgős fióksín, magasság 54 mm

- Teherbírás: 25 kg-ig
- Fiókfenék- és hátlaprögzítők az oldalfalakba integrálva
- Opcionálisan választható külső csillapító rendszer, lásd ezen az oldalon: 1.72
- Fiókelő állítása függőleges irányban:
  - Fel / le: ±2 mm

○ Fehér

● Szürke

Hosszúság NL [mm]	Fehér	Szürke
450	F003016	F003018
500	F003017	F003019

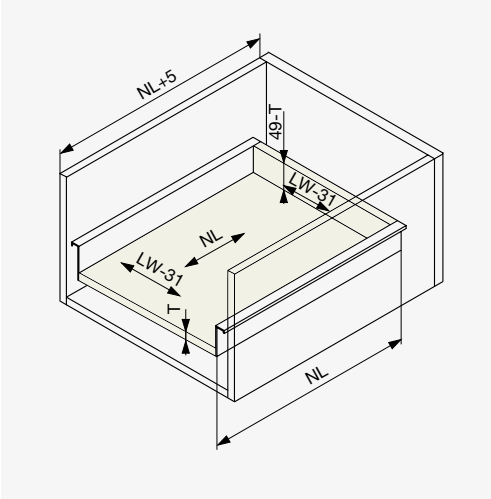

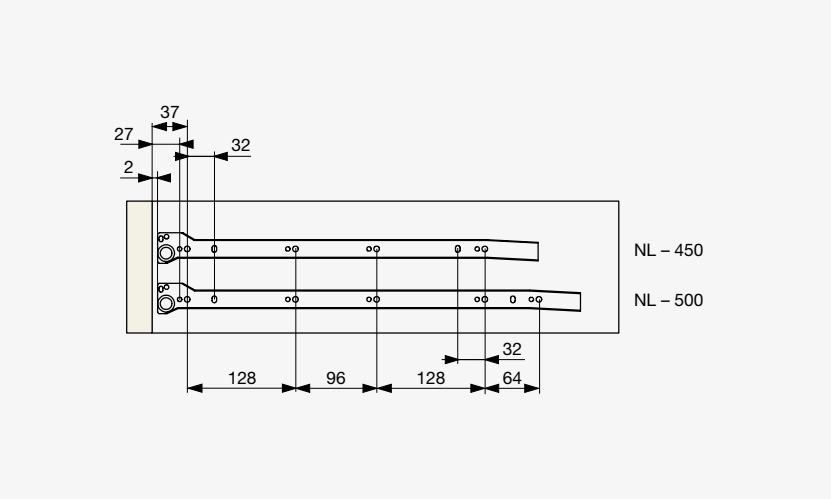

ⓘ **Jelmagyarázat**

NL – sínek névleges hossza
NL + 5 – belső szekrénymélység
LW – belső szekrényszélesség
LW - 31 – fenéklap szélessége / hátlap szélessége
T – fenéklap vastagsága

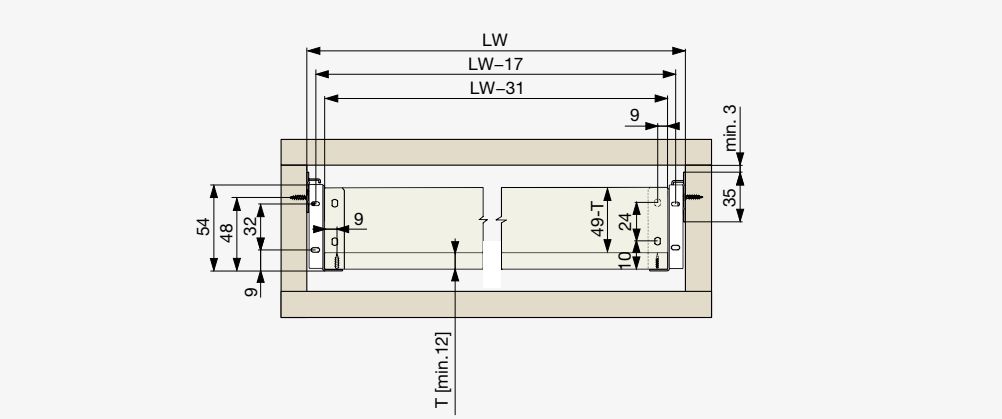

Riex NP11 fém fiókoldalas görgős fióksín, magasság 86 mm

- Teherbírás: 25 kg-ig
- Fiókfenék- és hátlaprögzítők az oldalfalakba integrálva
- Opcionálisan választható külső csillapító rendszer, lásd ezen az oldalon: 1.72
- Fiókfront állítása függőleges irányban:
  - Fel / le: ±2 mm

○ Fehér

● Szürke

Hosszúság NL [mm]	Fehér	Szürke
270	F000746	F000766
300	F000747	F000767
350	F000748	F000768
400	F000749	F000769
450	F000750	F000770
500	F000751	F000771
550	F000752	F000772

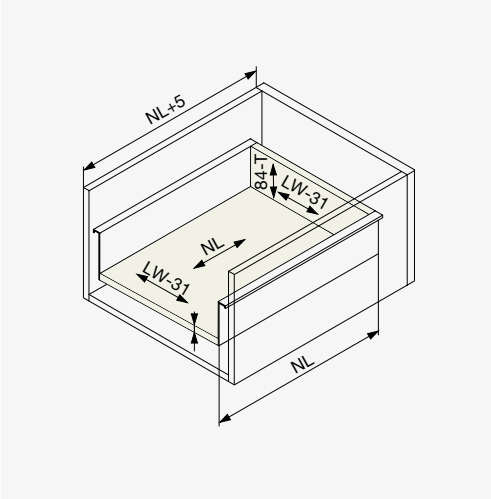

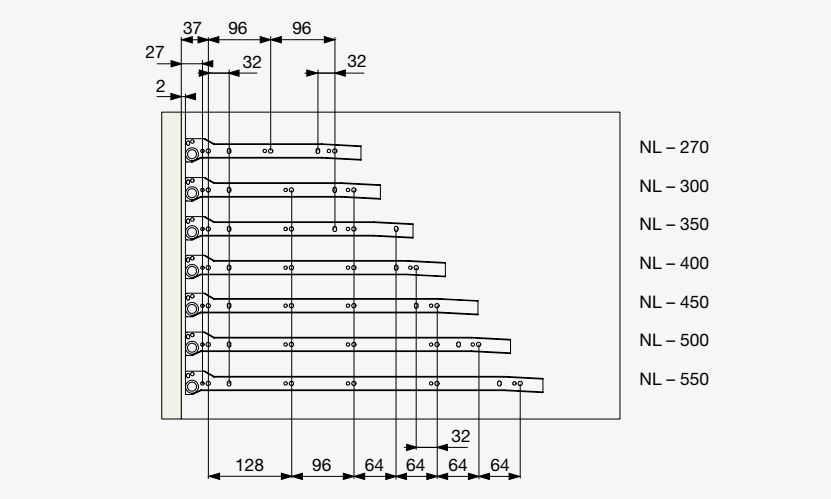

ⓘ **Jelmagyarázat**

NL – sínek névleges hossza
NL + 5 – belső szekrénymélység
LW – belső szekrényszélesség
LW - 31 – fenéklap szélessége / hátlap szélessége
T – fenéklap vastagsága

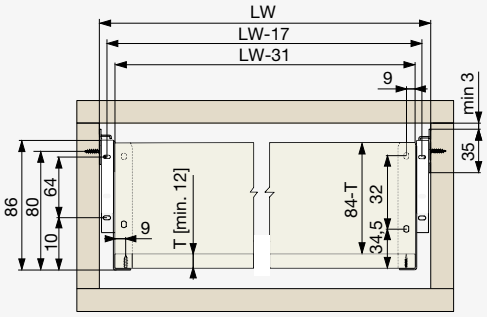

Riex NP11 fém fiókoldalas görgős fióksín, magasság 118 mm

- Teherbírás: 25 kg-ig
- Fiókfenék- és hátlaprögzítők az oldalfalakba integrálva
- Opcionálisan választható külső csillapító rendszer, lásd ezen az oldalon: 1.72
- Fiókfront állítása függőleges irányban:
  - Fel / le: ±2 mm

○ Fehér

● Szürke

Hosszúság NL [mm]	Fehér	Szürke
350	F000754	F000774
400	F000755	F000775
450	F000756	F000776
500	F000757	F000777

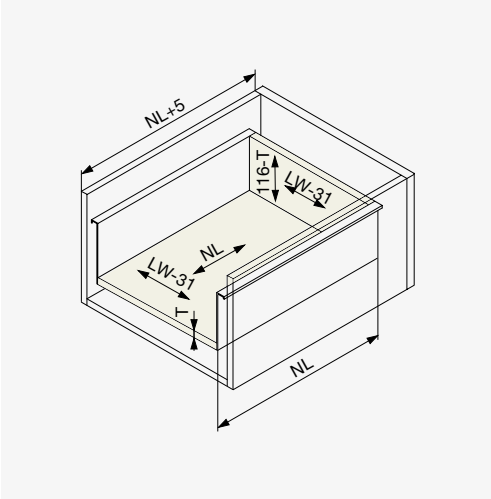

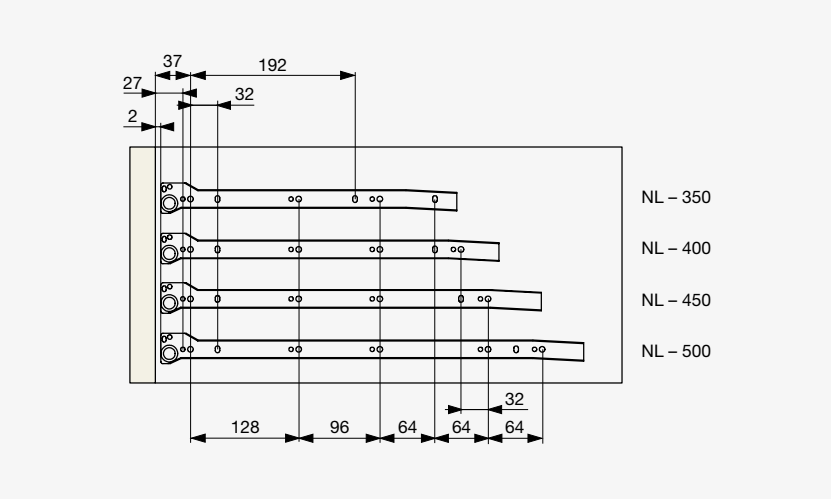

ⓘ **Jelmagyarázat**

NL – sínek névleges hossza
NL + 5 – belső szekrénymélység
LW – belső szekrényszélesség
LW - 31 – fenéklap szélessége / hátlap szélessége
T – fenéklap vastagsága

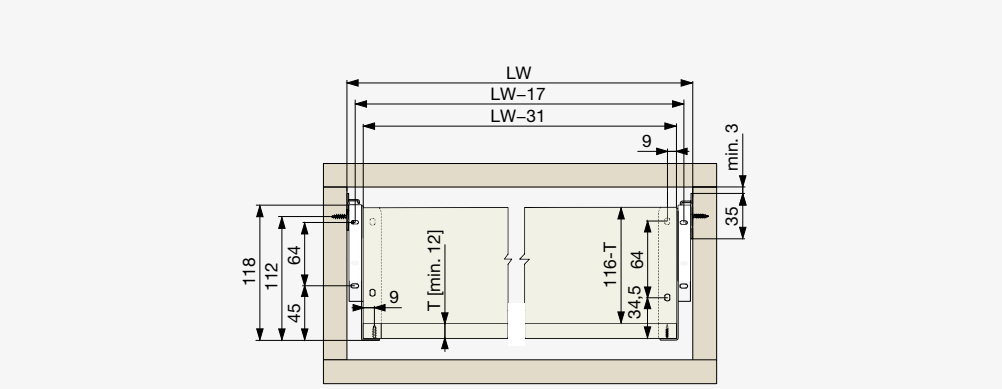

Riex NP11 fém fiókoldalas görgős fióksín, magasság 150 mm

- Teherbírás: 25 kg-ig
- Fiókfenék- és hátlaprögzítők az oldalfalakba integrálva
- Opcionálisan választható külső csillapító rendszer, lásd ezen az oldalon: 1.72
- Fiókfront állítása függőleges irányban:
  - Fel / le: ±2 mm

○ Fehér

● Szürke

Hosszúság NL [mm]	Fehér	Szürke
270	F000759	F000779
300	F000760	F000780
350	F000761	F000781
400	F000762	F000782
450	F000763	F000783
500	F000764	F000784
550	F000765	F000785

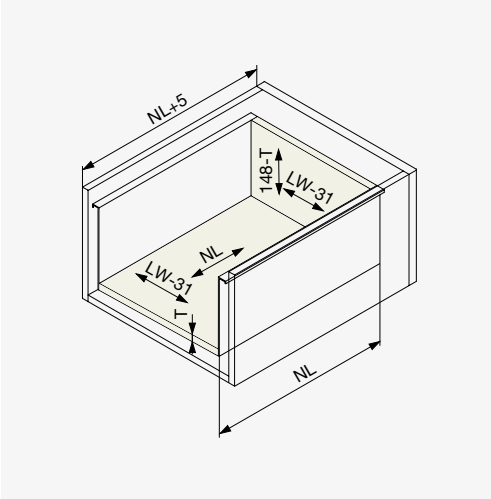

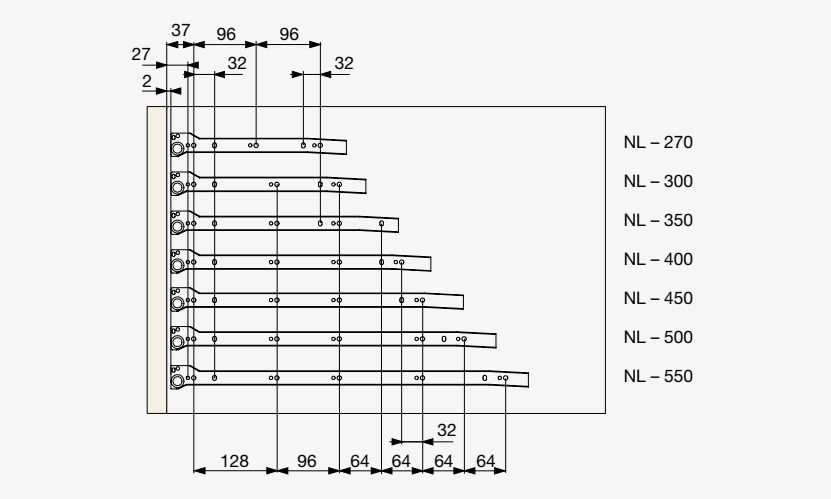

ⓘ **Jelmagyarázat**

NL – sínek névleges hossza
NL + 5 – belső szekrénymélység
LW – belső szekrényszélesség
LW - 31 – fenéklap szélessége / hátlap szélessége
T – fenéklap vastagsága

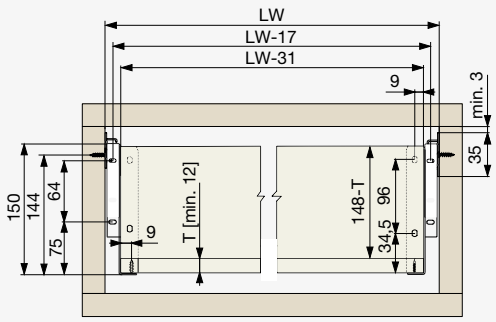

Riex NP11 fém fiókoldalas görgős fióksín, korlátok

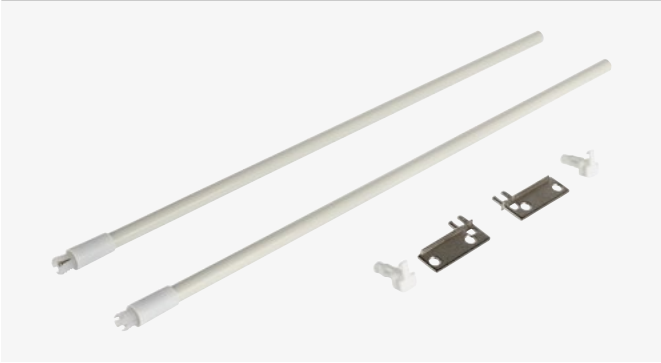

○ Fehér

● Szürke

- Tartalmaz 1 pár kör keresztmetszetű magasító korlátot és hátsó tartót

Hosszúság [mm]	Fehér	Szürke
300	F000786	F000792
350	F000787	F000793
400	F000788	F000794
450	F000789	F000795
500	F000790	F000796
550	F000791	F000797

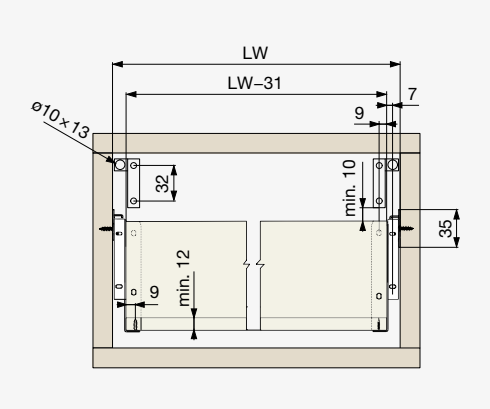

ⓘ Jelmagyarázat

LW – belső korpuszszélesség
LW - 31 – fenéklap szélessége / hátlap szélessége

Riex NP11 fém fiókoldalas görgős fióksín, külső csillapítás

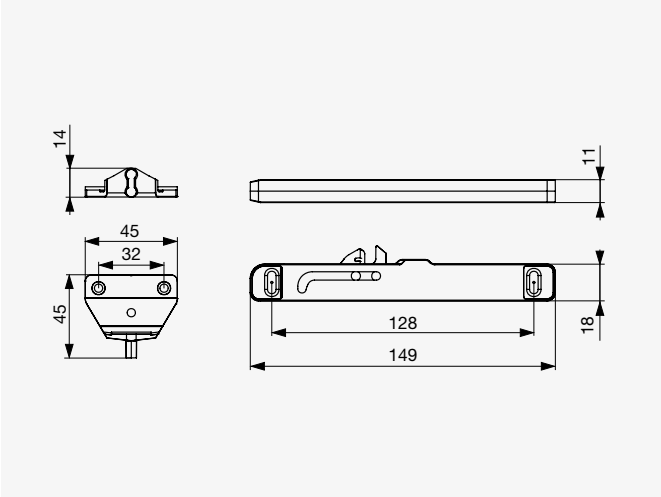

- A készlet tartalma: bal és jobb csillapító egység, valamint szerelősablon

Típus	Kód
Fém fiókoldalas fióksínhez	F005167

Görgős fióksínek

Riex NR09 görgős fióksín

- Teherbírás: 20 kg-ig

Hosszúság NL [mm]	Fehér	Barna	Fekete
250	F000545	F000553	F000561
300	F000546	F000554	F000562
350	F000547	F000555	F000563
400	F000548	F000556	F000564
450	F000549	F000557	F000565
500	F000550	F000558	F000566
550	F000551	×	×
600	F000552	×	×

○ Fehér

● Barna

● Fekete

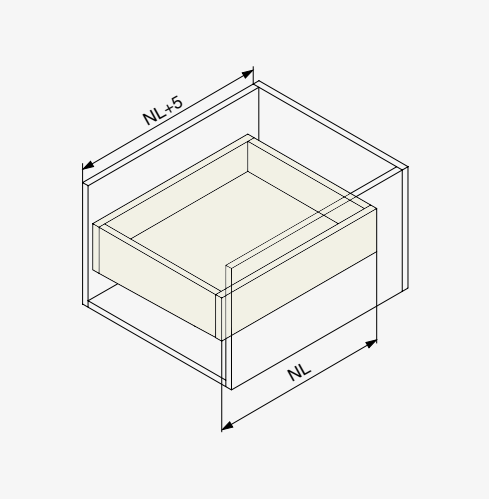

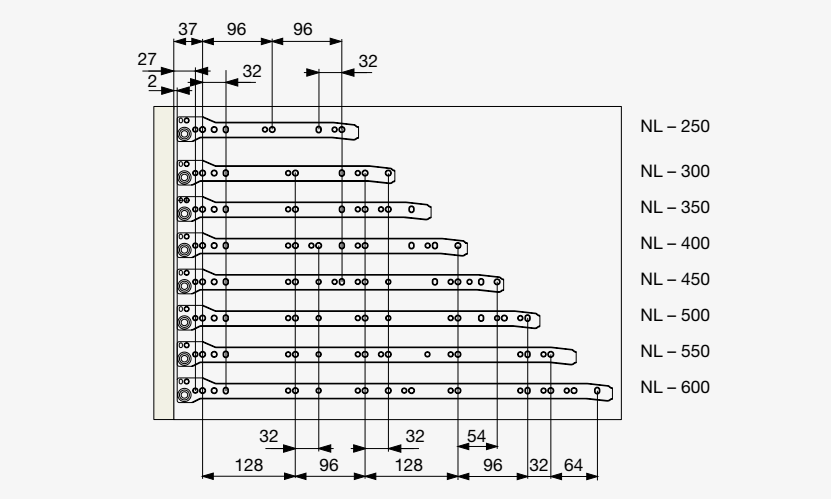

ⓘ **Jelmagyarázat**

NL – a fióksín névleges hossza
NL + 5 – belső korpuszmélység
LW – belső korpuszszélesség
LW - 25 – a fiók szélessége

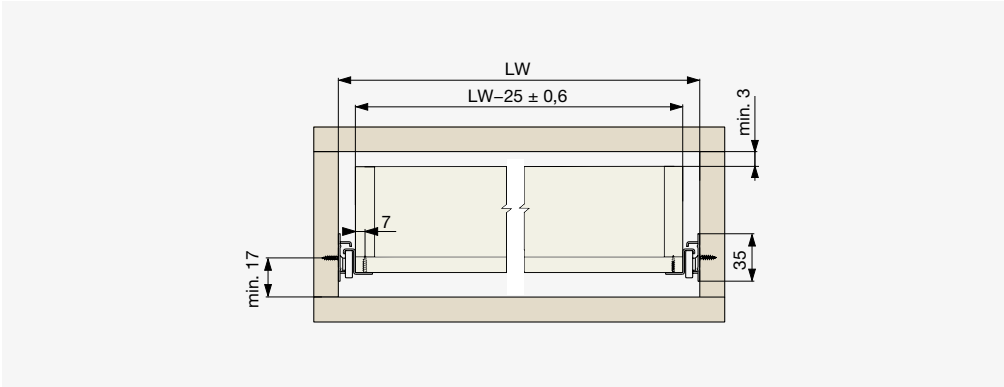

Riex NR09 görgős fióksín, külső csillapítás

- A készlet tartalma: bal és jobb csillapító egység, valamint szerelősablon

Típus	Kód
Görgős fióksínhez	**F005166**

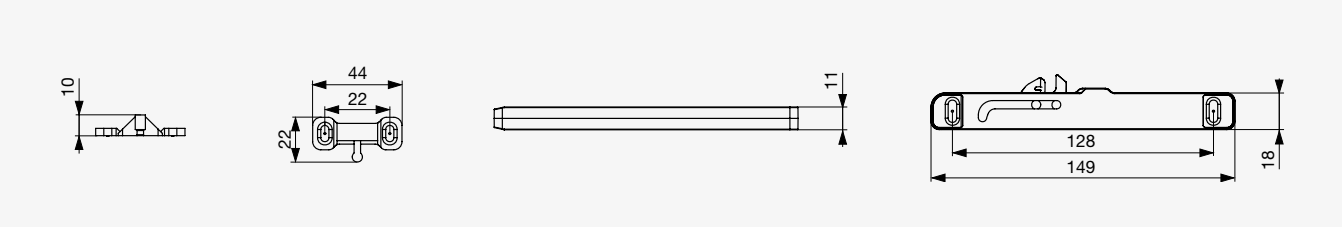

Szerelősablon

Riex Szerelősablon

- Szerelősablon és pontozó szerszám készlet
- A pontozó szerszám megkönnyíti a csavarhelyek jelölését

Alkalmas:
- RiexTrack, ND60, NX40, ND30, NU80, NU70, NU69, NU30, NB58, NB55, NR09, NP11 szerelőtalpakhoz
- Normál és belső fiókokhoz

Leírás	Kód
Szerelősablon és pontozó szerszám készlet	F011442

TARTALOM

Pántok és nyomásra nyíló szerkezetek

Akár klasszikus, tolóajtós vagy modern, fogantyú nélküli ajtót tervez, minőségi pántokra van szüksége. A nálunk kapható pántok magas tartósságot, hosszú élettartamot és kiváló csillapított záródást biztosítanak.Bővítettük csúcskategóriás NC70 termékcsaládunkat egy új színnel – sötétszürkével. Válasszon széles kínálatunkból rápattintós és rácsúsztatós pántokat a Riex márkától, valamint nyomásra nyíló szerkezeteket saját gyártásunkból vagy az Italiana Ferramenta kínálatából.

● **Riex kivetőpánt kínálat** **2.3**

● **Riex NC70 rápattintós** **2.7**
Riex NC70 pántok 2.8
Riex NC70 szerelőtalpak és kiegészítők 2.19

● **Riex NC40 rápattintósn** **2.21**
Riex NC40 pántok 2.21
Riex NC40 szerelőtalpak és kiegészítők 2.28

● **Riex NC20 rápattintós** **2.29**

● **Riex NS40 rácsúsztatós** **2.31**
Riex NS40 pántok 2.31
Riex NS40 szerelőtalpak 2.33

● **Riex NS20 / NS10 rácsúsztatós** **2.34**

● **Riex NS30 Mini rácsúsztatós pántok** **2.37**

● **Egyéb pántok** **2.39**

● **Ütközéscsillapítók** **2.44**

● **Nyomásra nyíló rendszerek** **2.45**
Riex Push-to-Open 2.45
Italiana Ferramenta K Push 2.47

Riex kivetőpánt kínálat

Rápattintós [Clip-On]
- Kényelmes megoldás a szerelőtalpra való fel- és leszerelés tekintetében
- Pozícióállítás egy lépésben

Rácsúsztatós [slide-on]
- A pántkar a szerelőtalphoz csavarral rögzítendő
- Alacsonyabb költség a rápattintós [Clip-On] kivitelhez képest
- Több lépésben állítható, kevesebb kényelem a szerelés tekintetében

Rápattintós pántok

	Riex NC70	Riex NC40	Riex NC20
Életciklus	●●●●●●	●●●●	●●●
Ár	€€€	€€	€€
Alkalmazási területek	●●●●●●	●●●●●	●●
Rögzítési technikák	●●●●●●	●●●●	●●
Funkcionalitás	●●●●●●	●●●●	●●●
Katalógus oldal	2.7	2.21	2.29

Rácsúsztatós pántok

	Riex NS40	Riex NS20	Riex NS10
Életciklus	●●●	●●	●
Ár	€€	€	€
Alkalmazási területek	●●	●	●
Rögzítési technikák	●●	●	●
Funkcionalitás	●●	●	●
Katalógus oldal	2.31	2.34	2.36

Bútorpántok alapjellemzői

A pántok száma

- Magasabb frontok rögzítéséhez más pántot kell használni
- A front szélessége maximum 600 mm lehet

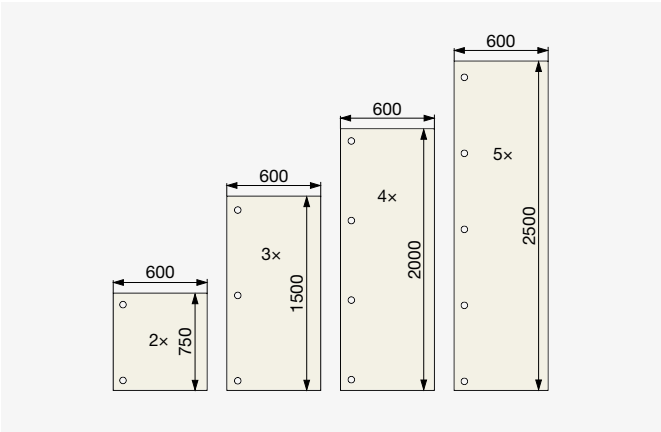

A pánt állítása

- Minden pánt 3 irányban állítható
- Excenter használata a pántkarban és a szerelőtalpban az egyszerűbb állítás érdekében

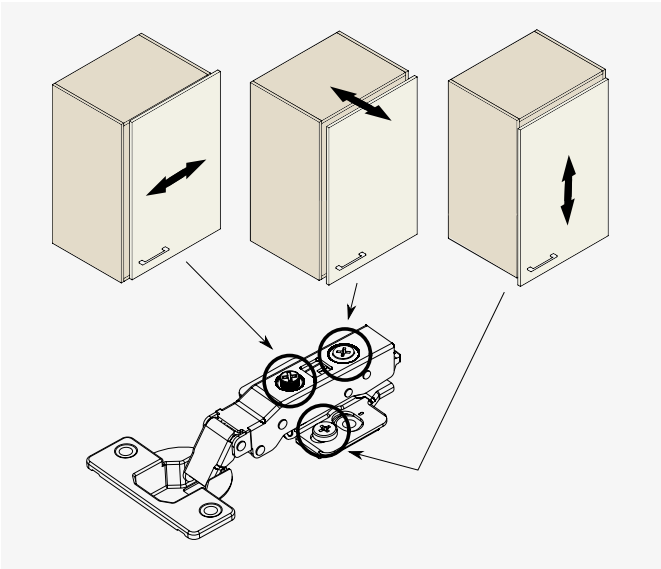

Kivetőpánt rögzítési technikák

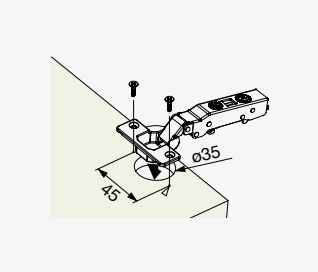

Csavarozható

- A pánttál rögzítésének leggyakoribb módja
- Önbehúzó csavarok használata
- Ajánlott csavarméret: 4 × 16
  [pl. SPAX 4 × 16 nikkelbevonatú – **F004280**]
- Csavarozható pánt modellek: NC70, NC40, NC20, NS40, NS20

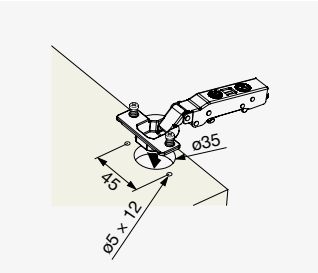

Eurocsavarok

- Eurocsavarok előre beépítve a kivetőpántba
- 6,3 mm-es menet átmérő biztosítja a nagyobb csatlakozási szilárdságot
- Eurocsavarokhoz előfúrás szükséges 5 × 12 mm méretben
- Eurocsavar pánt modellek: NC40, NS40, NS20

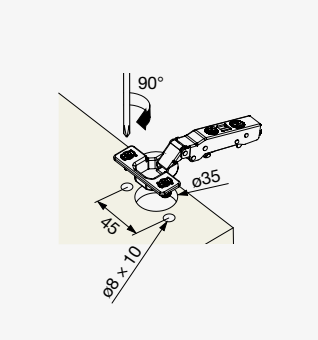

Gyors szerelés

- Gyors telepítés stabil csatlakozással
- Gyors szerelés düblek integráltan a kivetőpántban
- A csavart csak 90°-ban kell elfordítani a dübel rögzítéséhez
- Magas csatlakozási szilárdság az 8 mm-es átmérőjű feszítő dübelekkel
- A Gyors szereléshez előfúrás szükséges 8 × 10 mm méretben
- Gyors szerelés pánt modellek: NC70

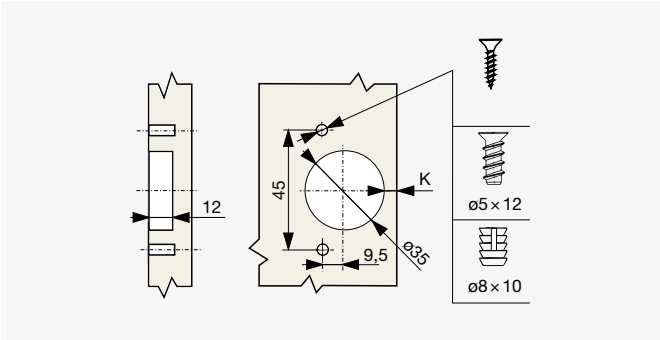

35 mm-es fúrás a pánttálnak

- Minden pánt ugyanazzal a fúrási mintával rendelkezik
- Többféle csatlakozási mód létezik:
  - Csavarozható
  - Eurocsavaros – előfúrást igényel
  - Dübelek – előfúrást igényelnek [Gyors szerelés és Préselhető verziókhoz]
- A K érték minden pánthoz külön táblázatban található
- A Mini pántok esetében a kivetőpánt furatának átmérője különbözik: ø26. Lásd 2.37 oldal

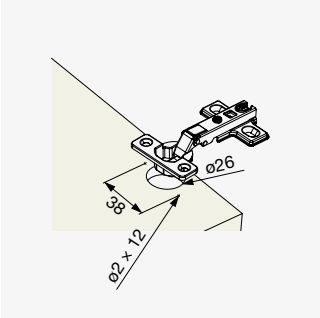

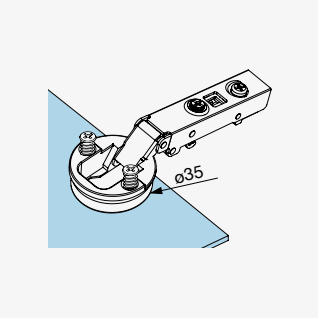

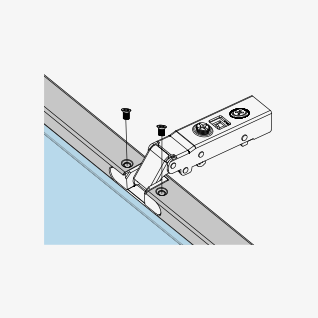

Egyéb pánttípusok

Mini pántok
Üvegajtó pántok
Keskeny ALU keretes pántok

Kivetőpántok felületkezelése

ⓘ Nikkel

ⓘ Sötétszürke Nikkel

- Galvanizált nikkelbevonat minden látható pántalkatrészen
- A pántokkal ellátott készletek tartalmazzák az összes kiegészítőt, beleértve a csavarokat is, amelyek színazonos nikkelbevonatúak

Szerelőtalpak telepítési típusai

Kereszt alakú szerelőtalpak

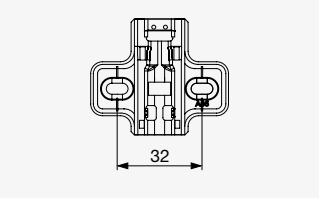

ⓘ Szerelőtalp EXC nélkül

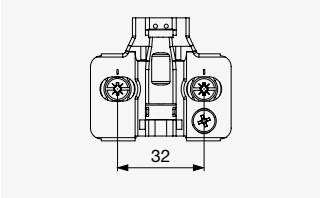

ⓘ Szerelőtalp EXC-rel

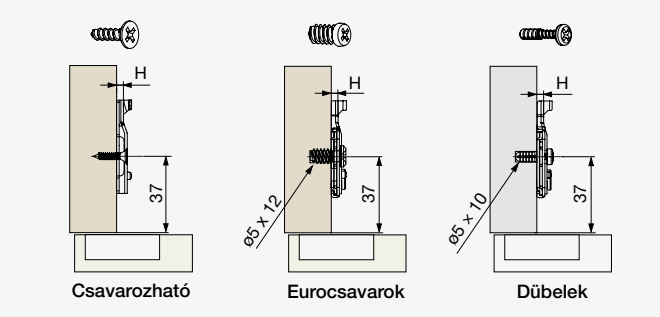

Csavarozható
- A pánttál rögzítésének leggyakoribb módja
- Önmetsző csavarok használata
- Ajánlott csavarméret: 4 × 16 mm
  [pl. SPAX 4 × 16 mm nikkelbevonatú – **F004280**]
- Csavarozható szerelőtalp modellek: NC70, NC40, NC20, NS40, NS30, NS20, NS10

Eurocsavarok
- Eurocsavarok előre beépítve a szerelőtalpba
- 6,3 mm-es menet átmérő biztosítja a nagyobb csatlakozási szilárdságot
- Eurocsavarokhoz előfúrás szükséges 5 × 12 mm méretben
- Eurocsavaros szerelőtalp modellek: NC70, NC40, NC20, NS40, NS30, NS20

Dübelek
- Gyors telepítés erős csatlakozással
- Dübelek előre beépítve a szerelőtalpba
  [a csavaros dűbelt meg kell húzni]
- Dübelekhez előfúrás szükséges 5 × 10 mm méretben
- Dübeles szerelőtalp modellek: NC70

4 furatos szerelőtalp

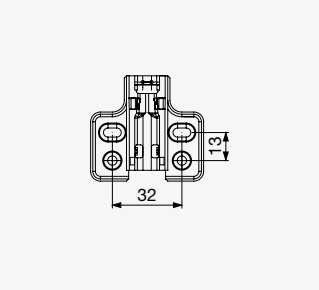

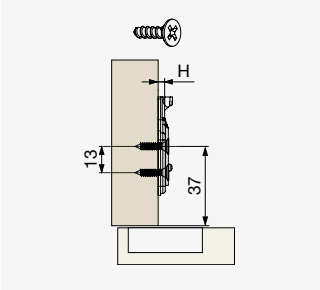

Csavarozható 4 furatos
- Erősebb rögzítést biztosít a szerelőtalp és a korpusz között
- Önmetsző csavarok használata
- Ajánlott csavarméret: 4 × 16 mm
  [pl. SPAX 4 × 16 mm nikkelbevonatú – **F004280**]
- Akkor is használható, ha a szerelőtalpokat alkatrész mindkét oldalán szerelik, hogy elkerüljék a csavarok ütközését
- Csavarozható 4 furatos modellek: NC40

Riex NC70 kivetőpántok, rápattintós

- Clip-On mechanizmus
- Lapított EXC csavar kialakítás [TOP modellekhez]
- Magas tartósság a masszív konstrukció miatt
- TÜV – 100 000 ciklusra
- Élettartam garancia
- Hosszú fém dugattyú [csillapított záródású modellekhez]
- Különböző csavarozási lehetőségekkel elérhető
- Két színváltozatban elérhető – nikkel és sötétszürke
- Széles pánt kínálat

Riex NC70 pánt, ráütődő, sötétszürke, 2 darabos készlet

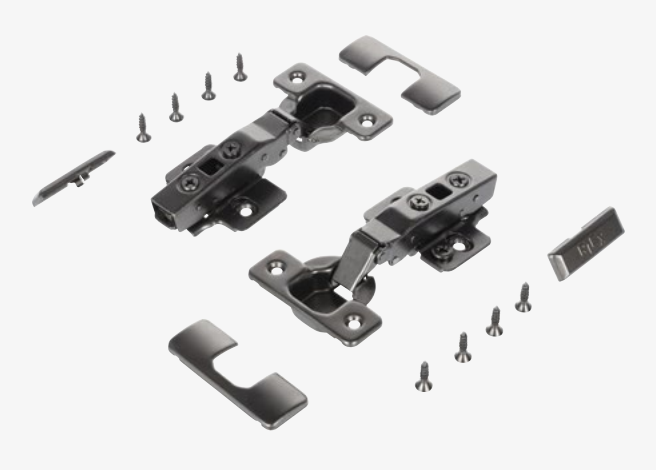

Típus	Kód
Csillapított	F007474

Függőleges beállítás EXC segítségével ±1,75 mm.

Csomag tartalma:
- 2 darab pánt
- 2 darab szerelőtalp H0 csavarozható EXC-rel
- 2 darab takarósapka a karhoz
- 2 darab takarósapka a pánttálhoz
- 8 darab fekete csavar

Kiskereskedelmi forgalomba hozatalra alkalmas csomagolásban.

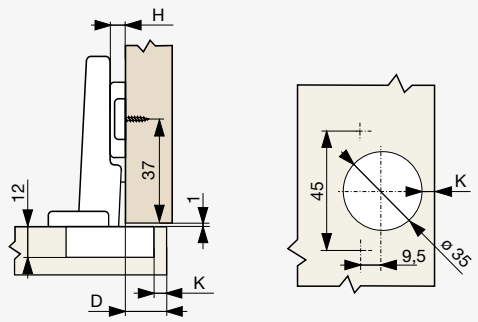

	Talp H0	Talp H2	Talp H4
K [mm]	D [mm]	D [mm]	D [mm]
4	15	13	11
5	16	14	12
6	17	15	13

Állítható ±3 mm.

Riex NC70 pánt, félig ráütődő, sötétszürke, 2 darabos készlet

Csomag tartalma:
- 2 darab pánt
- 2 darab szerelőtalp H0 csavarozható EXC-rel 2 darab takarósapka a karhoz
- 2 darab takarósapka a pánttálhoz
- 8 darab fekete csavar

Kiskereskedelmi forgalomba hozatalra alkalmas csomagolásban.

Típus	Kód
Csillapított	F007475

Függőleges beállítás EXC segítségével ±1,75 mm.

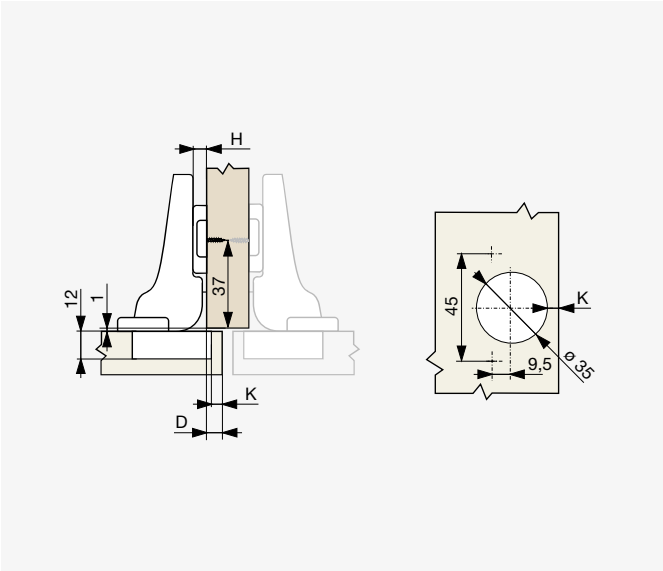

	Talp H0	Talp H2	Talp H4
K [mm]	D [mm]	D [mm]	D [mm]
4	6	4	2
5	7	5	3
6	8	6	4

Állítható ±3 mm.

Riex NC70 pánt, közézáródó, sötétszürke, 2 darabos készlet

Csomag tartalma:
- 2 darab pánt
- 2 darab szerelőtalp H0 csavarozható EXC-rel
- 2 darab takarósapka a karhoz
- 2 darab takarósapka a pánttálhoz
- 8 darab fekete csavar

Kiskereskedelmi forgalomba hozatalra alkalmas csomagolásban.

Típus	Kód
Csillapított	F007476

Függőleges beállítás EXC segítségével ±1,75 mm.

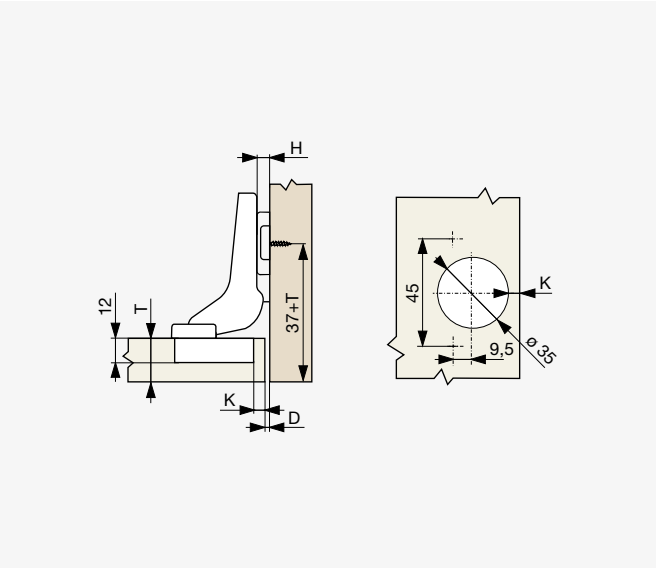

	Talp H0	Talp H2	Talp H4
K [mm]	D [mm]	D [mm]	D [mm]
3	4	6	8
4	3	5	7
5	2	4	6
6	1	3	5
7	0	2	4

Állítható ±3 mm.

Riex NC70 ráütődő kivetőpánt, rápattintós

Típus	Kód
Csillapított	F000001
Csillapítás nélkül	F000006
Rugó nélküli [nyomásra nyíló]	F000007

o. 2.12

Ajánlott szerelőtalpak:
- **F000043** H0 csavaros excenterrel
- **F000046** H0 csavaros

Egyéb NC70 szerelőtalpak és takaróelemek ezen az oldalon: 2.19.

Riex NC70 ráütődő kivetőpánt, rápattintós, Gyors Rögzítés ø8 mm

Típus	Kód
Csillapított	F000017

o. 2.12

Ajánlott szerelőtalpak:
- **F000043** H0 csavaros excenterrel
- **F000046** H0 csavaros

Egyéb NC70 szerelőtalpak és takaróelemek ezen az oldalon: 2.19.
QuickMount furat: ø8×10 mm.

Riex NC70 ráütődő kivetőpánt, rápattintós, 2 darabos készlet

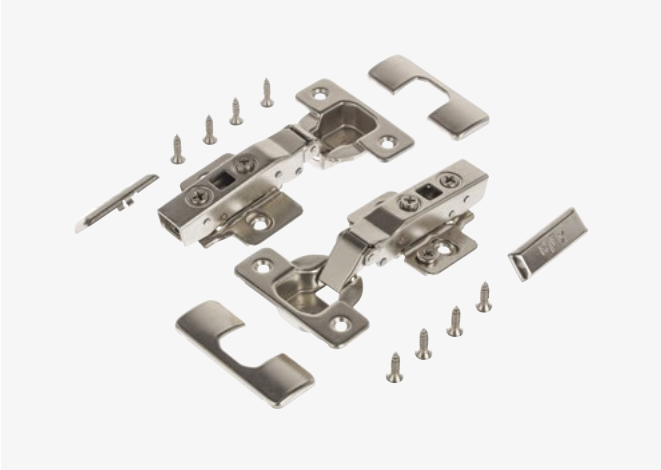

Típus	Kód
Csillapított	F000015

Függőleges beállítás EXC segítségével ±1,75 mm.

o. 2.12

Tartalma:
- 2 db pánt
- 2 db H0 csavaros szerelőtalp excenterrel
- 2 db takaróelem a pántkarhoz
- 2 db takaróelem a pánttálhoz

Kiskereskedelmi forgalomba hozatalra alkalmas csomagolásban.

Riex NC70 ráütődő kivetőpánt, rápattintós, csillapítással + H0 szerelőtalp

F007468

F000016

o. 2.12

Szerelőtalp típusa	Záró mechanizmus	Kód
H0 csavaros EXC-rel*	Csillapított	**F007468**
H0 csavaros	Csillapított	**F000016**

*** Függőleges beállítás EXC segítségével ±1,75 mm.**

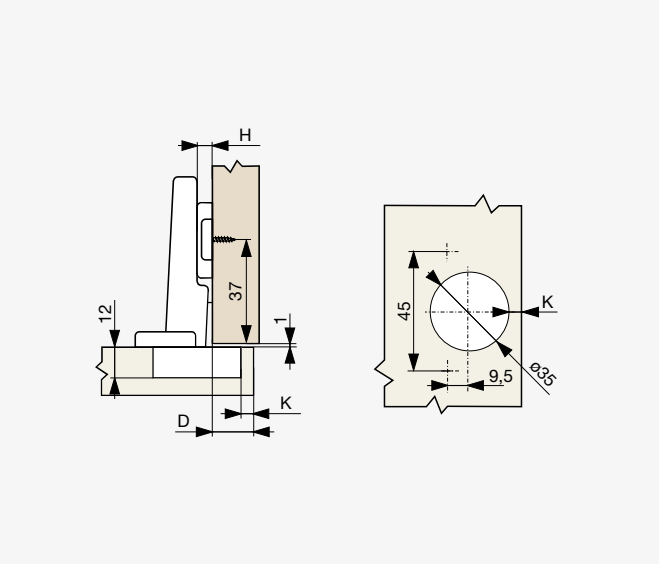

Riex NC70 ráütődő kivetőpánt, rápattintós

- **Rajz és táblázat érvényes a termékekre ezen az oldalon: 2.11 és 2.12**

	Szerelőtalp H0	Szerelőtalp H2	Szerelőtalp H4
K [mm]	D [mm]	D [mm]	D [mm]
4	15	13	11
5	16	14	12
6	17	15	13

Beállítás ±3 mm.

Riex NC70 félig ráütődő kivetőpánt, rápattintós

Típus	Kód
Csillapított	**F000008**
Csillapítás nélkül	**F000009**
Rugó nélküli [nyomásra nyíló]	**F000010**

Ajánlott szerelőtalpak:
- **F000043** H0 csavaros excenterrel
- **F000046** H0 csavaros

Egyéb NC70 szerelőtalpak és takaróelemek ezen az oldalon: 2.19.

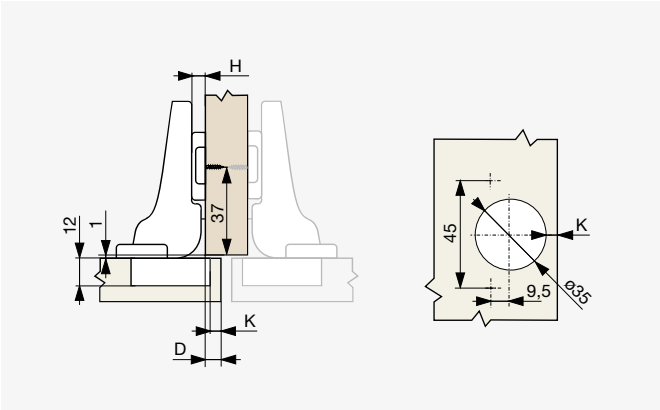

	Szerelőtalp H0	Szerelőtalp H2	Szerelőtalp H4
K [mm]	D [mm]	D [mm]	D [mm]
4	6	4	2
5	7	5	3
6	8	6	4

Beállítás ±3 mm.

Riex NC70 közézáródó kivetőpánt, rápattintós

Típus	Kód
Csillapított	**F000011**
Csillapítás nélkül	**F000012**
Rugó nélküli [nyomásra nyíló]	**F000013**

Ajánlott szerelőtalpak:
- **F000044** H2 csavaros excenterrel
- **F000047** H2 csavaros

Egyéb NC70 szerelőtalpak és takaróelemek ezen az oldalon: 2.19.

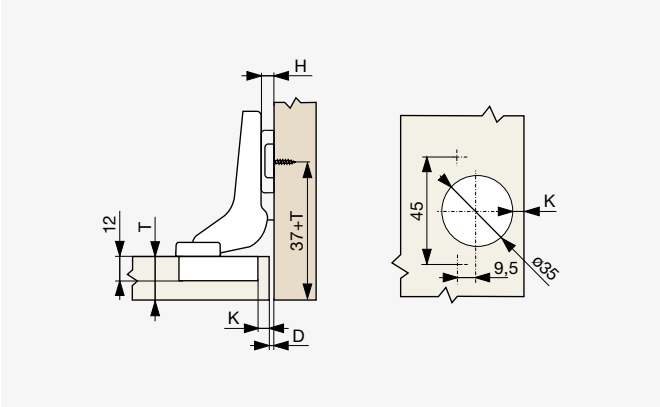

	Szerelőtalp H0	Szerelőtalp H2	Szerelőtalp H4
K [mm]	D [mm]	D [mm]	D [mm]
3	4	6	8
4	3	5	7
5	2	4	6
6	1	3	5
7	0	2	4

Beállítás ±3 mm.

Riex NC70 155°-os ráütődő kivetőpánt, rápattintós, nulla átfedéssel

Típus	Kód
Csillapított	**F000027**
Rugó nélküli [nyomásra nyíló]	**F000029**

A nulla átfedés alkalmassá teszi a pántokat belső fiókok és kihúzható kosarak használatához.

Ajánlott szerelőtalpak:
- **F000043** H0 csavarozható EXC-rel
- **F000046** H0 csavarozható
- Egyéb szerelőtalpak és takarósapkák NC70-es modellhez a 2.19 oldalon találhatók.

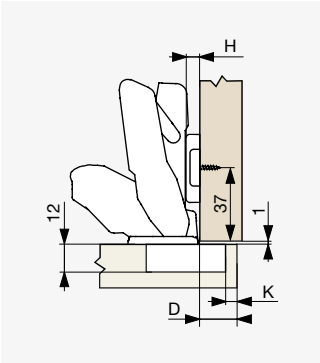

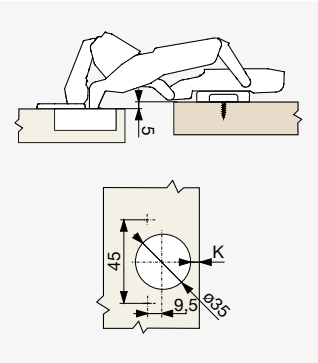

	Szerelőtalp H0	Szerelőtalp H2	Szerelőtalp H4
K [mm]	D [mm]	D [mm]	D [mm]
4	15	13	11
5	16	14	12
6	17	15	13

Állítható ±2 mm.

Riex NC70 pánt 165°, ráütődő

Típus	Kód
Csillapított	**F007469**

Ajánlott szerelőtalpak:
- **F000043** H0 csavarozható EXC-rel
- **F000046** H0 csavarozható

Egyéb szerelőtalpak és takarósapkák NC70-es modellhez a 2.19 oldalon találhatók.

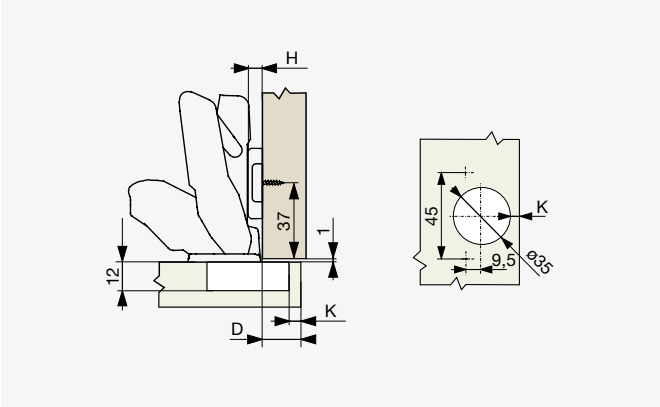

	Talp H0	Talp H2	Talp H4
K [mm]	D [mm]	D [mm]	D [mm]
4	15	13	11
5	16	14	12
6	17	15	13

Riex NC70 165°-os félig ráütődő kivetőpánt, rápattintós

Típus	Kód
Csillapított	**F000030**
Rugó nélküli [nyomásra nyíló]	**F000031**

Ajánlott szerelőtalpak:
- **F000043** H0 csavaros excenterrel
- **F000046** H0 csavaros

Egyéb NC70 szerelőtalpak és takaróelemek ezen az oldalon: 2.19.

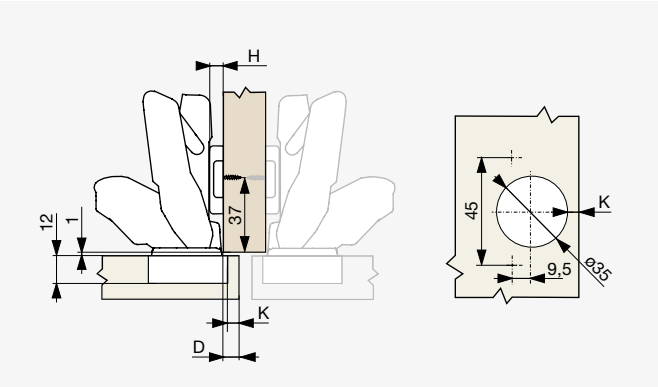

	Szerelőtalp H0	Szerelőtalp H2	Szerelőtalp H4
K [mm]	D [mm]	D [mm]	D [mm]
4	6	4	2
5	7	5	3
6	8	6	4

Beállítás ±2 mm.

Riex NC70 165°-os közézáródó kivetőpánt, rápattintós

Típus	Kód
Csillapított	**F000032**
Rugó nélküli nélküli [nyomásra nyíló]	**F000033**

Ajánlott szerelőtalpak:
- **F000044** H2 csavaros, excenterrel
- **F000047** H2 csavaros

Egyéb NC70 szerelőtalpak és takaróelemek ezen az oldalon: 2.19.

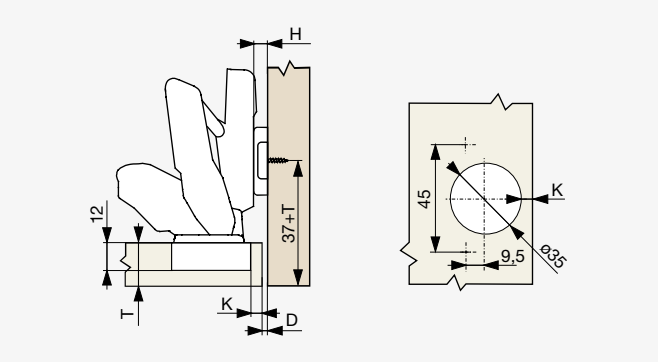

	Szerelőtalp H2	Szerelőtalp H4
K [mm]	D [mm]	D [mm]
4	1	3
5	0	2
6	–1	1

Beállítás ±3 mm.

Riex NC70 30°-os kivetőpánt

Típus	Kód
Csillapított	**F000034**
Rugó nélküli [nyomásra nyíló]	**F000035**

Ajánlott szerelőtalpak:
- **F000043** H0 csavaros excenterrel
- **F000046** H0 csavaros

Egyéb NC70 szerelőtalpak és takaróelemek ezen az oldalon: 2.19.

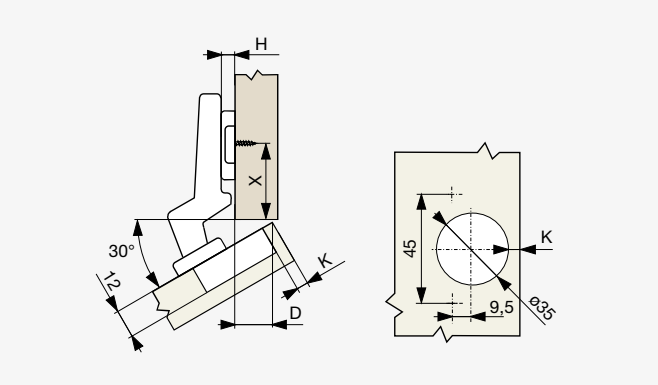

K [mm]	X [mm]	Szerelőtalp H0 D [mm]	Szerelőtalp H2 D [mm]	Szerelőtalp H4 D [mm]
4	37	3	1	–1
5	36	4	2	0
6	35	5	3	1
7	34	6	4	2

Beállítás ±3 mm.

Riex NC70 45°-os kivetőpánt

Típus	Kód
Csillapított	**F000036**
Rugó nélküli [nyomásra nyíló]	**F000037**

Ajánlott szerelőtalpak:
- **F000043** H0 csavaros excenterrel
- **F000046** H0 csavaros

Egyéb NC70 szerelőtalpak és takaróelemek ezen az oldalon: 2.19.

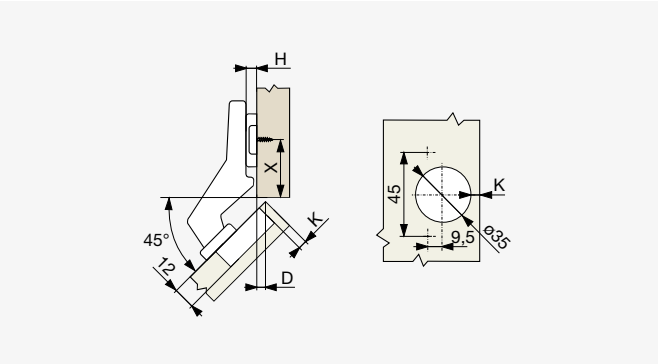

K [mm]	X [mm]	Szerelőtalp H0 D [mm]	Szerelőtalp H2 D [mm]	Szerelőtalp H4 D [mm]
4	37	3	1	–1
5	36	4	2	0
6	35	5	3	1

Beállítás ±3 mm.

Riex NC70 pillérpánt

Típus	Kód
Csillapított	**F000038**
Rugó nélküli [nyomásra nyíló]	**F000039**

Ajánlott szerelőtalpak:
- **F000044** H2 csavaros excenterrel
- **F000047** H2 csavaros

Egyéb NC70 szerelőtalpak és takaróelemek ezen az oldalon: 2.19.

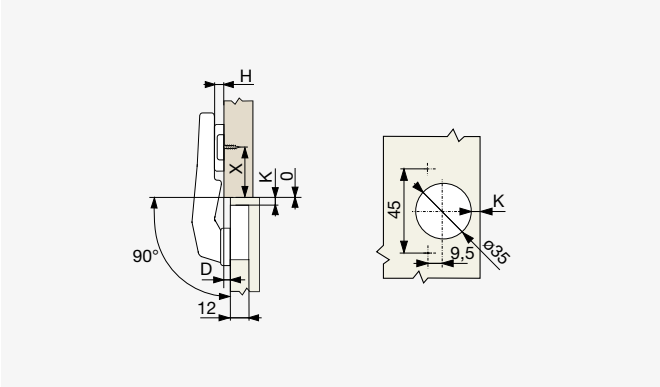

K [mm]	X [mm]	Szerelőtalp H0 D [mm]	Szerelőtalp H2 D [mm]	Szerelőtalp H4 D [mm]
4	20	3	1	–1
5	19	3	1	–1

Beállítás ±3 mm.

Riex NC70 sarokajtó pánt

Típus	Kód
Csillapítás nélkül	**F000040**

A pánt sarokszekrények frontjaihoz van tervezve.

Ajánlott szerelőtalpak:
- **F000043** H0 csavaros excenterrel
- **F000046** H0 csavaros

Egyéb NC70 szerelőtalpak és takaróelemek ezen az oldalon: 2.19.

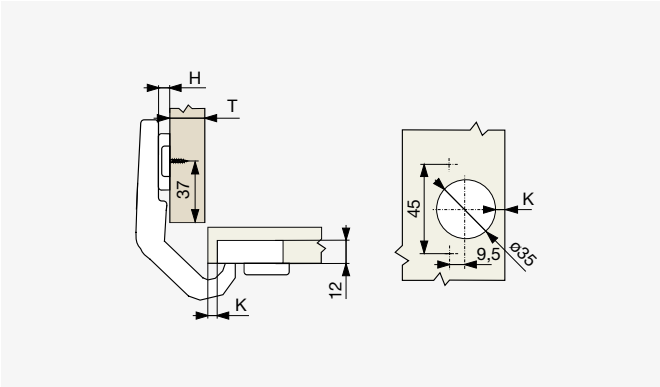

T [mm]	Talp magasság
18–22	H0
16	H2

Riex NC70 ráütődő kivetőpánt, rápattintós, üvegajtóhoz

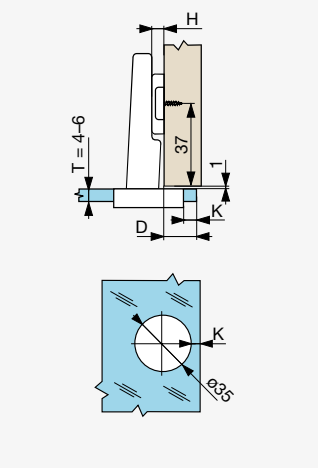

Típus	Kód
Csillapított	**F000143**

Ajánlott szerelőtalpak:
- **F000043** H0 csavaros excenterrel
- **F000046** H0 csavaros

Egyéb NC70 szerelőtalpak és takaróelemek ezen az oldalon: 2.19.

	Szerelőtalp H0	Szerelőtalp H2	Szerelőtalp H4
K [mm]	D [mm]	D [mm]	D [mm]
4	15	13	11
5	16	14	12
6	17	15	13

Beállítás ±3 mm.

Riex NC70 közézáródó kivetőpánt, rápattintós, üvegajtóhoz

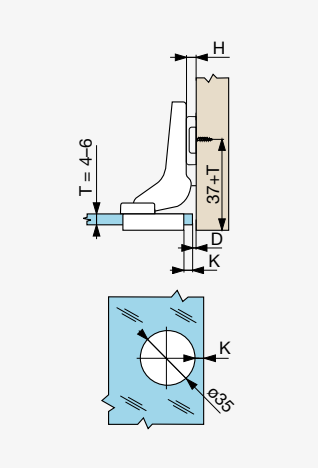

Típus	Kód
Csillapított	**F000145**

Ajánlott szerelőtalpak:
- **F000043** H0 csavaros excenterrel
- **F000046** H0 csavaros

Egyéb NC70 szerelőtalpak és takaróelemek ezen az oldalon: 2.19.

	Szerelőtalp H0	Szerelőtalp H2	Szerelőtalp H4
K [mm]	D [mm]	D [mm]	D [mm]
4	3	5	7
5	2	4	6
6	1	3	5

Beállítás ±3 mm.

Riex NC70 ráütődő kivetőpánt, rápattintós, vékony alumínium kerethez

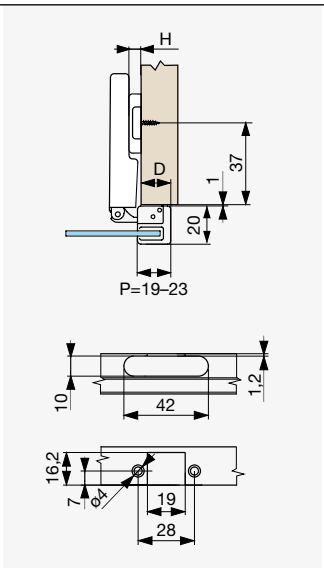

Típus	Kód
Csillapított	**F003334**

Ajánlott szerelőtalpak:
- **F000043** H0 csavaros excenterrel
- **F000046** H0 csavaros

Egyéb NC70 szerelőtalpak és takaróelemek ezen az oldalon: 2.19.
A pántok tartalmazzák a csavarokat, amelyekkel a pánt a kerethez rögzíthető.

	Szerelőtalp H0	Szerelőtalp H2	Szerelőtalp H4
P [mm]	D [mm]	D [mm]	D [mm]
19	17	15	13
20	18	16	14
21	19	17	15
22	20	18	16
23	21	19	17

Beállítás ±3 mm.

Riex NC70 szerelőtalpak és kiegészítők

Csavaros szerelőtalp excenterrel

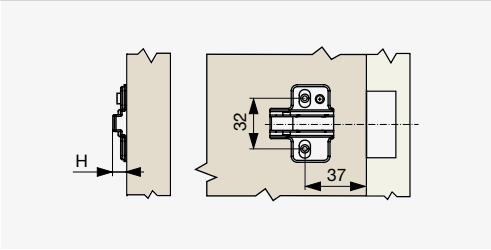

Típus	Kód
H0	F000043
H2	F000044
H4	F000045

Függőleges beállítás EXC segítségével ±1,75 mm.

Csavaros szerelőtalp

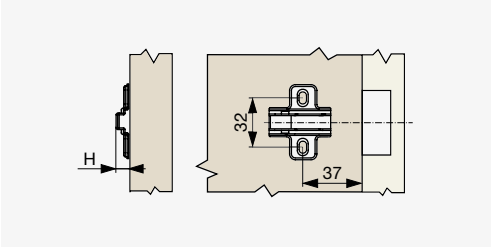

Típus	Kód
H0	F000046
H2	F000047
H4	F000048

Szerelőtalp Eurocsavarokkal EXC-rel

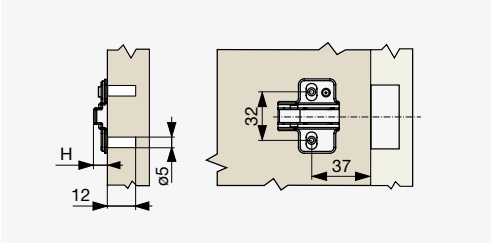

Típus	Kód
H0	F007471
H2	F007472
H4	F007473

Függőleges beállítás EXC segítségével ±1,75 mm.

Eurocsavaros szerelőtalp

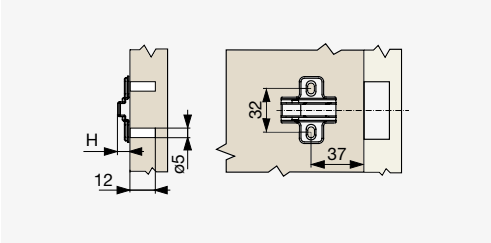

Típus	Kód
H0	F000049

ø5 mm feszítő dübeles szerelőtalp excenterrel

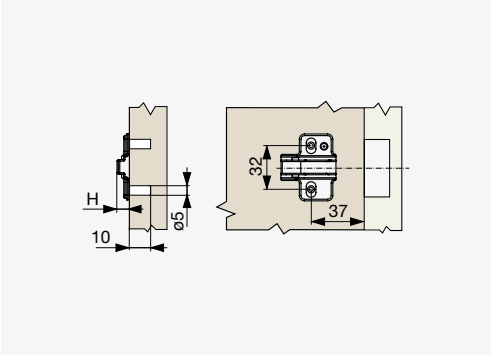

Típus	Kód
H0	F000050
H2	F007477
H4	F007478

Függőleges beállítás EXC segítségével ±1,75 mm.

ø5 mm feszítő dübeles szerelőtalp

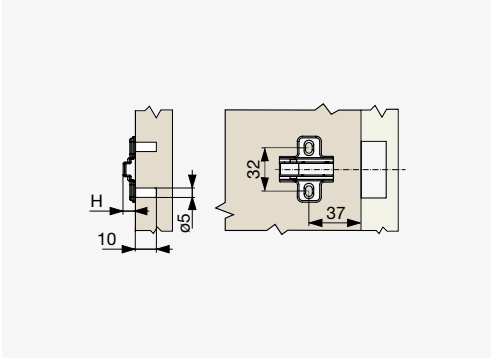

Típus	Kód
H0	F000051

Takarósapkák

Típus	Kód
Tál	F000053
Kar Riex	F000054
Kar logo nélkül	F010350

Kérésre egyedi logóval ellátva is rendelhető.

Szöghatároló

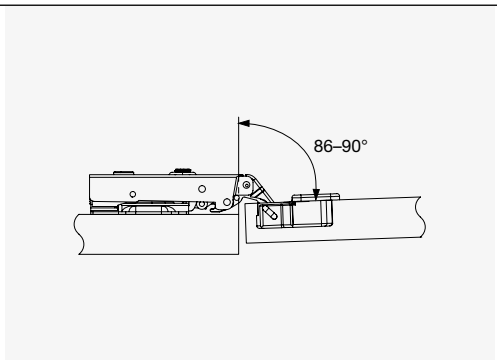

Típus	Kód
Csökkentés 90°-ra	F003063

Riex NC40 kivetőpánt, rápattintós

Riex NC40 ráütődő kivetőpánt, rápattintós

Típus	Kód
Csillapított	**F000058**
Csillapítás nélkül	**F000063**

o. 2.22

Ajánlott szerelőtalpak:
- **F000093** H0 csavaros excenterrel
- **F000096** H0 csavaros

Egyéb NC40 szerelőtalpak és takaróelemek ezen az oldalon: 2.28.

Riex NC40 ráütődő kivetőpánt, rápattintós, csillapítás nélkül

Típus	Kód
Csillapítás nélkül	**F000071**

o. 2.22

Ajánlott szerelőtalpak:
- **F000096** H0 csavaros

Egyéb NC40 szerelőtalpak és takaróelemek ezen az oldalon: 2.28.

Riex NC40 ráütődő kivetőpánt, rápattintós, Eurocsavaros

Típus	Kód
Csillapított	**F003496**

o. 2.22

Ajánlott szerelőtalpak:
- **F000093** H0 csavaros excenterrel
- **F000099** H0 Euro-csavaros

Egyéb NC40 szerelőtalpak és takaróelemek ezen az oldalon: 2.28.

Riex NC40 ráütődő kivetőpánt, rápattintós + H0 szerelőtalp excenteres

Típus	Kód
Csillapított	F000060

Függőleges beállítás EXC segítségével ±1,75 mm.

o. 2.22

Riex NC40 ráütődő kivetőpánt, rápattintós + H0 szerelőtalp

Típus	Kód
Csillapított	F000061

o. 2.22

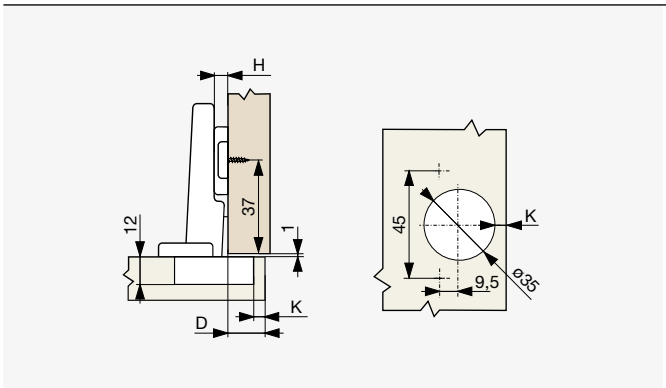

Riex NC40 ráütődő kivetőpánt, rápattintós

- Rajz és táblázat érvényes a termékekre ezen az oldalon: 2.21 és 2.22

	Szerelőtalp H0	Szerelőtalp H2	Szerelőtalp H4
K [mm]	D [mm]	D [mm]	D [mm]
4	14	12	10
5	15	13	11
6	16	14	12

Beállítás ±4 mm.

Riex NC40 félig ráütődő kivetőpánt, rápattintós

Típus	Kód
Csillapított	**F000065**
Csillapítás nélkül	**F000066**

Ajánlott szerelőtalpak:
- **F000093** H0 csavaros excenterrel
- **F000096** H0 csavaros

Egyéb NC40 szerelőtalpak és takaróelemek ezen az oldalon: 2.28.

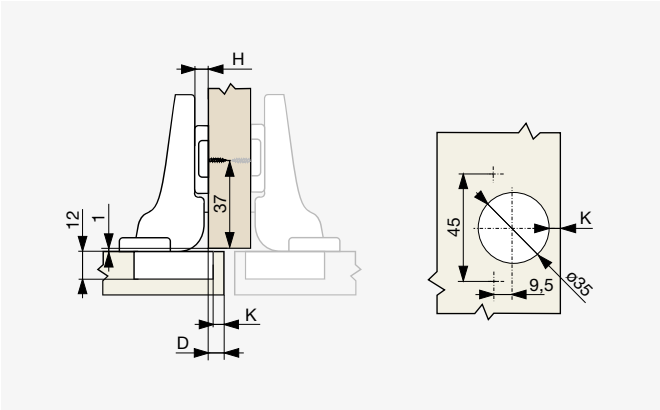

	Szerelőtalp H0	Szerelőtalp H2	Szerelőtalp H4
K [mm]	D [mm]	D [mm]	D [mm]
4	4	2	0
5	5	3	1
6	6	4	2

Beállítás ±4 mm.

Riex NC40 közézáródó kivetőpánt, rápattintós

Típus	Kód
Csillapított	**F000068**
Csillapítás nélkül	**F000069**

Ajánlott szerelőtalpak:
- **F000093** H0 csavaros excenterrel
- **F000096** H0 csavaros

Egyéb NC40 szerelőtalpak és takaróelemek ezen az oldalon: 2.28.

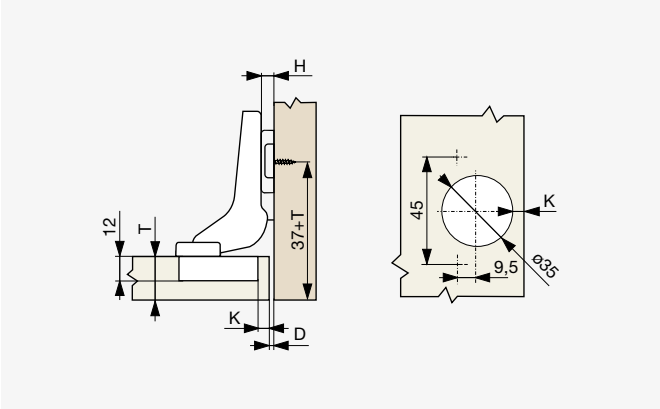

	Szerelőtalp H0	Szerelőtalp H2	Szerelőtalp H4
K [mm]	D [mm]	D [mm]	D [mm]
4	4	6	8
5	3	5	7
6	2	4	6

Beállítás ±4 mm.

Riex NC40 155°-os ráütődő kivetőpánt, rápattintós, nulla átfedéssel

Típus	Kód
Csillapított	F000074

A nulla átfedés alkalmassá teszi a pántokat belső fiókok és kihúzható kosarak használatához.

Ajánlott szerelőtalpak:
- **F000093** H0 csavaros excenterrel
- **F000096** H0 csavaros

Egyéb NC40 szerelőtalpak és takaróelemek ezen az oldalon: 2.28.

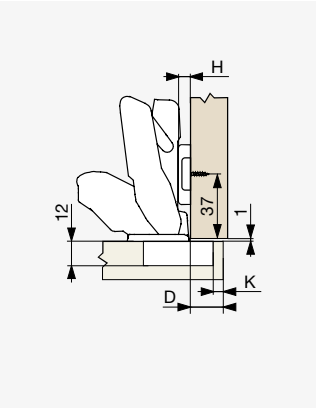

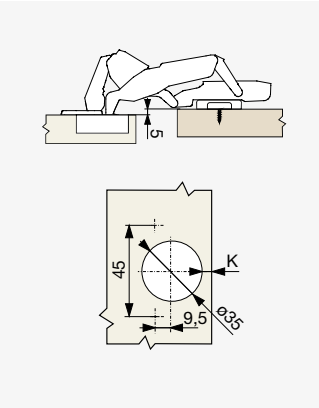

	Szerelőtalp H0	Szerelőtalp H2	Szerelőtalp H4
K [mm]	D [mm]	D [mm]	D [mm]
4	15	13	11
5	16	14	12
6	17	15	13

Beállítás ±3 mm.

Riex NC40 155°-os félig ráütődő kivetőpánt, rápattintós

Típus	Kód
Csillapított	F000077

Ajánlott szerelőtalpak:
- **F000093** H0 csavaros excenterrel
- **F000096** H0 csavaros

Egyéb NC40 szerelőtalpak és takaróelemek ezen az oldalon: 2.28.

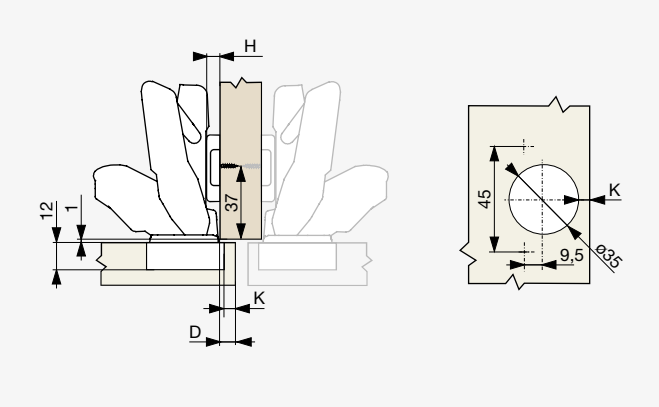

	Szerelőtalp H0	Szerelőtalp H2	Szerelőtalp H4
K [mm]	D [mm]	D [mm]	D [mm]
4	6	4	2
5	7	5	3
6	8	6	4

Beállítás ±3 mm.

Riex NC40 155°-os közézáródó kivetőpánt, rápattintós

Típus	Kód
Csillapított	**F000079**

Ajánlott szerelőtalpak:
- **F000093** H0 csavaros excenterrel
- **F000096** H0 csavaros

Egyéb NC40 szerelőtalpak és takaróelemek ezen az oldalon: 2.28.

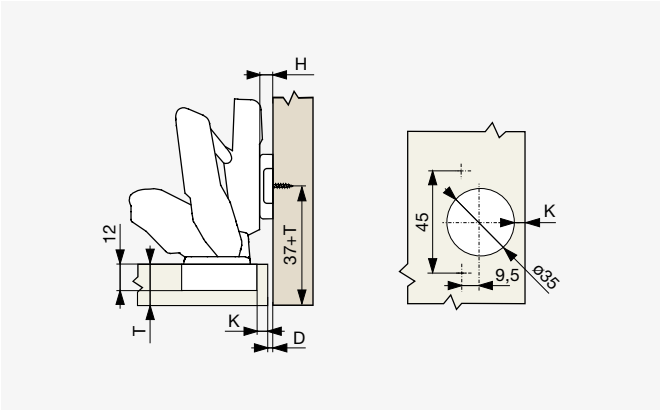

	Szerelőtalp H0	Szerelőtalp H2	Szerelőtalp H4
K [mm]	D [mm]	D [mm]	D [mm]
4	0	2	4
5	–1	1	3
6	–2	0	2

Beállítás ±3 mm.

Riex NC40 30°-os kivetőpánt

Típus	Kód
Csillapított	**F000081**
Csillapítás nélkül	**F000082**

Ajánlott szerelőtalpak:
- **F000093** H0 csavaros excenterrel
- **F000096** H0 csavaros

Egyéb NC40 szerelőtalpak és takaróelemek ezen az oldalon: 2.28.

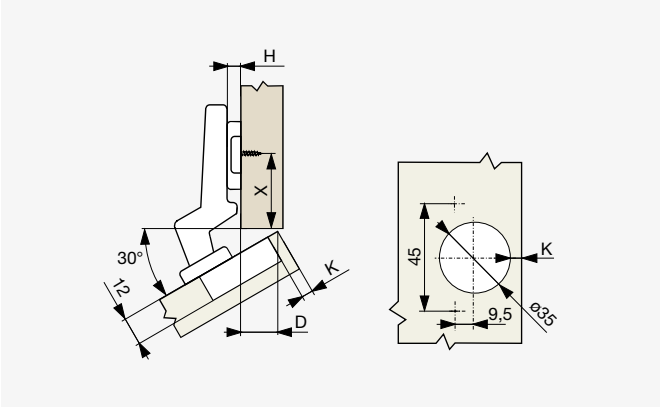

		Szerelőtalp H0	Szerelőtalp H2	Szerelőtalp H4
K [mm]	X [mm]	D [mm]	D [mm]	D [mm]
5	36	3	1	–1
6	35	4	2	0
7	34	5	3	1

Beállítás ±3 mm.

Riex NC40 45°-os kivetőpánt

Típus	Kód
Csillapított	**F000084**
Csillapítás nélkül	**F000085**

Ajánlott szerelőtalpak:
- **F000093** H0 csavaros excenterrel
- **F000096** H0 csavaros

Egyéb NC40 szerelőtalpak és takaróelemek ezen az oldalon: 2.28.

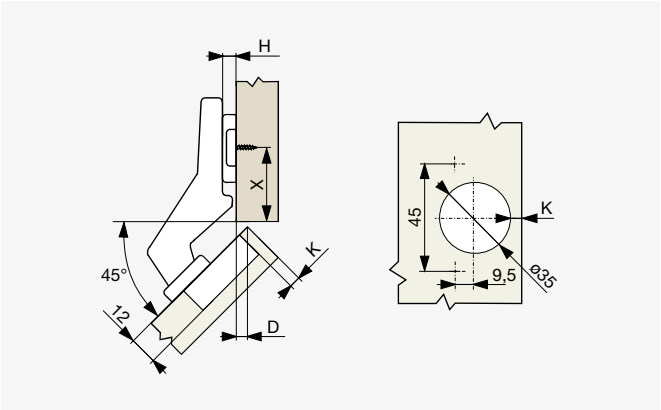

K [mm]	X [mm]	Szerelőtalp H0 D [mm]	Szerelőtalp H2 D [mm]	Szerelőtalp H4 D [mm]
4	37	4	2	0
5	36	5	3	1
6	35	6	4	2
7	37	7	5	3

Beállítás ±3 mm.

Riex NC40 pillérpánt

Típus	Kód
Csillapított	**F000087**
Csillapítás nélkül	**F000088**

Ajánlott szerelőtalpak:
- **F000094** H2 csavaros excenterrel
- **F000097** H2 csavaros

Egyéb NC40 szerelőtalpak és takaróelemek ezen az oldalon: 2.28.

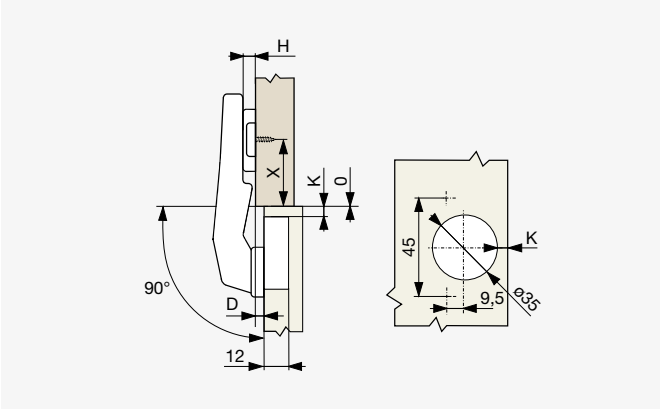

K [mm]	X [mm]	Szerelőtalp H0 D [mm]	Szerelőtalp H2 D [mm]	Szerelőtalp H4 D [mm]
4	20	3	1	–1
5	19	3	1	–1

Beállítás ±3 mm.

Riex NC40 sarokajtó pánt

Típus	Kód
Csillapítás nélkül	**F000090**

A pánt sarokszekrények frontjaihoz van tervezve.

Ajánlott szerelőtalpak:
- **F000093** H0 csavaros excenterrel
- **F000096** H0 csavaros

Egyéb NC40 szerelőtalpak és takaróelemek ezen az oldalon: 2.28.

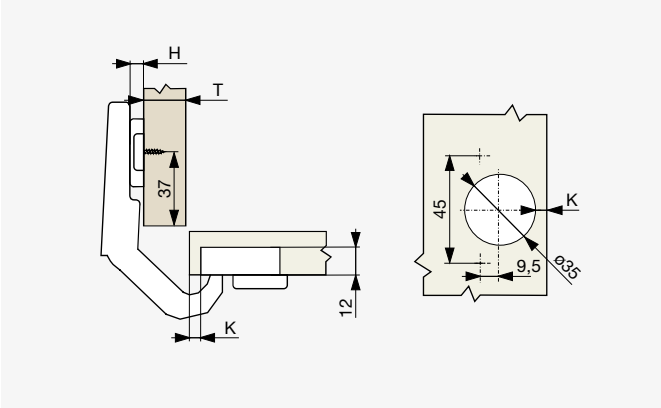

T [mm]	Talp magasság
18–22	H0
16	H2

Riex NC40 szerelőtalpak és kiegészítők

Csavaros szerelőtalp excenterrel

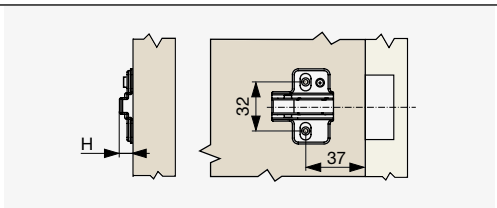

Típus	Kód
H0	F000093
H2	F000094
H4	F000095

Függőleges beállítás EXC segítségével ±1,75 mm.

Csavaros szerelőtalp

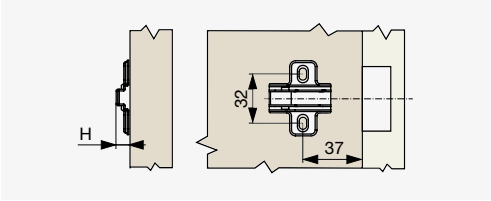

Típus	Kód
H0	F000096
H2	F000097
H4	F000098

Eurocsavaros szerelőtalp

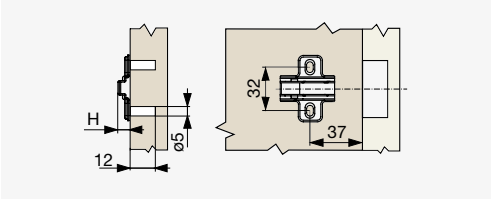

Típus	Kód
H0	F000099

Csavaros szerelőtalp [4 furatos]

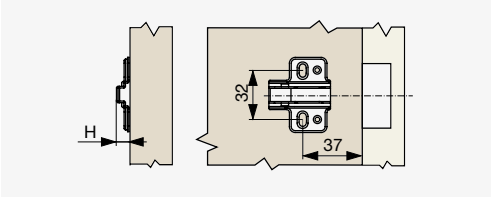

Típus	Kód
H0	F000100

Pánttakarók

Típus	Kód
Pánttál	F000102
Pántkar – ráütődő pántok	F000103
Pántkar – félig ráütődő és közézáródó pántok	F000104

Riex NC20 kivetőpánt, rápattintós

Riex NC20 ráütődő kivetőpánt, rápattintós + H0 szerelőtalp

Típus	Szerelőtalp típus	Kód
Csillapított	EXC nélkül	**F000123**
	EXC-rel*	**F007357**

Függőleges beállítás EXC segítségével ±1,75 mm.

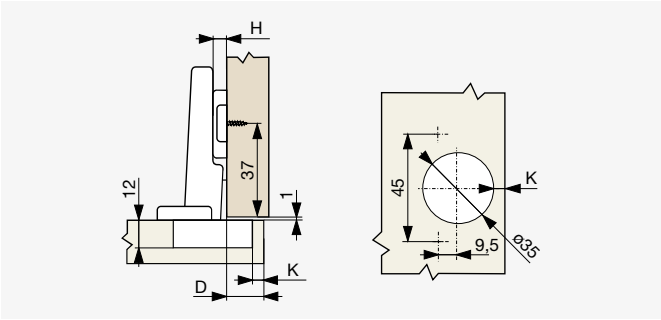

K [mm]	Szerelőtalp H0 D [mm]
4	16
5	17
6	18

Beállítás ±2 mm.

Riex NC20 ráütődő kivetőpánt, rápattintós + H0 szerelőtalp Eurocsavaros

Típus	Kód
Csillapított	**F000124**

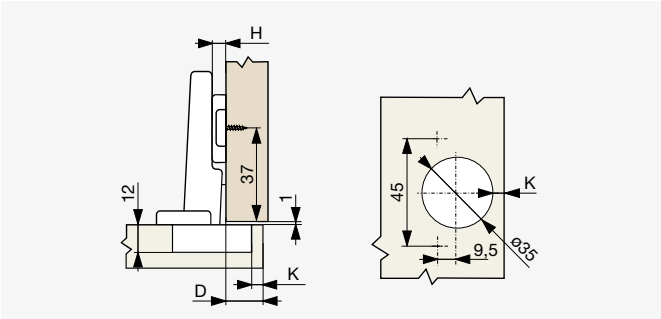

K [mm]	Szerelőtalp H0 D [mm]
4	16
5	17
6	18

Beállítás ±2 mm.

Riex NC20 félig ráütődő kivetőpánt, rápattintós + H0 szerelőtalp

Típus	Kód
Csillapított	F000125

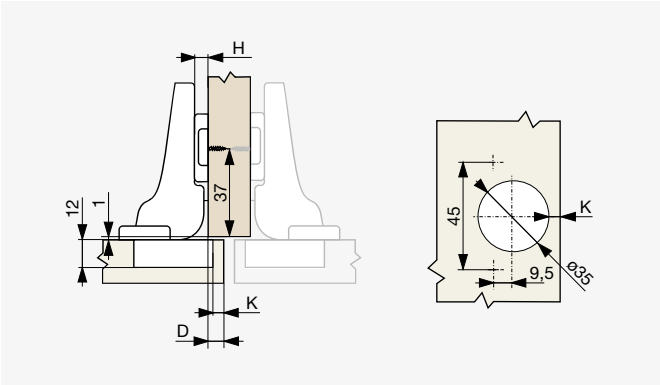

K [mm]	Szerelőtalp H0 D [mm]
4	7
5	8
6	9

Beállítás ±2 mm.

Riex NC20 közézáródó kivetőpánt, rápattintós + H0 szerelőtalp

Típus	Kód
Csillapított	F000126

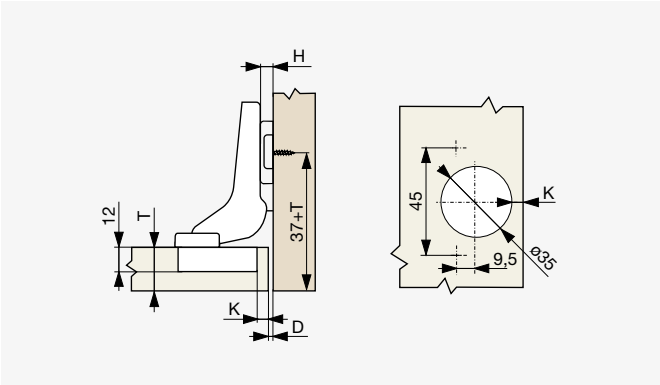

K [mm]	Szerelőtalp H0 D [mm]
4	2
5	1
6	0

Beállítás ±2 mm.

Riex NS40 kivetőpánt, rácsúsztatós

Riex NS40 ráütődő kivetőpánt, rácsúsztatós

Típus	Kód
Csillapítás nélkül	**F000107**

Ajánlott szerelőtalpak:
- **F000115** H0 csavaros
- **F000116** H0 Euro-csavaros

Egyéb NS40 szerelőtalpak és takaróelemek ezen az oldalon: 2.33.

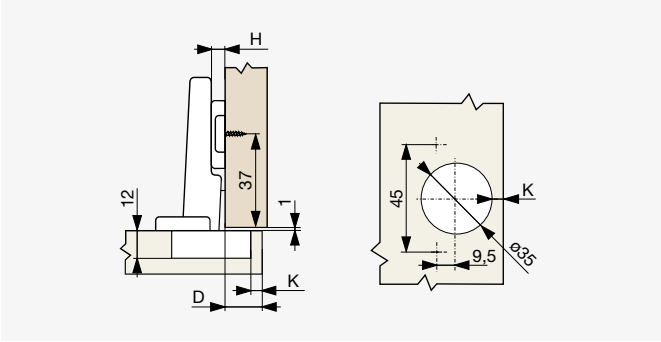

	Szerelőtalp H0	Szerelőtalp H2	Szerelőtalp H4
K [mm]	D [mm]	D [mm]	D [mm]
4	13	11	9
5	14	12	10
6	15	13	11

Beállítás ±4 mm.

Riex NS40 ráütődő kivetőpánt, rácsúsztatós, Eurocsavaros

Típus	Kód
Csillapítás nélkül	**F000108**

Ajánlott szerelőtalpak:
- **F000115** H0 csavaros
- **F000116** H0 Euro-csavaros

Egyéb NS40 szerelőtalpak és takaróelemek ezen az oldalon: 2.33.

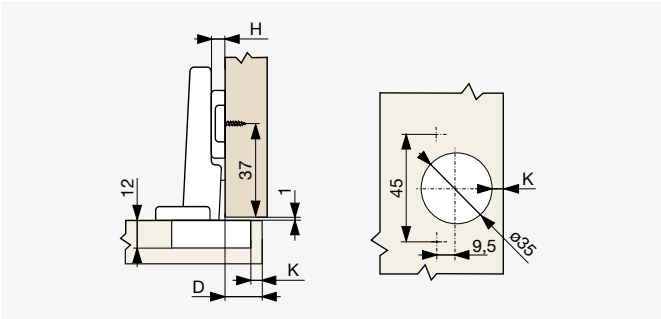

	Szerelőtalp H0	Szerelőtalp H2	Szerelőtalp H4
K [mm]	D [mm]	D [mm]	D [mm]
4	13	11	9
5	14	12	10
6	15	13	11

Beállítás ±4 mm.

Riex NS40 félig ráütődő kivetőpánt, rácsúsztatós

Típus	Kód
Csillapítás nélkül	**F000111**

Ajánlott szerelőtalpak:
- **F000115** H0 csavaros
- **F000116** H0 Euro-csavaros

Egyéb NS40 szerelőtalpak és takaróelemek ezen az oldalon: 2.33.

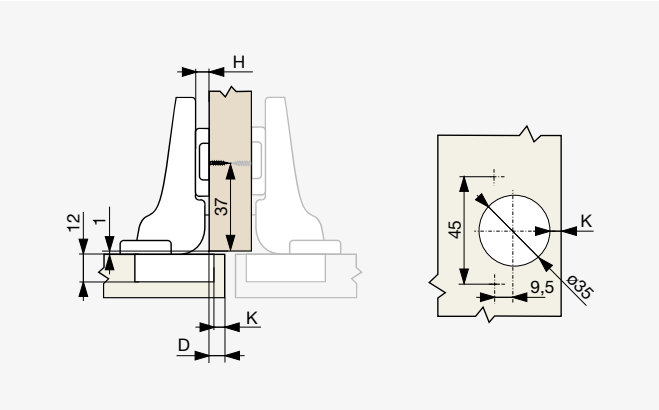

	Szerelőtalp H0	Szerelőtalp H2	Szerelőtalp H4
K [mm]	D [mm]	D [mm]	D [mm]
4	4	2	0
5	5	3	1
6	6	4	2

Beállítás ±4 mm.

Riex NS40 közézáródó kivetőpánt, rácsúsztatós

Típus	Kód
Csillapítás nélkül	**F000112**

Ajánlott szerelőtalpak:
- **F000115** H0 csavaros
- **F000116** H0 Euro-csavaros

Egyéb NS40 szerelőtalpak és takaróelemek ezen az oldalon: 2.33.

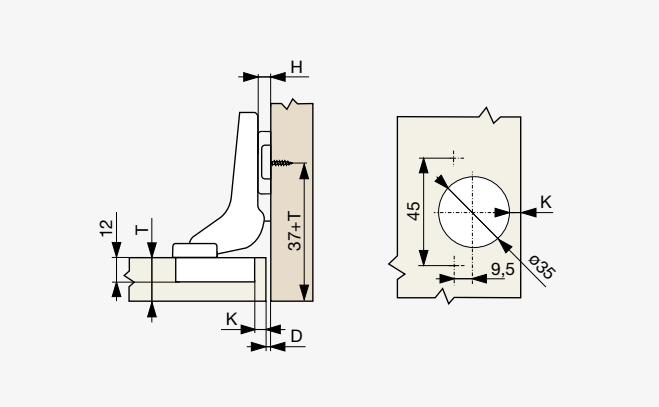

	Szerelőtalp H0	Szerelőtalp H2	Szerelőtalp H4
K [mm]	D [mm]	D [mm]	D [mm]
4	4	6	8
5	3	5	7
6	2	4	6

Beállítás ±4 mm.

Riex NS40 szerelőtalpak

Csavaros szerelőtalp

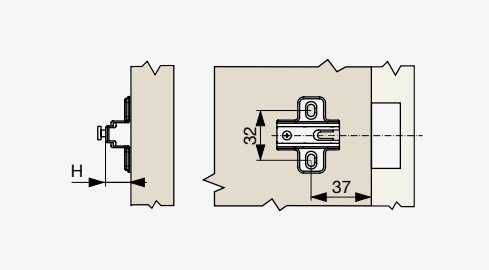

Típus	Kód
H0	F000115
H2	F000117
H4	F000118

Euro-csavaros szerelőtalp

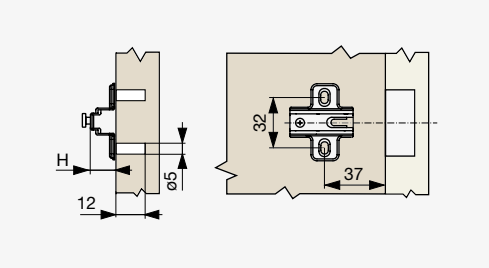

Típus	Kód
H0	F000116

Riex NS20 kivetőpánt, rácsúsztatós

Riex NS20 ráütődő kivetőpánt, rácsúsztatós + H0 szerelőtalp ECONOMY

Típus	Kód
Csillapítás nélkül	F000127

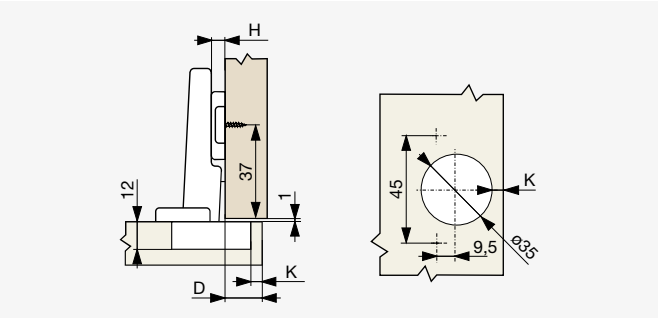

	Szerelőtalp H0
K [mm]	D [mm]
4	16
5	17
6	18

Beállítás ±2 mm.

Riex NS20 ráütődő kivetőpánt, rácsúsztatós + H0 szerelőtalp Euro-csavaros ECONOMY

Típus	Kód
Csillapítás nélkül	F000128

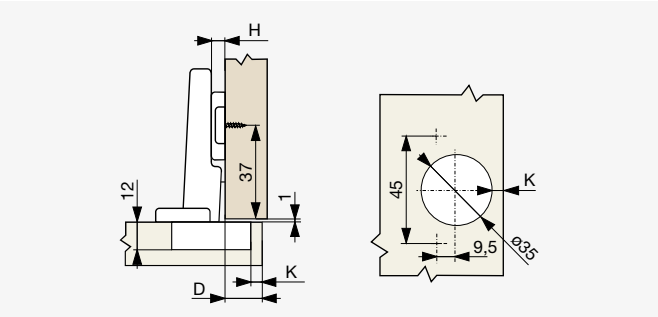

	Szerelőtalp H0
K [mm]	D [mm]
4	16
5	17
6	18

Beállítás ±2 mm.

Riex NS20 félig ráütődő kivetőpánt, rácsúsztatós + H0 szerelőtalp ECONOMY

Típus	Kód
Csillapítás nélkül	F000130

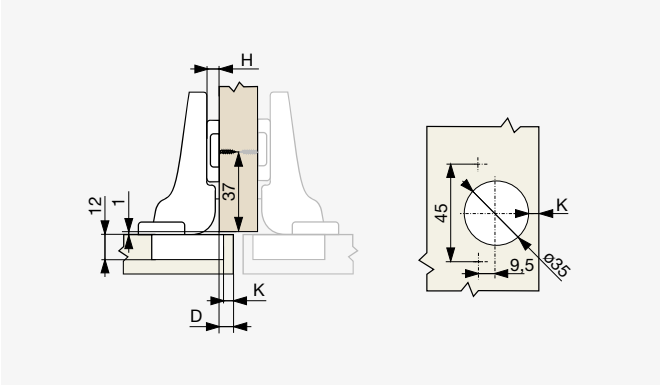

	Szerelőtalp H0
K [mm]	D [mm]
4	7
5	8
6	9

Beállítás ±2 mm.

Riex NS20 közézáródó kivetőpánt, rácsúsztatós + H0 szerelőtalp ECONOMY

Típus	Kód
Csillapítás nélkül	F000131

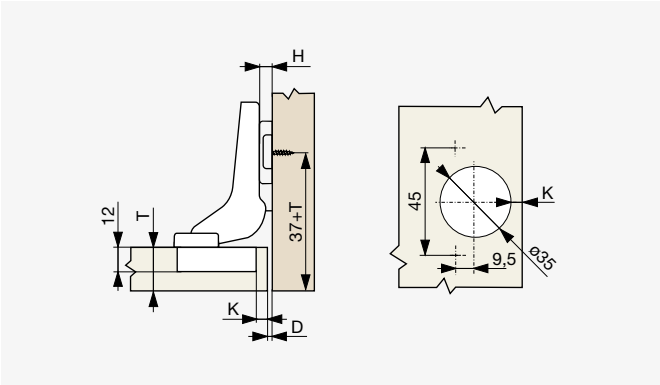

	Szerelőtalp H0
K [mm]	D [mm]
4	2
5	1
7	0

Beállítás ±2 mm.

Riex NS10 rácsúsztatós kivetőpánt

Riex NS10 ráütődő kivetőpánt, rácsúsztatós + H0 szerelőtalp ECONOMY

Típus	Kód
Csillapítás nélkül	F000129

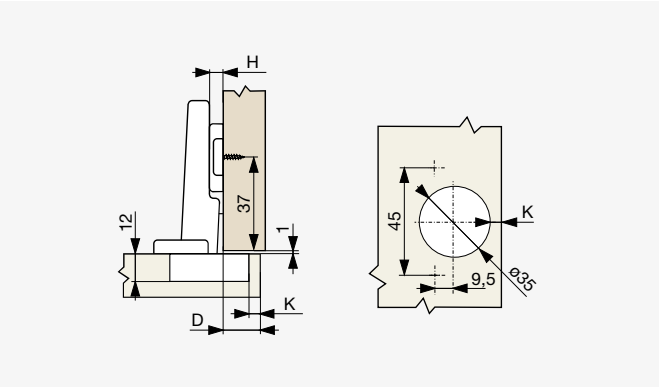

	Szerelőtalp H0
K [mm]	D [mm]
4	16
5	17
6	18

Beállítás ±2 mm.

Riex NS30
mini kivetőpánt, rácsúsztatós

Riex NS30 ráütődő kivetőpánt, rácsúsztatós, ø26 mm pánttál + H0 szerelőtalp

Típus	Kód
Csillapítás nélkül	F000136

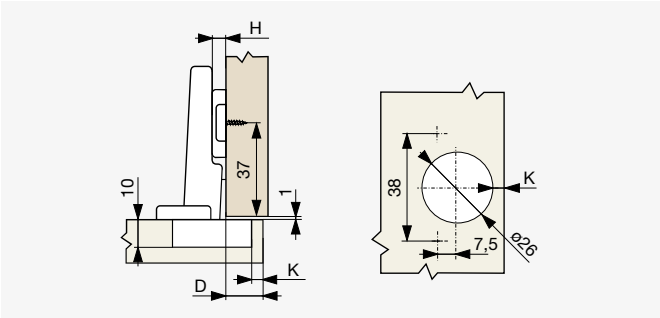

	Szerelőtalp H0
K [mm]	D [mm]
3	14
4	15
5	16

Beállítás ±1,5 mm.

Riex NS30 ráütődő kivetőpánt, rácsúsztatós, ø26 mm pánttál + H0 szerelőtalp Eurocsavaros

Típus	Kód
Csillapítás nélkül	F000137

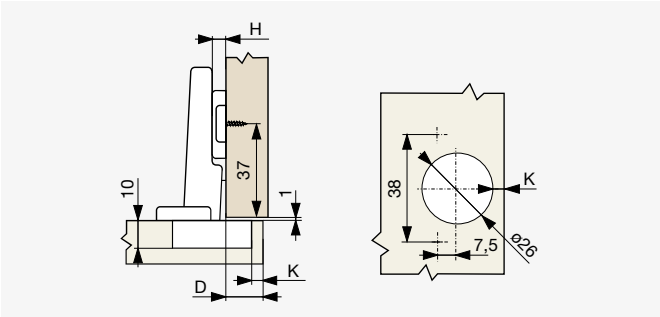

	Szerelőtalp H0
K [mm]	D [mm]
3	14
4	15
5	16

Beállítás ±1,5 mm.

Riex NS30 félig ráütődő kivetőpánt, rácsúsztatós, ø26 mm pánttal + H0 szerelőtalp

Típus	Kód
Csillapítás nélkül	F000138

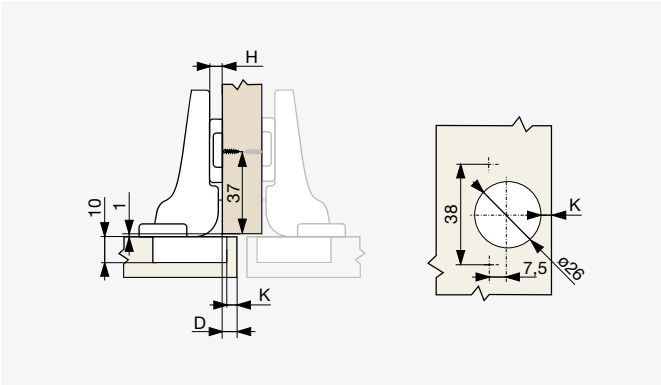

	Szerelőtalp H0
K [mm]	D [mm]
3	6
4	7
5	8

Beállítás ±1,5 mm.

Riex NS30 közézáródó kivetőpánt, rácsúsztatós, ø26 mm pánttal + H0 szerelőtalp

Típus	Kód
Csillapítás nélkül	F000139

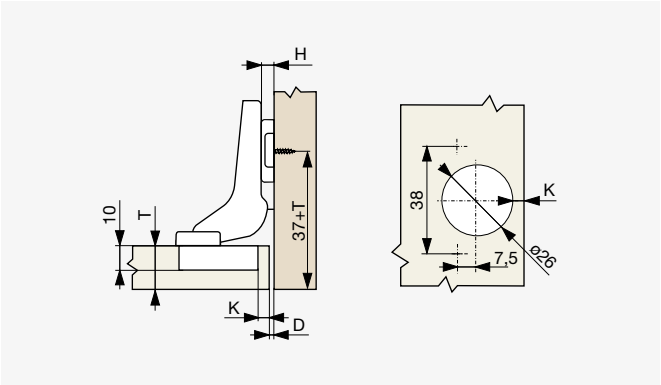

	Szerelőtalp H0
K [mm]	D [mm]
3	3
4	2
5	1

Beállítás ±1,5 mm.

Egyéb pántok

● Italiana Ferramenta Kimana bútorpántok

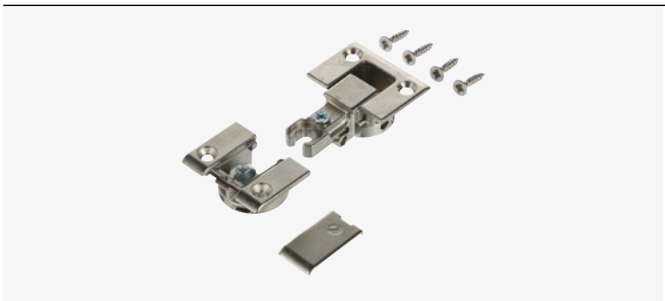

● Nikkelezett

Szín	Kód
Nikkelezett	F002664
Antracit	F002665

● Antracit

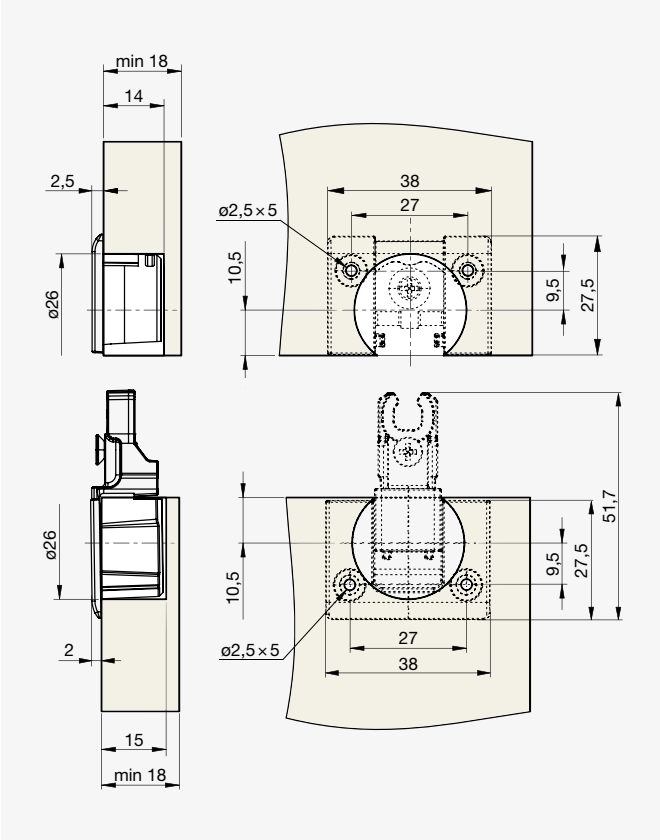

Ideális pánt bármely lenyíló szerkezettel kombinálva, lásd a 3. fejezetben.

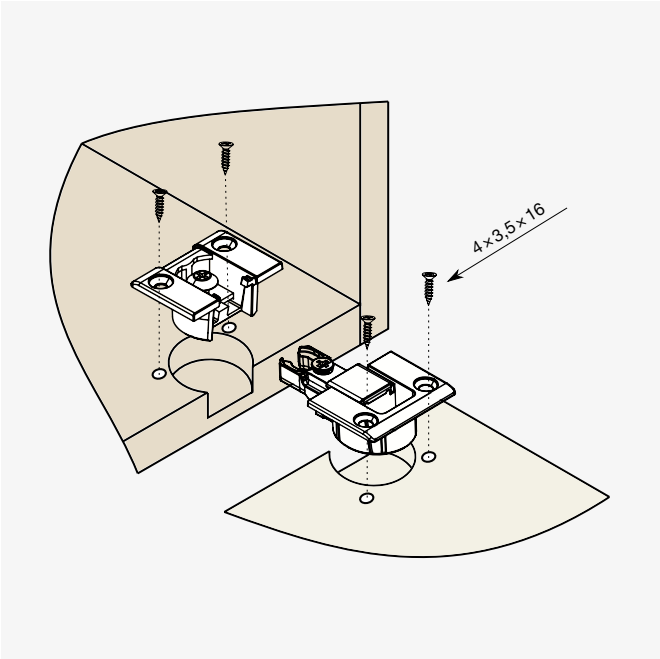

● Italiana Ferramenta Kimana bútorpánt kiegészítők

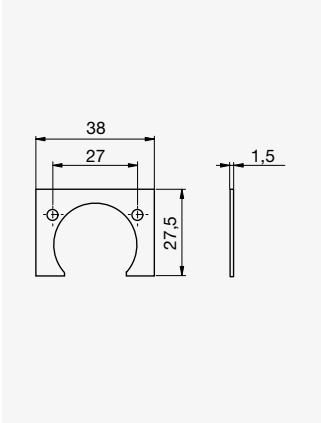

Kód	Típus
F002666	Távtartó 1,5 mm

- Választható tartozék eltérő lapvastagság használata esetén
- Több alátét is használható az eltérések kiegyenlítésére

Riex NG50
pánt üvegajtóhoz

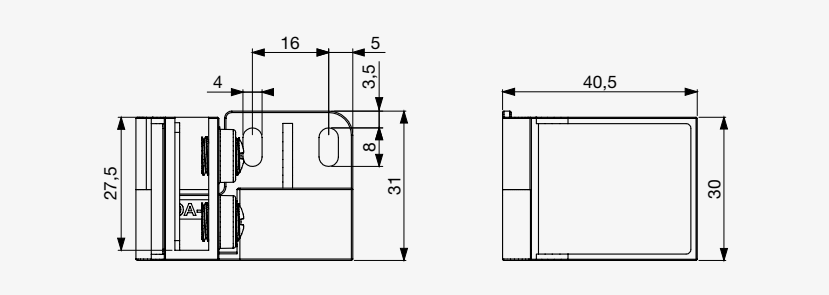

Típus	Kód
Króm	**F002870**
Fekete	**F002871**

Tartalma:
- 1 pár pánt

Maximum 5 mm vastag üveglaphoz.

Riex NW20
lengőajtó pánt [western]

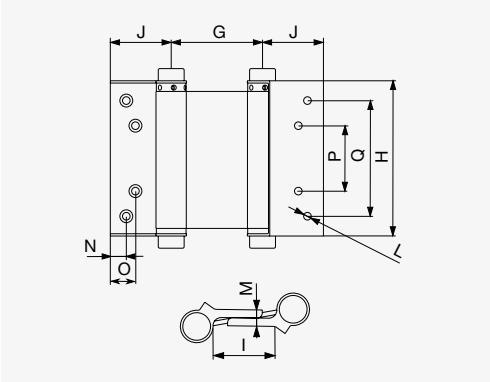

Tartalma:
- 1 pár pánt

H méret [mm]	Kód
75	**F002141**
100	**F002142**
125	**F002143**
150	**F002144**

Kód	H±2 [mm]	G±2 [mm]	I±2 [mm]	J±2 [mm]	L±0,5 [mm]	M±1 [mm]	N±1 [mm]	O±1 [mm]	P±2 [mm]	Q±2 [mm]
F002141	76	50	30	38	4	10	7	15	28	50
F002142	102	58	36	40	5	11	10	16	42	76
F002143	125	64	40	40	6	11	10	19	54	96
F002144	152	64	38	44	6	14	10	19	62	112

Riex NC05 lapospánt

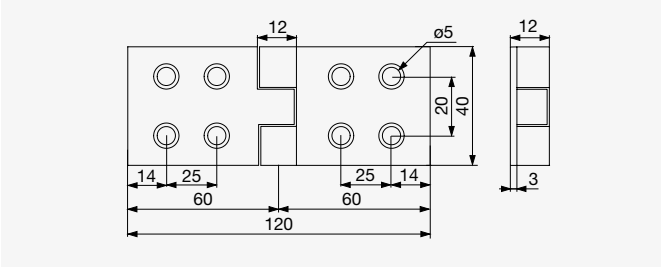

F004328

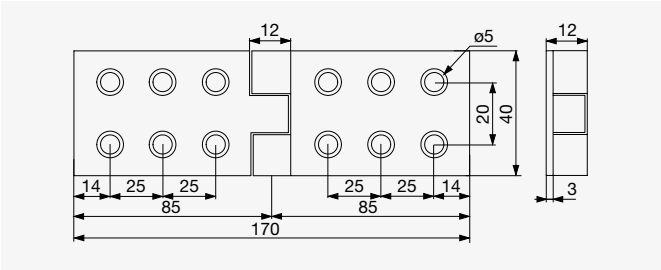

F004329

Hosszúság [mm]	Kód	Magasság [mm]	Vastagság [mm]	Szín
120	F004328	40	3	Fehér cink
170	F004329			

Riex NC06 lapospánt

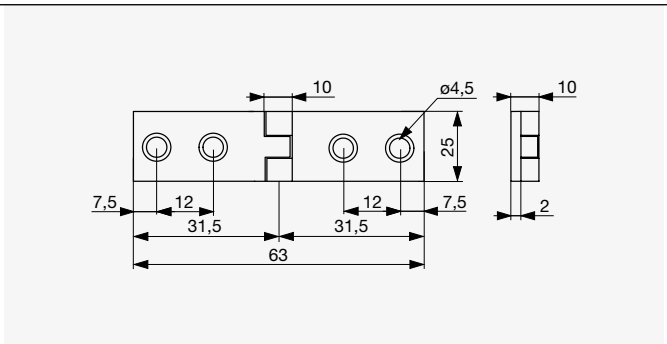

F004330

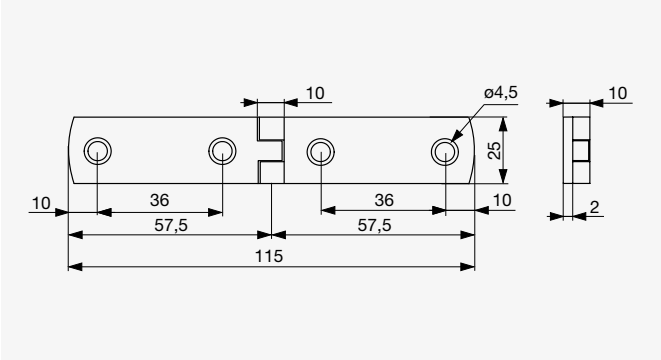

F004331

Hosszúság [mm]	Kód	Magasság [mm]	Vastagság [mm]	Szín
63	F004330	25	2	Fekete
119	F004331			

Riex NC07 kerek lapospánt

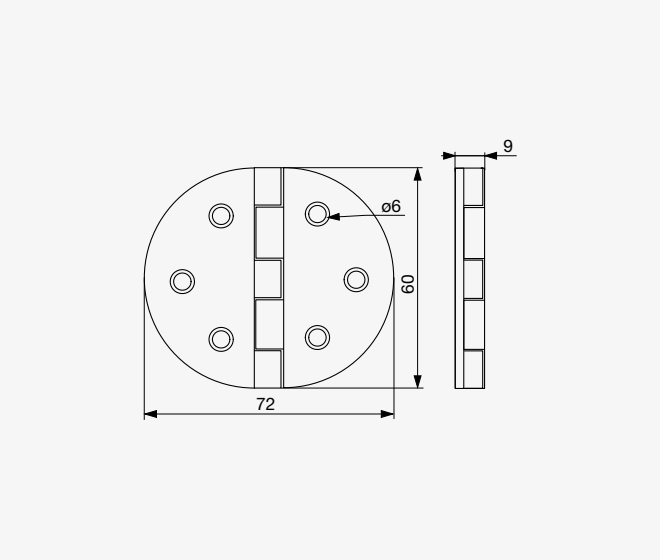

Hosszúság [mm]	Kód	Magasság [mm]	Vastagság [mm]	Szín
72	**F004332**	60	2	Fekete

Ütközők

● Italiana Ferramenta öntapadó ajtóütközők

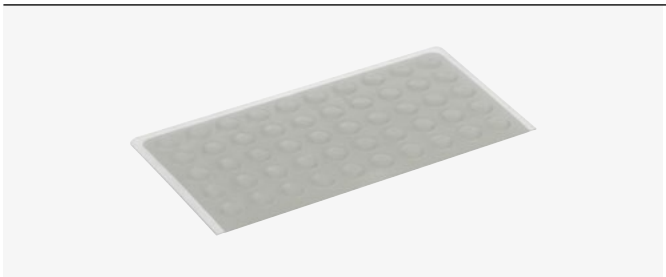

D [mm]	Kód	H [mm]	Db / lap
7	F002731	1,5	50
8	F002732	2	
	F002733	1,6	
10	F002734	1,5	
	F002735	3	

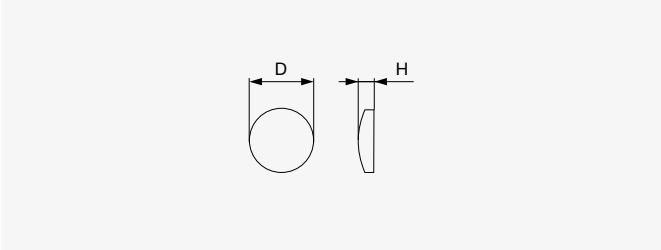

- Laponként szállítva és forgalmazva
- Szín: átlátszó

● Italiana Ferramenta ajtóütköző ø5 mm furathoz

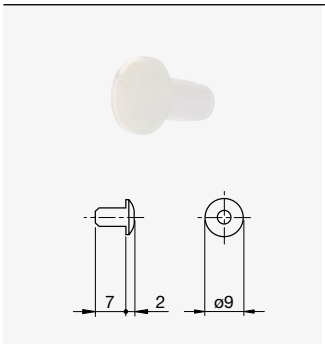

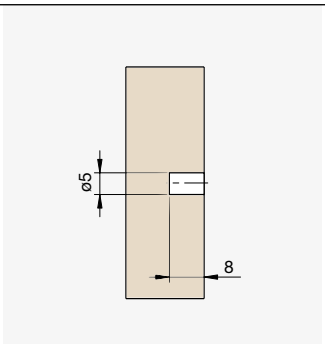

Szín	Kód
Átlátszó	F002730

Riex nyomásra nyíló szerkezetek

Riex NK50
befurható, ütközővel ütközővel

Világosszürke

Sötétszürke

Fehér

Szín	Kód
Világosszürke	F003031
Sötétszürke	F003032
Fehér	F007585

- A beállítás zárt állapotban lehetséges +1,5 mm-től +10 mm-ig

Riex NK55
befurható, mágnessel

Világosszürke

Sötétszürke

Fehér

Szín	Kód
Világosszürke	F003033
Sötétszürke	F003034
Fehér	F007586

- A beállítás zárt állapotban lehetséges +1,5 mm-től +10 mm-ig

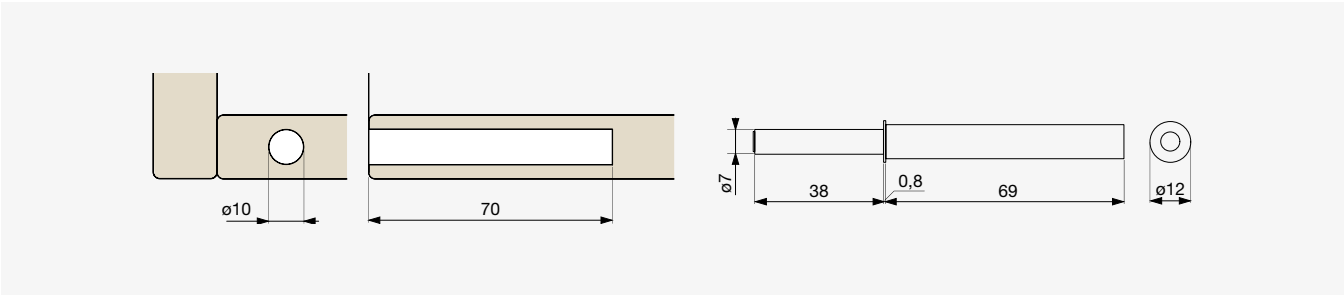

Riex NK50 / NK55 adapter külső szereléshez

○ Fehér

● Világosszürke

● Sötétszürke

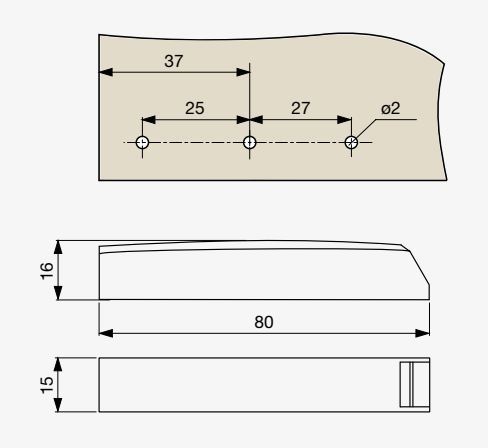

Szín	Kód
Világosszürke	F003035
Sötétszürke	F003036
Fehér	F007587

Riex NK35 nyitásrásegítő kilökő, külső felszerelésre, gumis

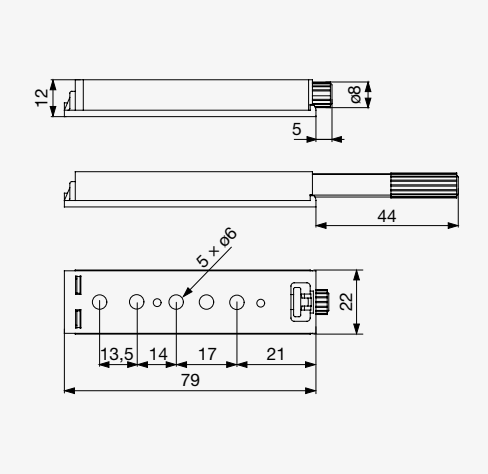

Szín	Kód
Ezüst	F003041

- Zárt pozícióban +4,5 mm és +8 mm között állítható

Riex NK35 nyitásrásegítő kilökő, külső felszerelésre, mágneses

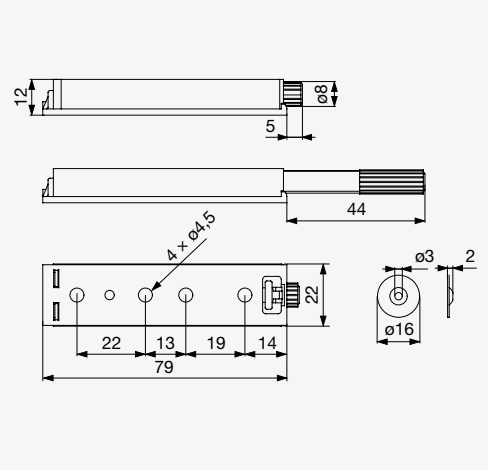

Szín	Kód
Ezüst	F003040

- Zárt pozícióban +4,5 mm és +8 mm között állítható

IF K kilökő

● Italiana Ferramenta K kilökő TECH befúrható, gumis

○ Fehér

Szín	Típus	Kód
Fehér	Normál	F002645
	Erős	F002647
Szürke	Normál	F002646
	Erős	F002648

- Zárt pozícióban +1,5 és +8 mm között állítható

● Szürke

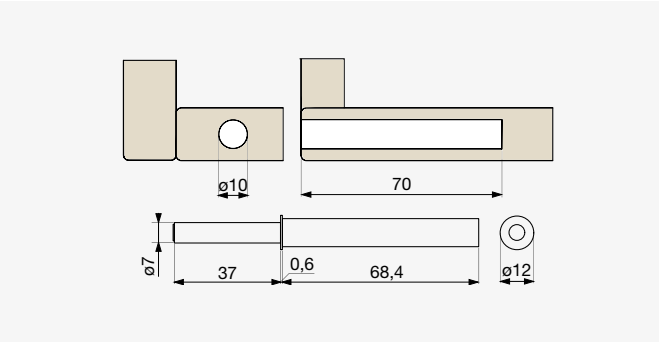

● Italiana Ferramenta K kilökő TECH befúrható, mágneses

○ Fehér

Szín	Típus	Kód
Fehér	Normál	F002649
	Erős	F002651
Szürke	Normál	F002650
	Erős	F002652

- 2-féle mágnes ellendarabot tartalmaz – öntapadó és csavarozható
- Zárt pozícióban +1,5 és +8 mm között állítható

● Szürke

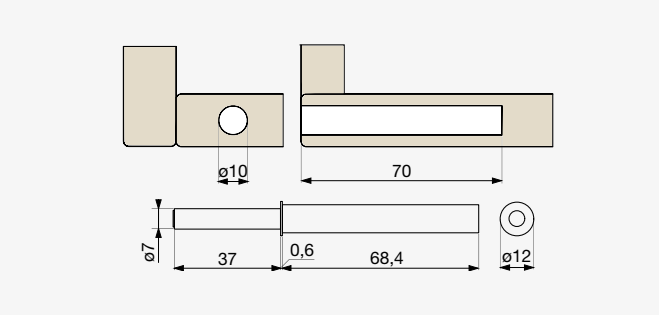

● Italiana Ferramenta K kilökő TECH adapter

○ Adapter ház, fehér

Szín	Típus	Kód
Fehér	Ház	F002653
	Adapter talp	F002654
Szürke	Ház	F002655
	Adapter talp	F003323

- Kívülről történő szereléshez külön ház és talp szükséges

○ Adapter talp, fehér

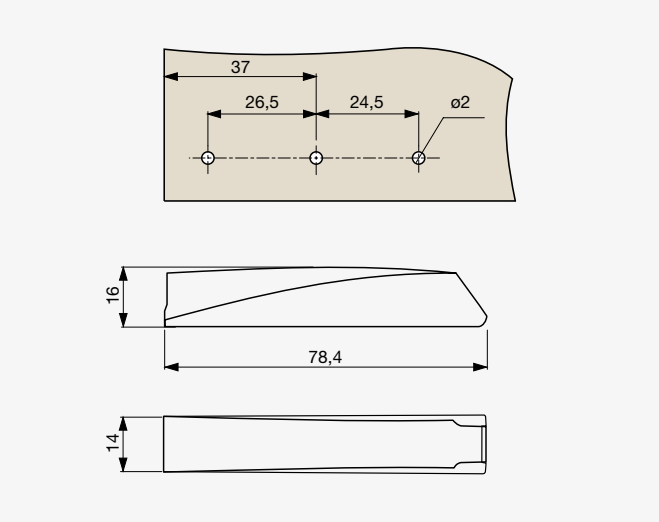

● Adapter ház, szürke

● Adapter talp, szürke

Le- és felnyíló szerkezetek

Fedezze fel széles választékunkat a le- és felnyíló vasalatainkból, hogy megfeleljen a ügyfelei magas igényeinek. Portfóliónkban dizájn vasalatok találhatók nappali vagy hálószobai bútorokhoz, valamint funkcionális rendszerek nagy konyhaszekrény ajtókhoz, automatikusan felnyíló, vagy pozícionálható nyitással. E mechanizmusok többsége kompatibilis a nyomásra nyíló rendszerekkel. Válasszon Riex fel / le nyíló vasalatokat saját gyártásunkból, vagy az Italiana Ferramenta és Kesseböhmer termékeiből – a legjobb termékek közül a saját kategóriájukban.

● **FREElift család a Kesseböhmer-től** **3.3**
FREEspace 3.5
FREEflap 3.7
eTouch kiegészítők 3.10
FREEfold 3.11
FREEswing 3.13
FREEslide 3.15
FREElight 3.17
Maxi 3.19
Maxi Up 3.20
Duo 3.21

● **KIARO lenyíló rendszerek** **3.23**
Italiana Ferramenta KIARO 3.23
Italiana Ferramenta KIARO EASY 3.25

● **Gázrugós le- és felnyíló vasalatok** **3.27**
Riex Gázrugós le- és felnyíló vasalatok 3.27
Italiana Ferramenta Gázrugós le- és felnyíló vasalatok 3.31

● **Egyéb le- és felnyíló vasalatok** **3.36**

TARTALOM

FREElift család a Kesseböhmertől

- A FREElift család különböző nyitási módszereket kínál a Kesseböhmer-től
- **Letisztult design:** modern és vékony, a szerelvények ötvözik az esztétikát és a fejlett technológiát
- **Erőfeszítés nélküli mozgás:** lágy, csendes mozgás a különféle méretű és súlyú szekrényekhez
- **Változatos felhasználás:** ideális konyhákhoz, fürdőszobákhoz, hálószobákhoz és nappalikhoz
- **Térkihasználás:** vékony kialakítás a maximális tárolóhelyért
- **Beállítás:** könnyű beállítás különféle helyzetekhez

FREEspace [3.5 oldal]

- Felnyíló vasalatok innovatív technológiával, funkcióval és dizájnnal – vékony, összetett és erős

FREEflap [3.7 oldal]

- Kicsi és erős – praktikus, kiegyensúlyozott és kompakt

FREEfold [3.11 oldal]

- Intelligens ajtórendszer, felnyílás közben helytakarékos összecsukódással

FREEswing [3.13 oldal]

- Elegáns és csendes emelés, közepes és nagyméretű ajtókhoz

FREEslide [3.15 oldal]

- Sokoldalú tervezési lehetőség az egyenesen felfelé nyílásnak köszönhetően

FREElight [3.17 oldal]

- Változatos felnyíló vasalat, amely kivetőpántokkal kombinálható

MAXI [3.19 oldal]

- MAXI, a legerősebb emelés egy kompakt ajtóhoz

MAXI Up [3.20 oldal]

- Egyszerű megoldás tető felnyitásához

DUO [3.21 oldal]

- Klasszikus megoldás a fel- és lenyíló ajtókhoz

FREEspace

- Minimalista dizájn
- 4 színvariáns
- Könnyű telepítés
- Intuitív és egyértelmű beállítás
- Clickfix ajtók összeszerelése [eszközmentes]
- Nyitási szög korlátozó
- Ajtó magasság min. 225 mm
- Ajtó súlya max. 15 kg
- Min. szekrény mélység 80 mm

- **A készlet tartalmazza:**
- 2 db FREEspace szerelvény [jobb és bal]
- 2 db frontrögzítő a hozzájuk tartozó 2 csavarral
- 1 db szerelvénnyel színazonos PTO mechanizmus [csak a PTO szerelvény verzióhoz]

reddot design award
winner 2019

Front magasság [mm]	Front súlya* [kg]				
225	2,3–4,3	3,8–7,1	6,4–9,3	9,2–13,4	13,4–19,1
250	1,9–3,9	3,4–6,4	5,8–9,1	8,3–12,6	12,1–17,2
275	1,9–3,5	3,1–5,8	5,3–8,2	7,5–12,0	11,0–15,6
300	1,7–3,2	2,8–5,3	4,8–7,5	6,9–11,0	10,1–14,3
325	1,6–3,0	2,6–4,9	4,4–7,0	6,4–10,2	9,3–13,2
350	1,5–2,8	2,4–4,6	4,1–6,5	5,9–9,5	8,6–12,3
375	1,3–2,6	2,2–4,3	3,8–6,0	5,5–8,8	8,1–11,4
400	1,2–2,4	2,1–4,0	3,6–5,6	5,2–8,3	7,6–10,7
425	1,1–2,3	2,0–3,8	3,4–5,3	4,9–7,8	7,1–10,1
450	1,0–2,1	1,9–3,5	3,2–5,0	4,6–7,3	6,7–9,5
475	1,0–2,0	1,8–3,4	3,0–4,7	4,3–7,0	6,4–9,0
500	0,9–1,9	1,7–3,2	2,9–4,5	4,1–6,6	6,0–8,6
525	0,9–1,8	1,6–3,0	2,7–4,3	3,9–6,3	5,7–8,2
550	0,8–1,7	1,5–2,9	2,6–4,1	3,7–6,0	5,5–7,8
575	0,8–1,7	1,4–2,8	2,5–3,9	3,6–5,7	5,2–7,4
600	0,8–1,6	1,4–2,7	2,4–3,7	3,4–5,5	5,0–7,1
625	0,7–1,5	1,3–2,5	2,3–3,6	3,3–5,3	4,8–6,8
650	0,7–1,5	1,3–2,4	2,2–3,5	3,2–5,1	4,6–6,6

KLASSZIKUS NYITÁS FOGANTYÚHOZ

Szín	Mini B	Mini C	Mini D	Mini E	Mini F
Nikkel / Szürke	**F008219**	**F008225**	**F008231**	**F008235**	**F008238**
Nikkel / Fehér	**F008220**	**F008226**	**F008232**	**F008236**	**F008239**
Nikkel / Antracit	**F008218**	**F008224**	**F008230**	**F008234**	**F008237**
Fekete / Fekete	**F008599**	**F008223**	**F008229**	**F008233**	**F008600**

PUSH TO OPEN NYITÁSHOZ

Szín	Mini B PTO	Mini C PTO	Mini D PTO	Mini E PTO	
Nikkel / Szürke	**F008208**	**F008211**	**F008214**	**F008216**	×
Nikkel / Fehér	**F008209**	**F008212**	**F008215**	**F008217**	×
Nikkel / Antracit	**F008590**	**F008210**	**F008213**	**F008594**	×
Fekete / Fekete	**F008591**	**F008592**	**F008593**	**F008595**	×

* A front súlya a fogantyúval együtt.

Front súlyának kiszámítása:

Vastagság [m] × Szélesség [m] × Hossz [m] × Anyagsűrűség = Ajtó súlya [kg]

Anyagsűrűség [kg / m³]	
Forgácslap	MDF
680	760

○ Nikkel / Fehér

● Nikkel / Szürke

● Nikkel / Antracit

● Fekete / Fekete

Vezesd a frontot
a csatlakozó elemhez …

… és told be a kapcsoló
mechanizmusba

Kartámasz pozíciója
90°-os nyitáshoz

Kartámasz pozíciója
107°-os nyitáshoz

A front szögének beállítása

A front vízszintes
helyzetének beállítása

A front függőleges
helyzetének beállítása

A rugóerő beállítása

● FREEspace frontpanel csavarok ALU kerethez

- Ajtócsavarok széles alumínium keretekhez [≥45 mm]
- 4 önmetsző csavar és 4 speciális alátét

Kód
F008207

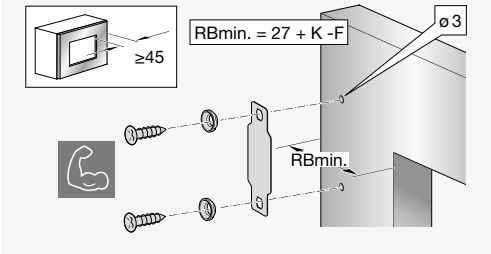

● FREEspace furatsablon

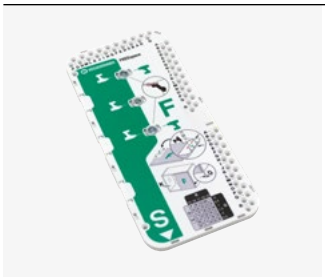

- Alkalmazható mini és forte típusokhoz
- 2 az 1-ben fúrás [oldalsó és a front]

Kód
F008191

● FREEflap

- Minimalista design
- 2 színvariáns
- Könnyű telepítés
- Intuitív és egyértelmű beállítás
- Ajtó magasság min. 200 mm
- Ajtó súlya max. 27 kg
- Min. szekrény mélység 140 mm
- [mini verzióhoz 120 mm]
- Nyitási szög 107°
- Több pozíció-stop funkció

A készlet tartalmazza:
- 2 db FREEflap szerelvény [jobb és bal]
- 2 db fedő a szerelvényekhez [jobb és bal]
- 2 db ajtó csatlakozó lemez
- Furat sablon [papír]

A Push-To-Open funkcióhoz az Italiana Ferramenta K Push erős verziót ajánljuk – 2. 47 oldal.

Kompatibilis az eTouch mechanizmussal – 3.10. oldal.

● FREEflap Mini

● Szürke

● Fehér

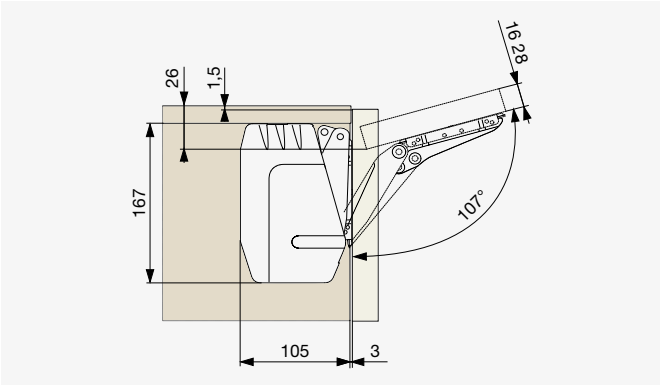

ⓘ FREEflap Mini

● FREEflap Forte

● Szürke

● Fehér

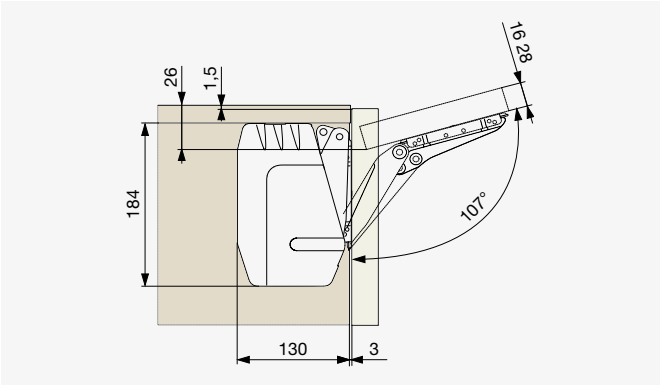

ⓘ FREEflap Forte

Front súlyának kiszámítása:

Vastagság [m] × Szélesség [m] × Hossz [m] × Anyagsűrűség = Ajtó súlya [kg]

Anyagsűrűség [kg / m³]	
Forgácslap	MDF
680	760

Front magasság [mm]	Front súlya* [kg]	Ajtósúly a PTO esetén [kg]	Szín	
			Szürke	Fehér
200	1,7–4,6	×	F008097	F008098
	3,7–7,9	×	F008099	F008100
	6,8–14,7	×	F008101	F008102
200–225	1,5–4,1	×	F008097	F008098
	3,1–7,1	×	F008099	F008100
	6,0–13,1	×	F008101	F008102
225–250	1,3–3,8	×	F008097	F008098
	2,9–6,4	×	F008099	F008100
	5,4–11,8	×	F008101	F008102
250–275	1,2–3,3	1,3–3,8	F008097	F008098
	2,5–5,7	2,9–6,4	F008099	F008100
	4,8–10,6	5,4–11,8	F008101	F008102
275–300	1,1–3,1	1,2–3,3	F008097	F008098
	2,4–5,1	2,5–5,7	F008099	F008100
	4,4–9,6	4,8–10,6	F008101	F008102
300–325	1,0–2,8	1,1–3,1	F008097	F008098
	2,1–4,6	2,4–5,1	F008099	F008100
	4,0–8,8	4,4–9,6	F008101	F008102
325–350	0,9–2,6	1,0–2,8	F008097	F008098
	2,0–4,2	2,1–4,6	F008099	F008100
	3,7–8,1	4,0–8,8	F008101	F008102
	5,2–11,0	×	F008087	F008088
	6,7–14,3	×	F008089	F008090
	10,1–21,4	×	F008091	F008092
	13,5–27,3	×	F008093	F008094
350–375	0,9–2,3	0,9–2,6	F008097	F008098
	1,9–3,8	2,0–4,2	F008099	F008100
	3,5–7,5	3,7–8,1	F008101	F008102
	4,9–10,2	×	F008087	F008088
	6,3–13,1	×	F008089	F008090
	9,4–19,8	×	F008091	F008092
	12,5–25,2	×	F008093	F008094
375–400	0,8–2,1	0,9–2,3	F008097	F008098
	1,7–3,6	1,9–3,8	F008099	F008100
	3,2–7,0	3,5–7,5	F008101	F008102
	4,7–9,6	×	F008087	F008088
	5,9–12,4	×	F008089	F008090
	8,9–18,6	×	F008091	F008092
	11,8–23,3	×	F008093	F008094
400–425	0,7–1,9	0,8–2,1	F008097	F008098
	1,5–3,4	1,7–3,6	F008099	F008100
	2,9–6,5	3,2–7,0	F008101	F008102
	4,4–9,0	4,7–9,6	F008087	F008088
	5,6–11,6	5,9–12,4	F008089	F008090
	8,3–17,4	8,9–18,6	F008091	F008092
	11,0–21,8	11,8–23,3	F008093	F008094

Front magasság [mm]	Front súlya* [kg]	Ajtósúly a PTO esetén [kg]	Szín	
			Szürke	Fehér
425–450	0,6–1,7	×	F008097	F008098
	1,4–3,2	×	F008099	F008100
	2,7–6,1	×	F008101	F008102
	4,1–8,4	4,7–9,6	F008087	F008088
	5,2–10,9	5,9–12,4	F008089	F008090
	7,8–16,3	8,9–18,6	F008091	F008092
	10,4–20,5	11,8–23,3	F008093	F008094
450–475	3,9–8,0	4,1–8,4	F008087	F008088
	4,9–10,3	5,2–10,9	F008089	F008090
	7,4–15,4	7,8–16,3	F008091	F008092
	9,8–19,3	10,4–20,5	F008093	F008094
475–500	3,7–7,5	4,1–8,4	F008087	F008088
	4,7–9,7	5,2–10,9	F008089	F008090
	7,0–14,6	7,8–16,3	F008091	F008092
	9,2–18,3	10,4–20,5	F008093	F008094
500–525	3,5–7,1	3,7–7,5	F008087	F008088
	4,4–9,2	4,7–9,7	F008089	F008090
	6,6–13,9	7,0–14,6	F008091	F008092
	8,8–17,3	9,2–18,3	F008093	F008094
525–550	3,3–6,8	3,7–7,5	F008087	F008088
	4,2–8,8	4,7–9,7	F008089	F008090
	6,3–13,2	7,0–14,6	F008091	F008092
	8,3–16,5	9,2–18,3	F008093	F008094
550–575	3,2–6,5	3,3–6,8	F008087	F008088
	4,0–8,4	4,2–8,8	F008089	F008090
	6,0–12,5	6,3–13,2	F008091	F008092
	8,0–15,6	8,3–16,5	F008093	F008094
575–600	3,0–6,2	3,3–6,8	F008087	F008088
	3,8–8,0	4,2–8,8	F008089	F008090
	5,7–12,0	6,3–13,2	F008091	F008092
	7,6–15,0	8,3–16,5	F008093	F008094
600–625	2,8–5,9	3,0–6,2	F008087	F008088
	3,6–7,6	3,8–8,0	F008089	F008090
	5,4–11,5	5,7–12,0	F008091	F008092
	7,2–14,4	7,6–15,0	F008093	F008094
625–650	2,6–5,6	3,0–6,2	F008087	F008088
	3,4–7,3	3,8–8,0	F008089	F008090
	5,3–11,0	5,7–12,0	F008091	F008092
	6,9–14,0	7,6–15,0	F008093	F008094

Kesseböhmer modellek

F008097	F008098	Mini A
F008099	F008100	Mini B
F008101	F008102	Mini C
F008087	F008088	Forte D
F008089	F008090	Forte E
F008091	F008092	Forte F
F008093	F008094	Forte G

* A front és a fogantyú súlya egyben.

● FREEflap eTouch – takarósapka jobb + bal

Szín	Kód
Szürke	F008083
Fehér	F008084

● FREEflap fúrósablon

Kód
F008082

● FREEflap Mini nyitási szögkorlátozó 90°, szürke

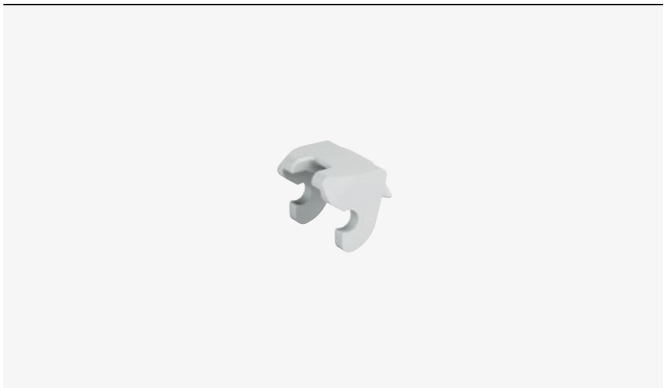

Kód
F008103

● FREEflap adapter 20 mm vastag alumínium kerethez

Kód
F008105

eTouch kiegészítők

● eTouch meghajtóegység készlet a FREEfold, FREEswing, FREEslide-hoz

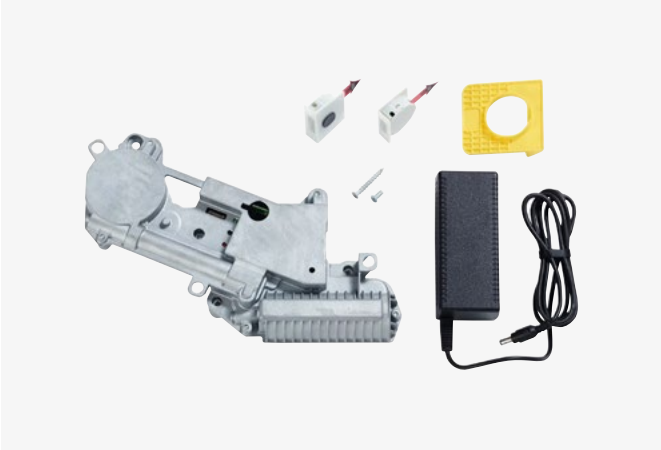

eTouch meghajtóegység készlet FREEfold / FREEswing / FREEslide-hez:
- 1 db meghajtóegység csavarokkal
- 1 db tápegység
- 2 db kapcsoló
- 1 db furatsablon KS érzékelőkhöz
- 1 db összekötő elem
- 1 db ferrit

Kód
F008144

● eTouch meghajtóegység készlet a FREEflap-hez

eTouch meghajtóegység készlet FREEflap-hez:
- 1 db meghajtóegység csavarokkal
- 1 db tápegység
- 2 db kapcsoló
- 1 db furatsablon KS érzékelőkhöz
- 1 db összekötő elem
- 1 db ferrit

Kód
F008104

● eTouch tápkábel

Típus	Kód
Eurodugós C típus	F008080
UK G típus	F008081

FREEfold

- A legjobb mozgási tulajdonságok a kategóriájában
- Minimalista design
- Könnyű telepítés
- Intuitív és egyértelmű beállítás
- Több pozíció-stop funkció
- A központi biztonsági zsanérok megakadályozzákaz ujjak beszorulását

A készlet tartalmazza:
- 2 db FREEfold szerelvény [jobb és bal]
- 2 db frontrögzítő
- Furat sablon [papír]

A FREEfold szerelvényeket mindenképp kivetőpánttal szükséges kombinálni, pl. NC40, vagy más.

Kompatibilis az eTouch mechanizmussal – 3.10 oldal.

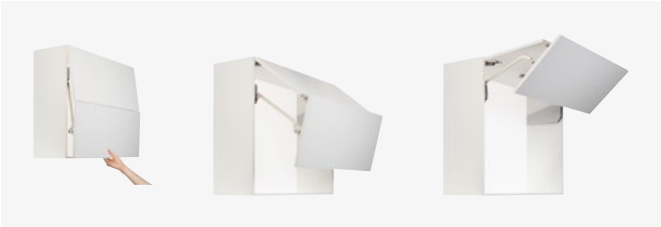

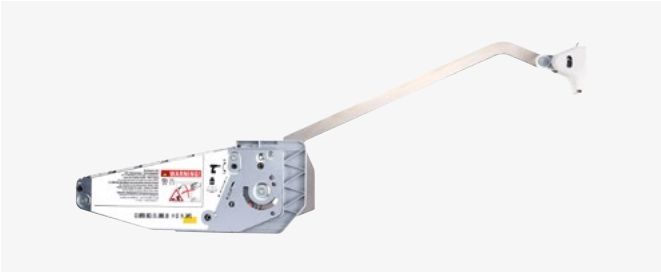

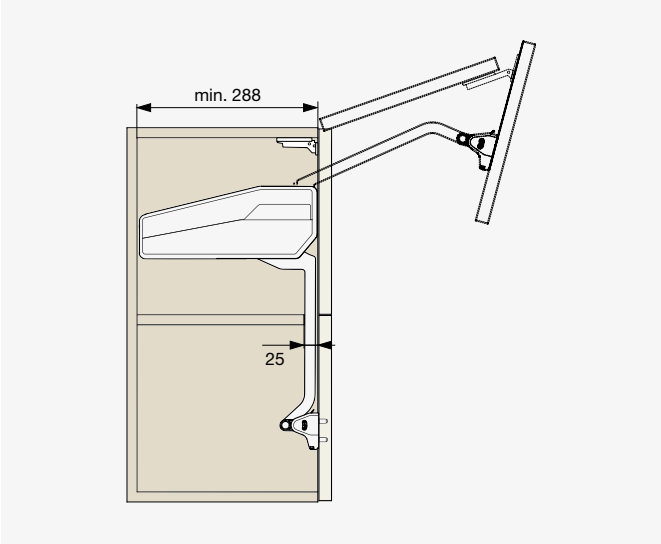

Szekrény magasság [mm]	Front súlya* [kg]	Kód
580–650	4,3–8,8	**F008122**
650–730	3,9–7,9	**F008126**
	5,8–11,6	**F008127**
	9,5–18,7	**F008128**
710–790	3,5–7,2	**F008129**
	5,2–10,3	**F008130**
	8,7–17,2	**F008131**
770–840	4,9–9,8	**F008133**

* A front súlya a fogantyúval együtt.

Front súlyának kiszámítása:

Vastagság [m] × Szélesség [m] × Hossz [m] × Anyagsűrűség = Ajtó súlya [kg]

Material density [kg / m³]	
Forgácslap	MDF
680	760

● FREEfold takarósapka készlet jobb + bal

Szín	Típus	Kód
Szürke	Standard	F008108
	eTouch	F008110
Fehér	Standard	F008109
	eTouch	F008111
Antracit	Standard	F008603

● FREEfold fúrósablon

Kód
F008106

● FREEfold adapterek alumínium kerethez [2 db]

Kód
F008143

● FREEfold központi pánt

Kód
F008357

● FREEfold nyitásszög korlátozó, szürke

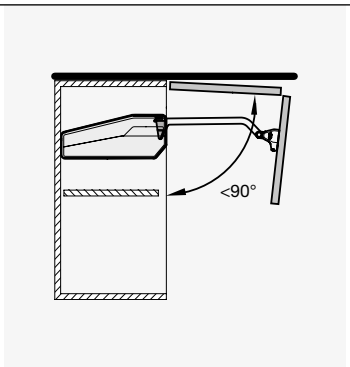

Kód
F008107

FREEswing

- Ideális közepes és nagyméretű ajtókhoz
- Korlátlan hozzáférés a tárolt tárgyakhoz
- Intuitív és egyértelmű beállítás
- Több pozíció-stop funkció
- Könnyű telepítés
- Szabadalommal védett finom nyitás és zárás
- Kompatibilis az eTouch rendszerrel

A készlet tartalmazza:
- 2 db FREEswing szerelvény [jobb és bal]
- 2 db front adapter
- 2 db szinkronrúd adapter rúdhoz
- Furatsablon [papír]

Kompatibilis az eTouch meghajtóegységgel – 3.10 oldal.

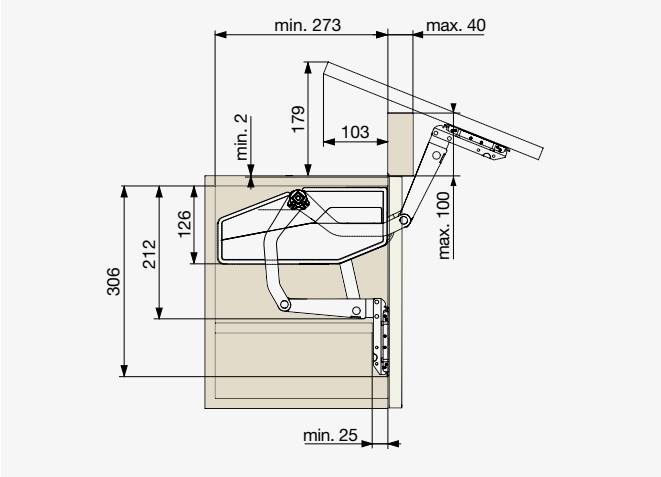

Klasszikus fogantyús nyitáshoz

Front magasság [mm]	Front súlya* [kg]	Kód	Modell
370	3,4–6,5	F008248	S4sw
400	3,3–6,3		
450	3,2–6,1		
500	3,0–5,8		
670	5,7–11,3	F008250	S6sw
700	5,6–11,1		
750	5,4–10,7		
800	5,3–10,3		

* A front súlya a fogantyúval együtt.

Front súlyának kiszámítása:

Vastagság [m] × Szélesség [m] × Hossz [m] × Anyagsűrűség = Ajtó súlya [kg]

Anyagsűrűség [kg / m³]	
Forgácslap	MDF
680	760

● eTouch pótkar bal

Kód
F008244

● FREEswing takarósapka készlet jobb + bal

Szín	Típus	Kód
Szürke	Standard	**F008242**
	eTouch	**F008240**
Fehér	Standard	**F008243**
	eTouch	**F008241**
Antracit	Standard	**F008604**

● FREEswing csatlakozórúd

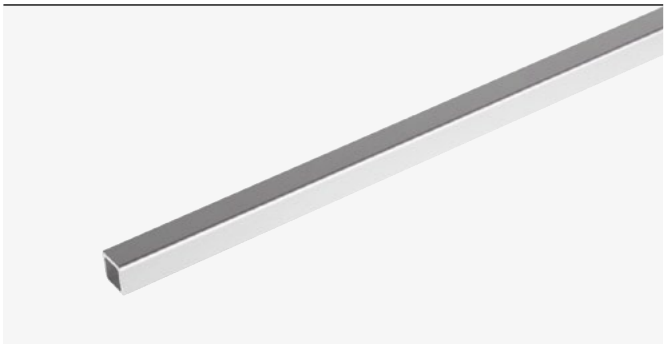

Típus	Szekrény szélessége* [mm]	Rúd hossza [mm]	Kód
Standard	450	324	**F008180**
	600	474	**F008182**
	900	774	**F008184**
	1600	1474	**F008178**
eTouch	600	449	**F008188**

* Fal vastagság 16–19 mm.

● FREEswing adapterek alumínium kerethez

Kód
F008105

● FREEslide

- Könnyű telepítés
- Intuitív és egyértelmű beállítás
- Pozíció-stop funkció
- Puha nyitás és zárás
- Ideális magas szekrényekhez
- Könnyű hozzáférés a szekrényhez
- Kompatibilis az eTouch rendszerrel

A készlet tartalmazza:
- 2 db FREEslide szerelvény [jobb és bal]
- 2 db front adapter
- 2 db szinkronrúd adapter csatlakozórúdhoz
- Furat sablon [papír]

Kompatibilis az eTouch meghajtóegységgel – 3.10 oldal.

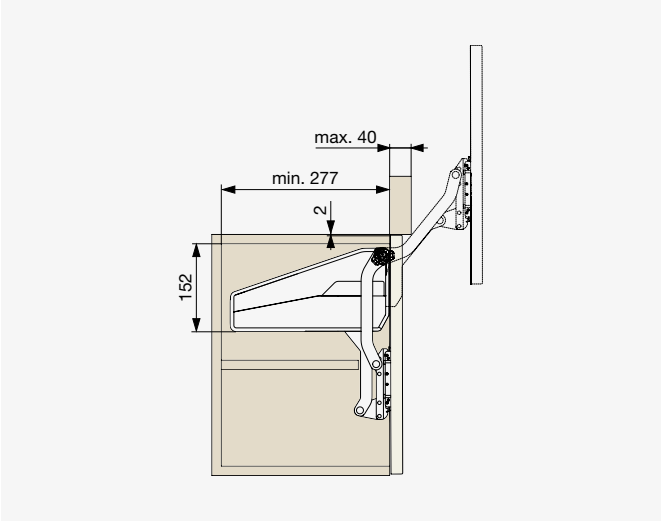

Szekrény magasság [mm]	Front súlya* [kg]	Kód
430–600	1,6–3,3	**F008172**
	2,6–5,5	**F008173**
	5,0–9,7	**F008174**
	7,4–14,6	**F008175**

* A front súlya a fogantyúval együtt.

Front súlyának kiszámítása:

Vastagság [m] × Szélesség [m] × Hossz [m] × Anyagsűrűség = Ajtó súlya [kg]

Anyagsűrűség [kg / m³]	
Forgácslap	MDF
680	760

● FREEslide takarósapka készlet jobb + bal

Szín	Típus	Kód
Szürke	Standard	**F008153**
	eTouch	**F008155**
Fehér	Standard	**F008154**
	eTouch	**F008156**

● FREEslide adapterek alumínium kerethez

Kód
F008105

● FREEslide összekötőrúd

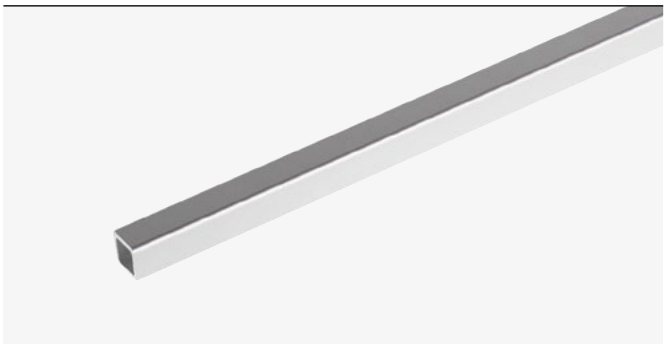

Típus	Szekrény szélessége* [mm]	Rúd hossza [mm]	Kód
Standard	450	324	**F008180**
	600	474	**F008182**
	900	774	**F008184**
	1600	1474	**F008178**
eTouch	600	449	**F008188**

* Fal vastagság 16–19 mm.

● eTouch bal oldali pótkar

Szekrény magasság [mm]	Kód
430–600	**F008160**

● FREElight

- Minimalista design
- Könnyű telepítés
- Clickfix ajtó összeszerelés [eszközmentes]
- A szerelvény balra vagy jobbra is felszerelhető
- Pozíció-stop funkció

A készlet tartalmazza:
- 1 db szerelvény
- 1 db burkoló fedél bal oldali
- 1 db burkoló fedél jobb oldali
- 1 db ajtótartó [fa- és eurocsavarokhoz]
- 1 db szekrénytartó [fa- és eurocsavarokhoz]
- 1 db beállító kulcs

A FREElight szerelvényt pántokkal szükséges kombinálni, pl. NC70, NC40 vagy másokkal.

A Push-To-Open funkcióhoz az Italiana Ferramenta K Push erős verziót ajánljuk – 2. 47 oldal.

Klasszikus fogantyús nyitás

Front magasság [mm]	Nyitásszög 75°	Nyitásszög 90°	Nyitásszög 110°	Szín
	Front súlya* [kg]			Fehér
275	×	2,8–3,8	1,9–2,8	F008146
	×	3,5–6,0	2,6–4,3	F008148
	×	5,8–10,5	4,2–7,1	F008152
300	2,7–4,6	2,2–3,4	1,1–2,4	F008146
	4,1–8,1	3,3–5,7	2,4–4,1	F008148
	6,7–12,5	5,2–9,0	4,0–7,0	F008152
350	2,6–4,2	2,1–2,9	1,1–2,1	F008146
	3,8–6,5	2,7–4,9	2,1–3,7	F008148
	6,2–10,9	4,8–8,0	3,6–6,4	F008152
400	2,3–3,3	1,6–2,3	1,1–1,7	F008146
	3,0–5,8	2,3–4,6	1,7–3,2	F008148
	5,6–10,2	4,3–7,9	3,2–5,5	F008152
450	2,2–3,1	1,3–2,2	1,0–1,6	F008146
	2,7–4,6	2,0–3,8	1,6–2,8	F008148
	5,5–9,7	3,8–6,3	2,8–5,5	F008152
500	1,7–2,8	1,2–2,0	1,0–1,4	F008146
	2,3–4,6	1,7–3,4	1,3–2,5	F008148
	4,6–8,5	3,4–6,0	2,5–4,5	F008152
550	1,6–2,6	1,2–1,9	0,8–1,3	F008146
	2,2–4,2	1,7–3,0	1,3–2,2	F008148
	4,1–6,6	3,0–5,1	2,2–3,9	F008152
600	1,2–2,3	0,9–1,6	0,7–1,2	F008146
	2,1–3,9	1,6–3,0	1,2–2,2	F008148
	3,9–6,0	3,0–4,7	2,2–4,3	F008152

Push-To-Open mechanizmushoz

Front magasság [mm]	Nyitásszög 75°	Nyitásszög 90°	Nyitásszög 110°	Szín
	Front súlya* [kg]			Fehér
300	×	×	1,5–2,1	F008148
	×	×	2,1–3,0	F008150
	×	×	2,7–4,1	F008152
350	2,6–3,6	1,7–2,5	1,5–2,1	F008148
	3,1–5,3**	2,1–3,2	1,9–2,7	F008150
	4,7–6,6**	3,0–4,0	2,6–3,7	F008152
400	2,3–3,1	1,3–1,9	1,1–1,5	F008148
	3,1–5,1	1,9–3,0	1,5–2,5	F008150
	4,3–6,6	2,8–4,0	2,2–3,5	F008152
450	1,8–2,6	1,1–1,5	1,0–1,3	F008148
	2,6–4,0**	1,5–2,6	1,3–2,3	F008150
	3,6–5,6**	2,2–3,2	2,0–2,9	F008152
500	1,6–2,3	×	×	F008148
	2,3–3,6	1,4–2,4	1,2–1,7	F008150
	3,3–4,9	2,0–2,9	1,6–2,7	F008152
550	1,5–2,1	×	×	F008148
	2,1–3,6	1,3–2,2	1,2–1,7	F008150
	3,1–4,6	1,8–2,8	1,5–2,3	F008152
600	1,4–2,0	×	×	F008148
	2,0–3,2	1,3–1,7	1,2–1,5	F008150
	2,7–4,2	1,5–2,5	1,3–2,1	F008152

* A front súlya a fogantyúval együtt.
** Ajánlott mágneses Push-To-Open mechanizmus.

Front súlyának kiszámítása:

Vastagság [m] × Szélesség [m] × Hossz [m] × Anyagsűrűség = Ajtó súlya [kg]

Anyagsűrűség [kg / m³]	
Forgácslap	MDF
680	760

ⓘ Frontrögzítő eurocsavarokkal vagy facsavarokkal

ⓘ Korpuszrögzítő eurocsavarokkal vagy facsavarokkal

ⓘ Állítsa be az emelési erőt lépésekben egy beállítókulcs segítségével

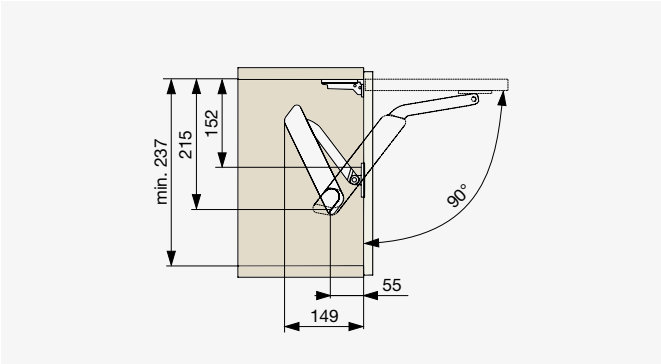

● FREElight – adapterek alumínium kerethez [2 db]

Kód
F008143

A Push-To-Open funkciójú FREElight szerelvényt kombinálni kell nyomásra nyíló szerkezettel, például a Riex NK55-tel vagy másokkal.

● MAXI

- Minimalista design
- Akár 27,3 kg ajtósúly felemelése
- Könnyű ajtó telepítés Clickfix rendszerrel
- Pozíció-stop funkció
- Könnyű telepítés

A MAXI lift szerelvényt pántokkal kell kombinálni, pl. NC70, NC40 vagy másokkal.

A Push-To-Open funkcióhoz az Italiana Ferramenta K Push erős verziót ajánljuk – 2. 47 oldal.

600 mm-nél szélesebb szekrények esetén mindig használjon 2 szerelvénykészletet. Ebben az esetben a szerelvény terhelési kapacitásait össze kell adni.

Front magasság [mm]	Nyitásszög 75°	Nyitásszög 90°	Nyitásszög 110°	Kód	Modell
	Front súlya emelőnként * [kg]				
300	11,9–21,0	9,1–15,8	6,8–11,6	**F008256**	C
	15,4–27,3	11,9–20,8	9,2–15,0	**F008257**	D
400	8,9–15,8	6,9–11,9	5,1–8,7	**F008256**	C
	11,6–20,5	8,9–15,6	6,9–11,2	**F008257**	D
500	7,2–12,5	5,5–9,6	4,0–7,1	**F008256**	C
	9,4–16,2	7,2–12,5	5,7–9,0	**F008257**	D
600	5,9–10,6	4,6–7,9	3,3–5,9	**F008256**	C
	7,6–13,7	6,0–10,4	4,5–7,6	**F008257**	D
700	5,0–8,8	3,8–6,6	2,9–4,8	**F008256**	C
	6,5–11,4	4,9–8,7	3,8–6,2	**F008257**	D
800	4,4–7,9	3,4–5,9	2,6–4,3	**F008256**	C
	5,7–10,4	4,4–7,8	3,4–5,6	**F008257**	D
900	4,0–7,0	3,0–5,2	2,3–3,8	**F008256**	C
	5,2–9,1	3,9–6,9	3,0–5,0	**F008257**	D
1000	3,6–6,3	2,7–4,7	2,0–3,5	**F008256**	C
	4,6–8,2	3,6–6,2	2,7–4,5	**F008257**	D

* A front súlya a fogantyúval együtt.

Front súlyának kiszámítása:

Vastagság [m] × Szélesség [m] × Hossz [m] × Anyagsűrűség = Ajtó súlya [kg]

Anyagsűrűség [kg / m³]	
Forgácslap	MDF
680	760

○ Fehér
Modell C

● Fekete
Modell D

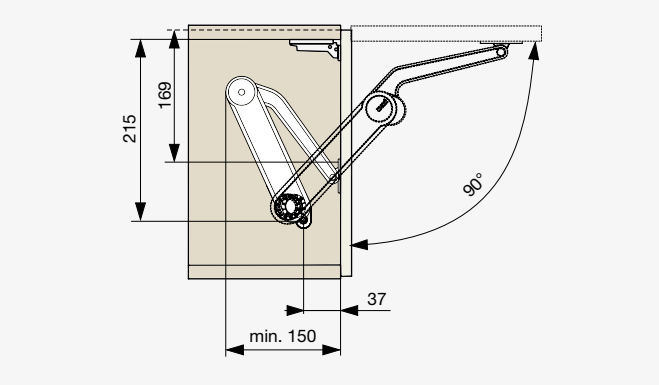

● MAXI Up

Tető mélység D [mm]	Tető súlya 1 MAXI Up [kg]	Kód	Nyitásszög
400	5,2–9,4		
500	4,3–7,5	**1× F008259**	
600	4,0–6,7		75°
400	10,4–18,8		
500	8,6–15,0	**2× F008259**	
600	8,0–13,4		

600 mm-nél szélesebb szekrények esetén mindig használjon 2 MAXI Up szerelvényt. A MAXI Up lift szerelvényt pántokkal kell kombinálni, például **F000001** típusúval.

A MAXI beszerléséhez szükséges az **F010347** szekrénykonzol és az **F010348** ajtókonzol is. [nem tartalmazza].

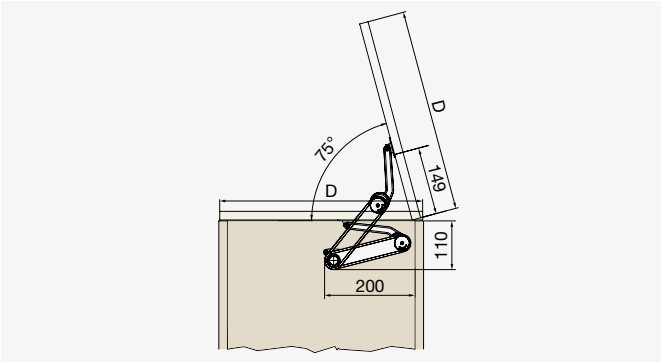

● Korpuszrögzítő

Kód
F010347

● Frontrögzítő

Kód
F010348

DUO

- 3 nyitási szög – 75°, 90°, 110°
- Ajtó magassága max. 500 mm
- Ajtó súlya max 6 kg
- Min. szekrény mélység 135 mm
- Telepítés a jobb vagy bal oldali falra
- Alkalmazható fel- és lenyíló ajtókon
- Pozíció-stop funkció
- A csavar meghúzása 200 ciklus után javasolt

A készlet tartalmazza:
- 1 szerelvény
- 1 korpuszrögzítő
- 1 frontrögzítő

A DUO szerelvényt pántokkal kell kombinálni, pl. NC70, NC40 vagy másokkal.

Push-To-Open funkcióhoz ajánljuk a Riex NK55 / NK50 mechanizmust – 2.45. oldal.

Nyitásszög	Kód
75°, 90°, 110°	F008075

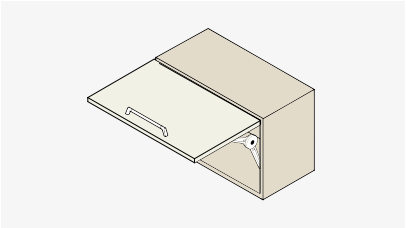

ⓘ Felnyitású alkalmazás

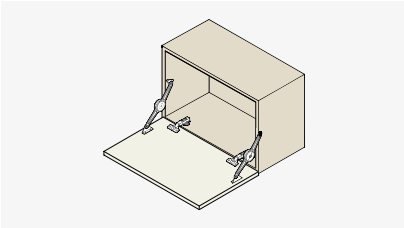

ⓘ Lenyitású alkalmazás

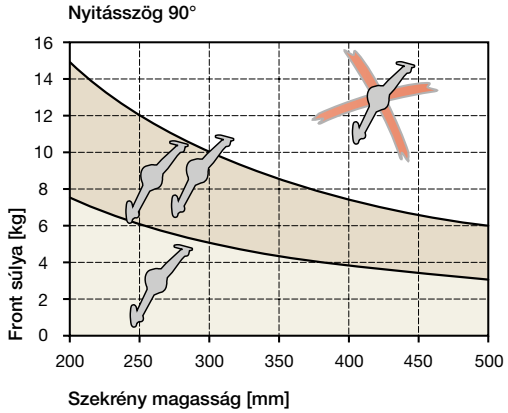

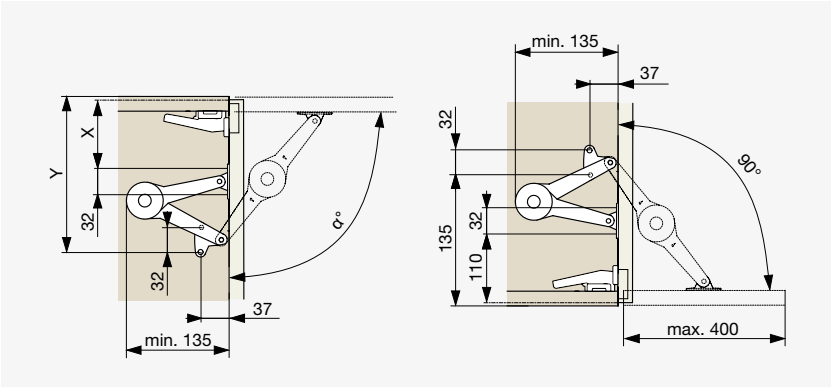

Szerelési méretek:

Nyitásszög α	X [mm]	Y [mm]
75°	132	160
90°	90	160
110°	92	128

01
02
03
04
05
06
07
08
09
10
11
12
13
14
15
16
17
18

KIARO lenyíló gázrugós rendszer

● Italiana Ferramenta KIARO készlet

A KIARO a lenyíló frontok vasalata rejtett szerkezettel, mely különböző beállításokat tesz lehetővé a front tömegétől és méretétől függően.

Jellemzők és előnyök:
- Minimalista és elegáns megjelenés
- Kétoldalas kialakítás – ugyanaz a szerkezet szerelhető a bal és a jobb oldalra
- Egyszerű beszerelés

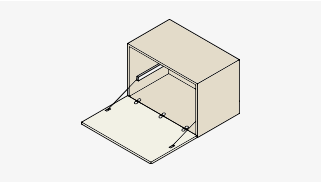

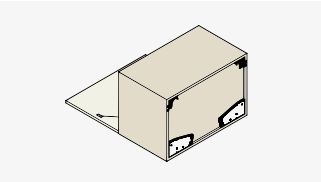

A készlet tartalma:
- KIARO szerkezet
- 550 mm hosszú sín
- Látható és rejtett tartók
- Rögzítőelemek

Szín	Modell	Kód	Hosszúság [mm]
Világosszürke [T Met 9007]	KIARO	**F002683**	550
	KIARO S [soft]	**F002685**	

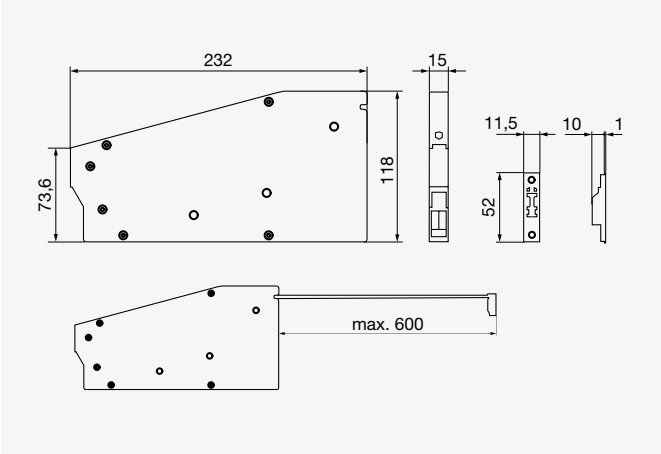

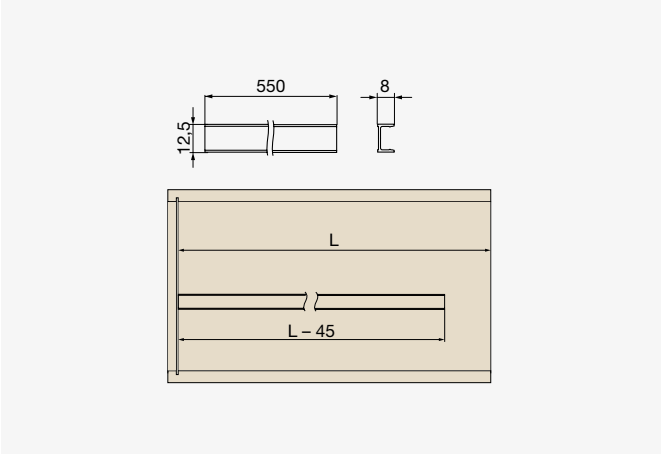

Csillapított nyitás

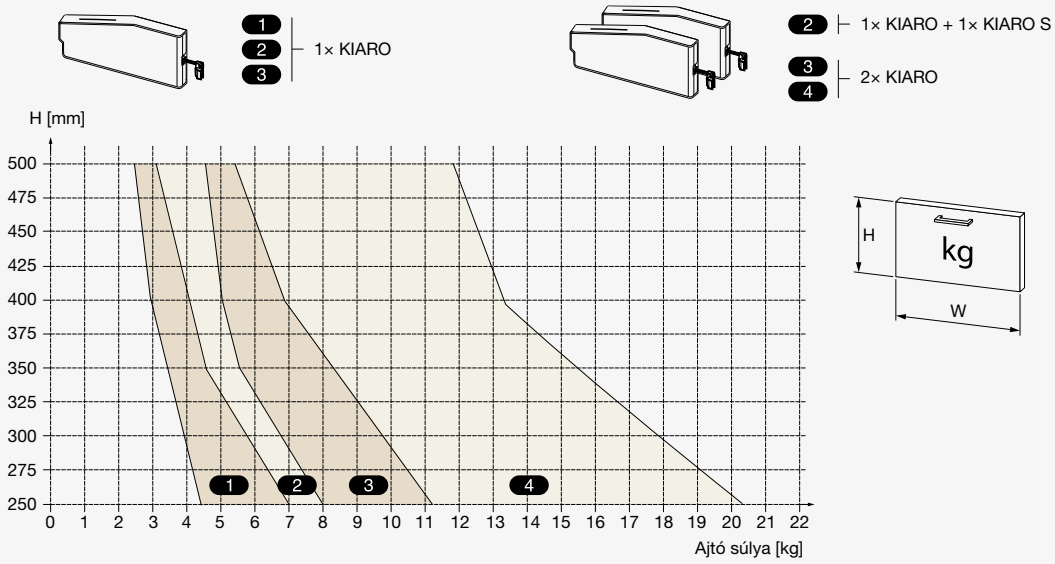

Pozícionálható nyitás

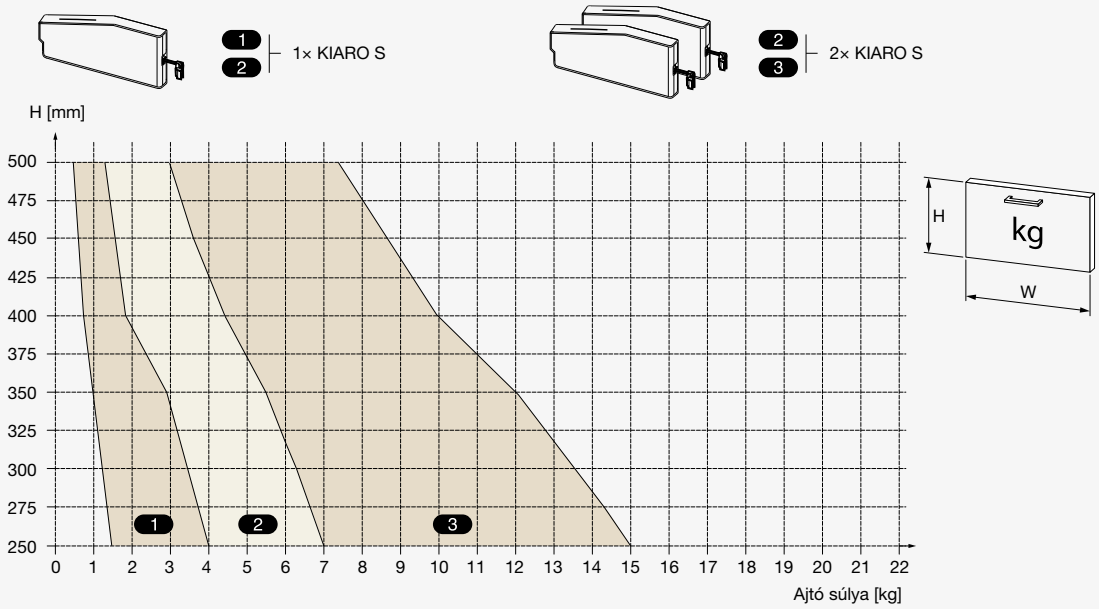

● Italiana Ferramenta KIARO LED berendezés

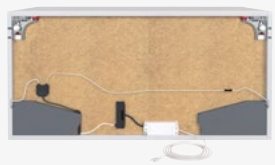

Elektromos elemek LED világítás beépítéséhez:
- **Vezetékek**
- **Nyitásérzékelő**

Típus	Kód
KIARO LED berendezés	**F002684**

Italiana Ferramenta KIARO EASY készlet

A KIARO Easy elegáns megoldás a lenyíló frontokhoz minimalista formákkal és kiemelkedően sima mozgással.

Jellemzők és előnyök:
- Jellemzők és előnyök:
- Univerzális kialakítása révén mindkét oldalra szerelhető
- A szerkezet ereje és a nyitás szöge egyszerűen állítható
- 2-féle tartó a csomagban

A készlet tartalma:
- KIARO Easy szerkezet
- Látható és rejtett tartók
- Rögzítőelemek

● Antracit

● Világosszürke

Szín	Modell	Kód
Antracit	Puha	F004522
	Erős	F005224
Világosszürke	Puha	F005223
	Erős	F005498

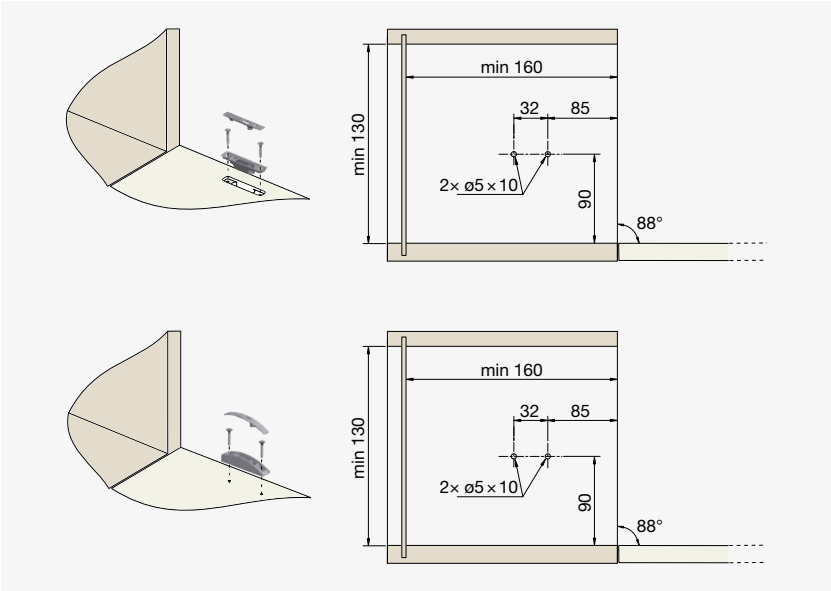

Szimpla KIARO EASY

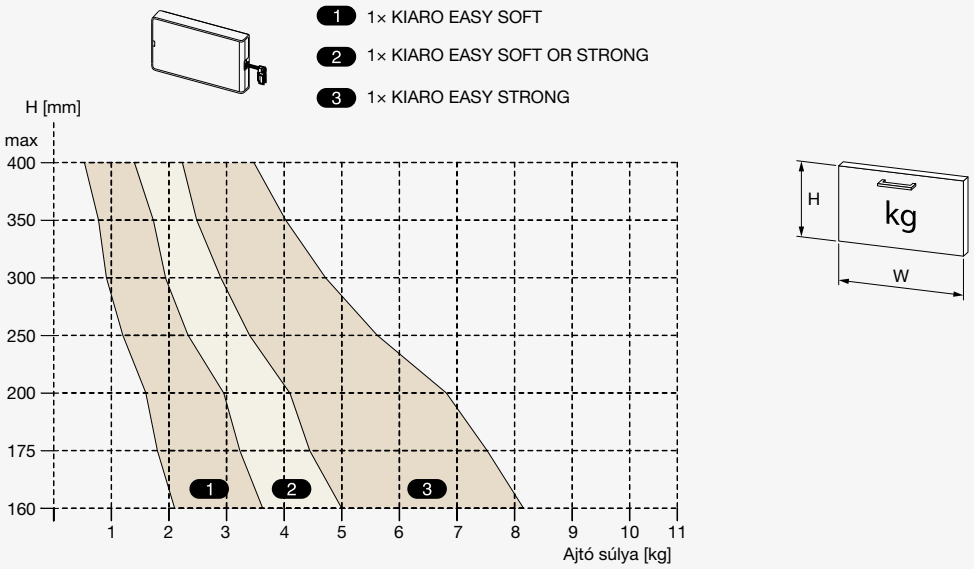

Dupla KIARO EASY

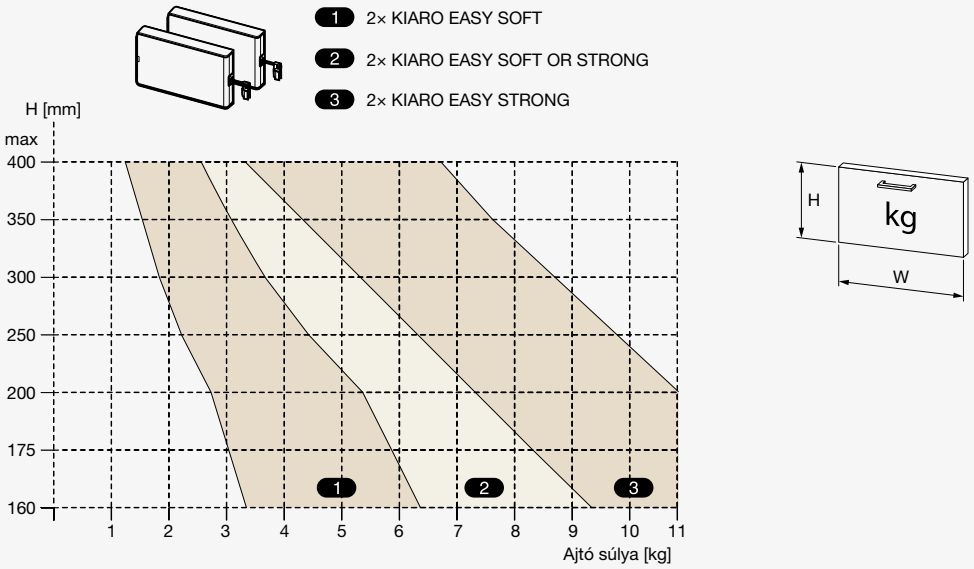

Dugattyús le- és felnyíló vasalatok

Riex NV22 gázrugós felnyíló vasalat, automatikus 245 mm

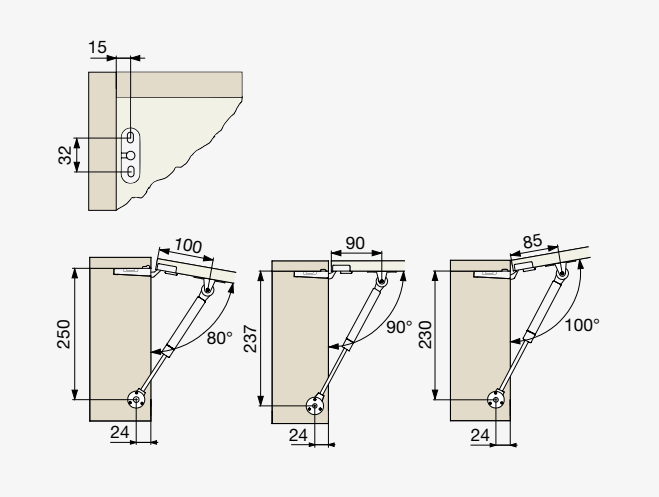

● Ezüst

○ Fehér

- Hossz: 245 mm
- A front a maximális pozícióig nyílik
- Rugós és rugó nélküli pántokkal kombinálva

Erő [N]	Ezüst	Fehér
30	F000345	F000350
60	F000346	F000351
80	F000347	F000352
100	F000348	F000353
120	F000349	F000354

Frontszélesség [Mm]	Frontmagasság [mm]					
	300	350	400	450	500	550
300	1 × 30 N [1–1,3 kg]	1 × 30 N [1,3–1,5 kg]	1 × 60 N [1,5–1,7 kg]	1 × 60 N [1,7–1,9 kg]	1 × 80 N [1,9–2,1 kg]	1 × 80 N [2,1–2,2 kg]
400	1 × 60 N [1,5–1,7 kg]	1 × 80 N [1,7–2 kg]	1 × 80 N [2–2,2 kg]	1 × 100 N [2,2–2,4 kg]	1 × 100 N [2,4–2,7 kg]	1 × 120 N [2,7–2,9 kg]
500	1 × 60 N [1,8–2,1 kg]	1 × 80 N [2,1–2,4 kg]	1 × 100 N [2,4–2,7 kg]	1 × 100 N [2,7–3 kg]	1 × 120 N [3–3,3 kg]	1 × 120 N [3,3–3,6 kg]
600	1 × 80 N [2,2–2,5 kg]	1 × 80 N [2,5–2,9 kg]	1 × 100 N [2,9–3,3 kg]	2 × 60 N [3,3–3,6 kg]	2 × 80 N [3,6–4 kg]	2 × 80 N [4–4,3 kg]
700	1 × 80 N [2,6–3 kg]	1 × 100 N [3–3,4 kg]	2 × 60 N [3,4–3,8 kg]	2 × 60 N [3,8–4,2 kg]	2 × 80 N [4,2–4,6 kg]	2 × 100 N [4,6–5,1 kg]
800	1 × 100 N [2,9–3,4 kg]	2 × 60 N [3,4–3,9 kg]	2 × 60N [3,9–4,3 kg]	2 × 80 N [4,3–4,8 kg]	2 × 100N [4,8–5,3 kg]	2 × 100 N [5,3–5,8 kg]
900	1 × 100 N [3,3–3,8 kg]	2 × 60 N [3,8–4,3 kg]	2 × 60 N [4,3–4,9 kg]	2 × 80 N [4,9–5,4 kg]	2 × 100 N [5,4–6kg]	2 × 100 N [6–6,5 kg]
1000	2 × 60 N [3,6–4,2 kg]	2 × 60 N [4,2–4,8 kg]	2 × 80 N [4,8–5,4 kg]	2 × 100 N [5,4–6 kg]	2 × 100 N [6–6,6 kg]	2 × 120 N [6,6–7,2 kg]

A táblázatban szereplő tömeg a front össztömegét jelenti [fogantyúval együtt].

Riex NV33 gázrugós felnyíló vasalat, pozícionálható 245 mm

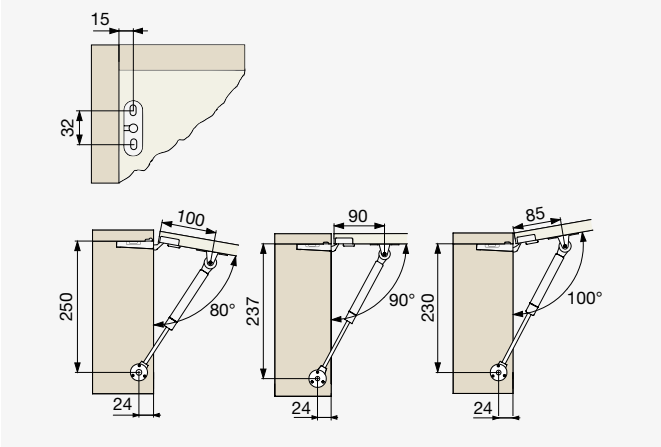

● Ezüst

○ Fehér

- Hossz: 245 mm
- A front bármely pozícióban megáll
- Rugós és rugó nélküli pántokkal kombinálva

Erő [N]	Ezüst	Fehér
60	F000356	F000360
80	F000357	F000361
100	F000358	F000362
120	F000359	F000363

Frontszélesség [mm]	Frontmagasság [mm]				
	350	400	450	500	550
450	1 × 60 N [1,6–2 kg]	1 × 80 N [1,8–2,4 kg]	1 × 80 N [2,1–2,4 kg]	1 × 100 N [2,4–2,6 kg]	1 × 100 N [2,6–2,9 kg]
600	1 × 80 N [2–2,8 kg]	1 × 80 N [2,4–2,9 kg]	1 × 100 N [2,9–3,3 kg]	2 × 60 N [3,3–3,6 kg]	2 × 80 N [3,6–4 kg]
800	1 × 100 N [2,8–3,7 kg]	2 × 60 N [2,9–3,5 kg]	2 × 60 N [3,9–4,3 kg]	2 × 80 N [4,3–4,8 kg]	2 × 100 N [4,8–5,3 kg]
1000	2 × 60 N [3,7–4,5 kg]	2 × 80 N [3,5–4,8 kg]	2 × 80 N [4,8–5,4 kg]	2 × 100 N [5,4–6 kg]	2 × 100 N [6–6,6 kg]

A táblázatban szereplő tömeg a front össztömegét jelenti [fogantyúval együtt].

Riex NV22 / NV33 gázrugós felnyíló vasalathoz takaró

● Ezüst

○ Fehér

- Egyszerű beszerelés
- A dugattyú rúdja teljesen takart

Szín	Kód
Ezüst	F002905
Fehér	F002904

Riex NV10 gázrugós felnyíló vasalat, automatikus 180 mm

- Hossz: 180 mm
- 230–350 mm frontokhoz
- A front maximális tömege: 3,5 kg

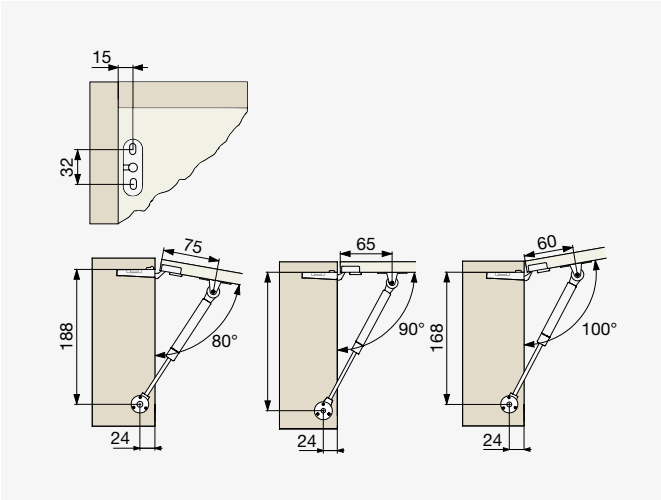

Erő [N]	Szín	Kód
80	Ezüst	F000366

Riex NV15 gázrugós lenyíló vasalat 245 mm

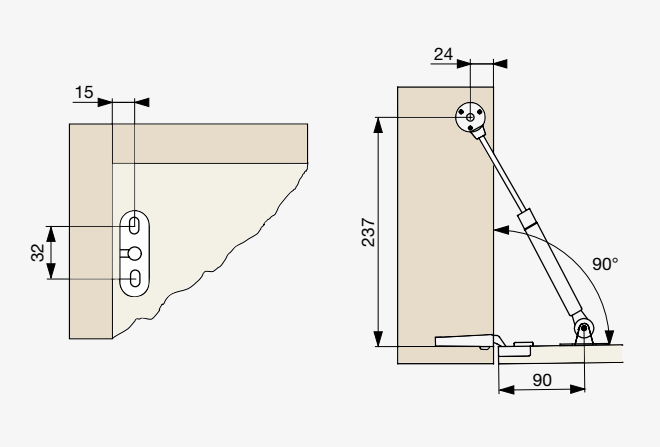

Ezüst

Fehér

- Hossz: 245 mm

Erő [N]	Ezüst	Fehér
80	F000364	F000365

● IF K12 felnyíló gázrugós vasalat, automata

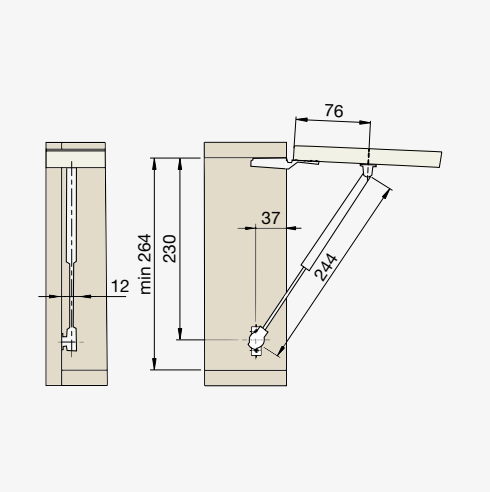

- Bejegyzett formaterv
- Minimalista megjelenés és elegancia minden részletében
- Egyszerű beszerelés
- 3-féle erősségben

Erő [N]	Ezüst
50	**F002667**
80	**F002668**
100	**F002669**

Frontszélesség [mm]	Frontmagasság [mm]				
	300	350	400	450	500
200–400	1 × 50 N [1 kg]	1 × 50 N [1 kg]	1 × 50 N [1 kg]	1 × 50 N [1 kg]	1 × 50 N [1 kg]
300–600	1 × 80 N [1,5–2 kg]	1 × 80 N [1,5 kg]	1 × 80 N [1,5 kg]	2 × 50 N [1,5–2,5 kg]	2 × 50 N [1,5–2 kg]
500–800	2 × 50 N [2–3 kg]	2 × 50 N [1,5–2,5 kg]	2 × 50 N [1,5–2,5 kg]	2 × 80 N [2,5–4,5 kg]	2 × 80 N [2–3,5 kg]
800–1600	2 × 80 N [3–6,5 kg]	2 × 80 N [2,5–5,5 kg]	2 × 80 N [2,5–4,5 kg]	2 × 80 N [2,5–4,5 kg]	2 × 100 N [3,5–5 kg]
800–1600	2 × 100 N [7–7,5 kg]	2 × 100 N [5,5–6,5 kg]	2 × 100 N [4,5–5,5 kg]	× ×	× ×

A táblázatban szereplő tömeg a front össztömegét jelenti [fogantyúval együtt].

● IF K12 lenyíló gázrugós vasalat

- Bejegyzett formaterv
- Minimalista megjelenés és elegancia minden részletében
- Egyszerű beszerelés
- 3-féle hosszúságban

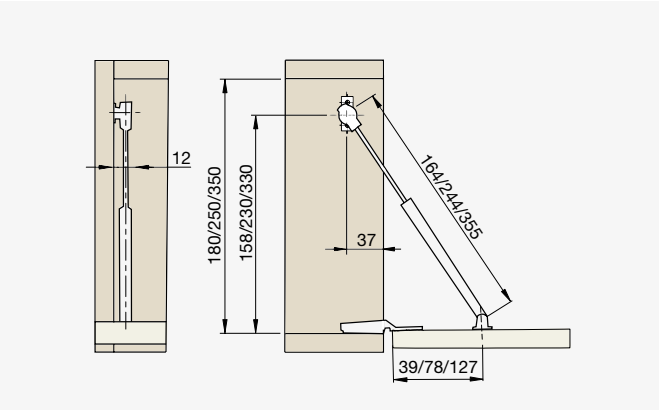

Hosszúság [mm]	Kód	Frontmagasság [mm]
164	**F002670**	200–300
244	**F002671**	290–500
355	**F002672**	390–600

● IF Kraby felnyíló gázrugós vasalat, pozícionálható

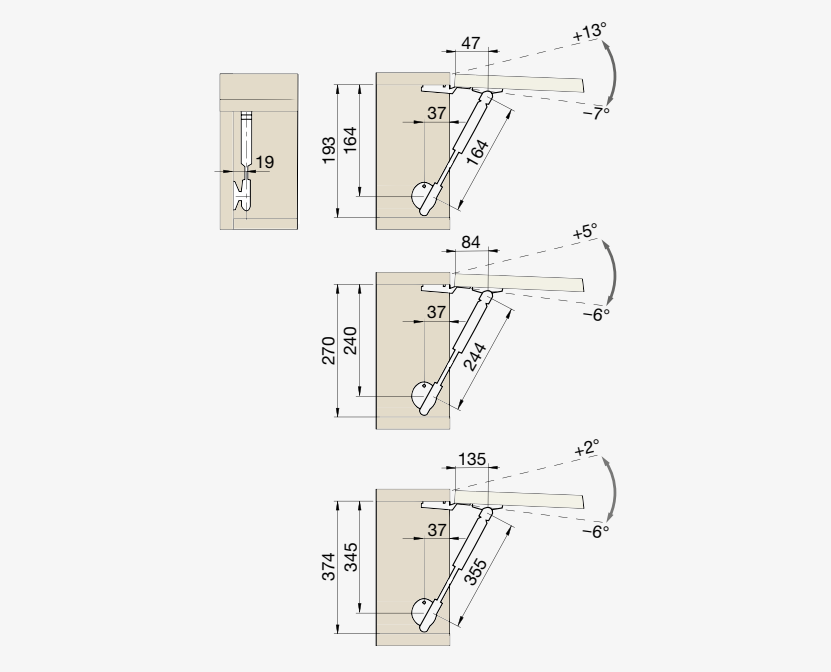

Hosszúság [mm]	Erő [N]	Kód
164	45	F002673
	60	F002674
244	45	F002675
	60	F002676
	90	F002677
355	60	F002678
	90	F002679

L = 164 mm

Frontszélesség [mm]	Frontmagasság [mm]	
	230–274	275–325
250–350	1 × 45 N [1–2 kg]	1 × 60 N [1–2 kg]
400–800	2 × 45 N [2–5 kg]	2 × 45 N [2–3,5 kg]
800–1600	2 × 60 N [6–7,5 kg]	2 × 60 N [3,5–5,5 kg]

A táblázatban szereplő tömeg a front össztömegét jelenti [fogantyúval együtt].

L = 244 mm

Frontszélesség [mm]	Frontmagasság [mm]				
	300	350	400	450	500
200–400	1 × 45 N [1–2 kg]	1 × 45 N [1–1,5 kg]	1 × 45 N [1–1,5 kg]	1 × 60 N [1–2 kg]	2 × 45 N [1–3 kg]
300–600	1 × 60 N [2–3 kg]	1 × 60 N [1,5–2,5 kg]	1 × 60 N [1,5–2,5 kg]	2 × 45 N [2–3,5 kg]	2 × 60 N [3–5,5 kg]
500–800	2 × 45 N [3–6 kg]	2 × 45 N [2,5–4,5 kg]	1 × 45 N [2,5–4 kg]	2 × 60 N [3,5–6,5 kg]	2 × 90 N [5,5–7 kg]
800–1600	2 × 60 N [6–9,5 kg]	2 × 60 N [4,5–8 kg]	2 × 60 N [4–7,5 kg]	2 × 90 N [6,5–9,5 kg]	2 × 120 N [7–8,5 kg]

A táblázatban szereplő tömeg a front össztömegét jelenti [fogantyúval együtt].

L = 355 mm

Frontszélesség [mm]	Frontmagasság [mm]					
	400	450	500	550	600	700
200–400	2 × 45 N [1–8,5 kg]	2 × 45 N [1–7,5 kg]	2 × 45 N [1–7,5 kg]	2 × 45 N [1–5,5 kg]	2 × 45 N [1–5,5 kg]	2 × 45 N [1–3,5 kg]
300–600	2 × 60 N [8,5–13 kg]	2 × 60 N [7,5–11,5 kg]	2 × 60 N [7,5–11,5 kg]	2 × 60 N [5,5–9,5 kg]	2 × 60 N [5,5–8,5 kg]	2 × 60 N [3,5–7,5 kg]
500–800	× ×	2 × 90 N [11,5–13 kg]	2 × 90 N [11,5–13 kg]	2 × 90 N [9,5–13 kg]	2 × 90 N [8,5–13 kg]	2 × 90 N [7,5–9,5 kg]

A táblázatban szereplő tömeg a front össztömegét jelenti [fogantyúval együtt].

● IF Kraby lenyíló gázrugós vasalat

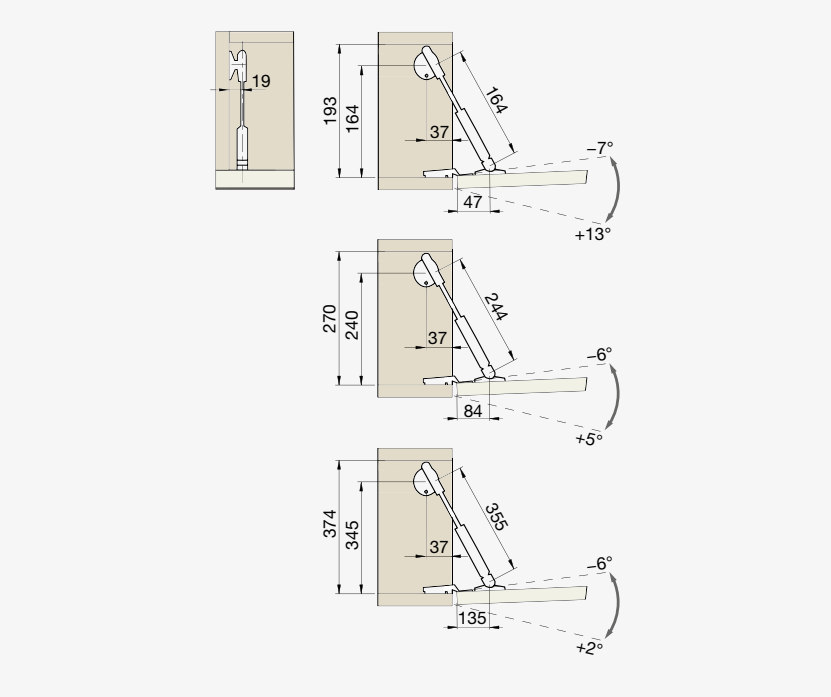

Hosszúság [mm]	Kód	Frontmagasság [mm]
164	**F002680**	200–284
244	**F002681**	280–500
355	**F002682**	380–600

Egyéb le- és felnyíló vasalatok

Riex NV05 lenyíló olló

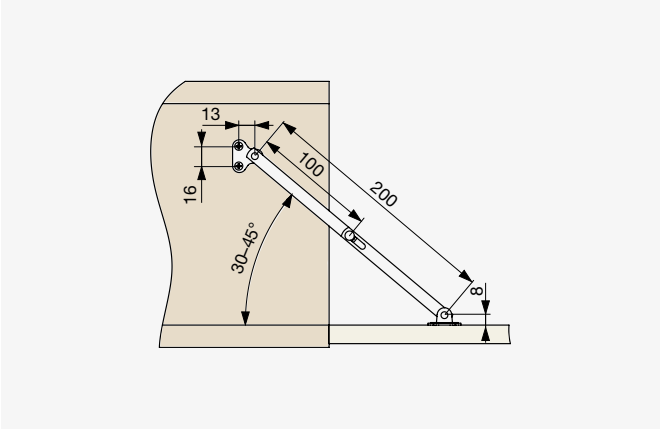

Hosszúság [mm]	Kód
200	F003571

TARTALOM

Fogantyúk, gombfogantyúk, profilfogantyúk és fogasok

Van akiknek a funkcionalitás, másoknak a kinézet számít. Fogantyúink, gombfogantyúink, profilfogantyúink és fogasaink nemcsak tartósságukkal, hanem széles választékukkal is meglepnek, amelyek formák, színek és textúrák terén is különlegesek. A következő fejezetben megtalálja az örök klasszikusokat és az új színeket: matt zöld és bordó, amelyek új lehetőségeket kínálnak a színek kombinálására a az enteriőrben.

● **Fogantyúk, gombfogantyúk, profilfogantyúk és fogasok áttekintése** **4.3**

● **Fém fogantyúk és gombfogantyúk** **4.9**

● **Porcelán fogantyúk és gombfogantyúk** **4.65**

● **Műanyag fogantyúk és gombfogantyúk** **4.69**

● **Fa fogantyúk és gombfogantyúk** **4.71**

● **Csavaros és bepattintható profilfogantyúk** **4.79**

● **Gola profilok** **4.83**
RiexTouch XG20 Gola L alakú 4.84
RiexTouch XG20 Gola C alakú 4.86
RiexTouch XG20 Gola tartozékok 4.88
RiexTouch XG10 Gola 4.89

● **Fogasok** **4.91**

Fogantyúk, gombfogantyúk, profilfogantyúk és fogasok áttekintése

XH01 Fogantyú 4.10

XH14 Fogantyú 4.10

XH63 Fogantyú 4.11

XH12 Fogantyú 4.11

XH03 Fogantyú 4.12

XH05 Fogantyú 4.12

XH10 Fogantyú 4.13

XH35 Fogantyú 4.13

XH44 Fogantyú 4.14

XH19 Fogantyú 4.14

XH70 Fogantyú 4.15

XH43 Fogantyú 4.15

XH08 Fogantyú 4.16

XH45 Fogantyú 4.16

XH36 Fogantyú 4.17

XH40 Fogantyú 4.17

XH47 Fogantyú 4.18

XH24 Fogantyú 4.18

XH22 Fogantyú 4.19

XH28 Fogantyú 4.19

XH07 Fogantyú 4.20

XH32 Fogantyú 4.20

XH02 Fogantyú 4.21

XH42 Fogantyú 4.21

XH31 Fogantyú 4.22

XH30 Fogantyú 4.22

XH06 Fogantyú 4.23

XH26 Fogantyú 4.23

XH23 Fogantyú 4.24

XH18 Fogantyú 4.24

XH25 Fogantyú 4.25

XH20 Fogantyú 4.25

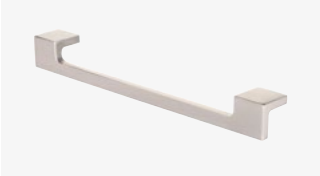

XH29 Fogantyú 4.25

XH11 Fogantyú 4.26

XH16 Fogantyú 4.26

XH13 Fogantyú 4.27

XR19 Fogantyú 4.27

XR20 Fogantyú 4.27

XH64 Fogantyú 4.28

XH21 Fogantyú 4.28

XH46 Fogantyú 4.29

XH27 Fogantyú 4.29

XZ09 Fogantyú 4.30

XZ11 Fogantyú 4.30

XZ04 Fogantyú 4.31

XZ03 Fogantyú 4.31

XZ02 Fogantyú 4.32

XZ01 Fogantyú 4.32

XZ10 Fogantyú 4.33

XZ05 Fogantyú 4.33

XZ06 Fogantyú 4.34

XZ07 Fogantyú 4.34

XZ08 Fogantyú 4.35

XZ12 Fogantyú 4.35

XK01 Gombfogantyú 4.36

XH63 Gombfogantyú 4.36

XK02 Gombfogantyú 4.37

XK11 Gombfogantyú 4.37

XK05 Gombfogantyú 4.37

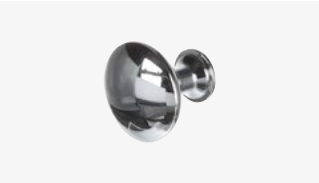

XK03 Gombfogantyú 4.38

XK12 Gombfogantyú 4.38

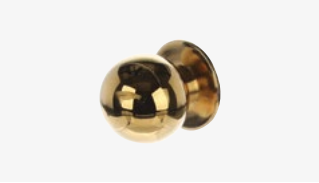

XK13 Gombfogantyú 4.39

XK15 Gombfogantyú 4.39

XK08 Gombfogantyú 4.39

TARTALOM

XV28 Gombfogantyú 4.40

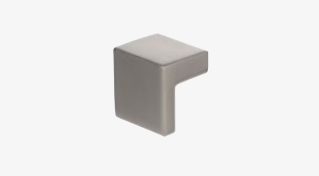
XK14 Gombfogantyú 4.40

XK16 Gombfogantyú 4.41

XK09 Gombfogantyú 4.41

XH04 Fogantyú 4.42

XH09 Fogantyú 4.42

XH33 Fogantyú 4.43

XH34 Fogantyú 4.43

XH37 Fogantyú 4.44

XK10 Gombfogantyú 4.44

XK07 Gombfogantyú 4.45

XK06 Gombfogantyú 4.45

XH60 Fogantyú 4.46

XH60 Gombfogantyú 4.46

XH59 Fogantyú 4.47

XH59 Gombfogantyú 4.47

XH62 Fogantyú 4.48

XH62 Gombfogantyú 4.48

XH49 Fogantyú 4.49

XH49 Gombfogantyú 4.49

XH54 Fogantyú 4.50

XH52 Fogantyú 4.50

XR31 Fogantyú 4.51

XR31 Gombfogantyú 4.51

XR24 Fogantyú 4.52

XR24 Gombfogantyú 4.52

XH53 Fogantyú 4.53

XR25 Fogantyú 4.53

XR30 Fogantyú 4.54

XR30 Gombfogantyú 4.54

XR30 Kulcsfogantyú 4.55

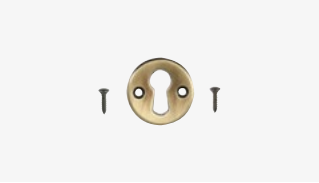
XR30 Zárcím kulcsfogantyúhoz 4.55

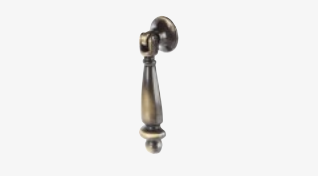
XR30 Gombfogantyú 4.55

XR32 Fogantyú 4.56

XR23 Fogantyú 4.56

XR16 Fogantyú 4.57

XR16 Gombfogantyú 4.57

XR16 Gombfogantyú 4.58

XR16 Gombfogantyú 4.58

XR04 Fogantyú 4.59

XR05 Fogantyú 4.59

XR15 Fogantyú 4.60

XH48 Fogantyú 4.60

XR27 Fogantyú 4.61

XR27 Gombfogantyú 4.61

XR26 Fogantyú 4.62

XR26 Gombfogantyú 4.62

XH51 Fogantyú 4.63

XH50 Fogantyú 4.63

XZ13 Fogantyú 4.64

XK19 Gombfogantyú 4.64

XR21 Fogantyú 4.66

XR22 Gombfogantyú 4.66

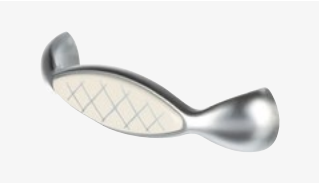
XR28 Fogantyú 4.67

XR28 Gombfogantyú 4.67

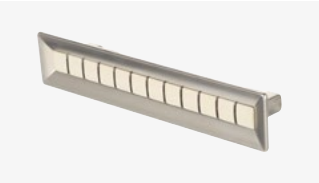
XR29 Fogantyú 4.68

XR29 Gombfogantyú 4.68

XD01 Fogantyú 4.69

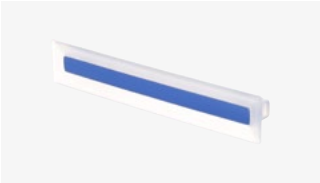
XD02 Fogantyú 4.69

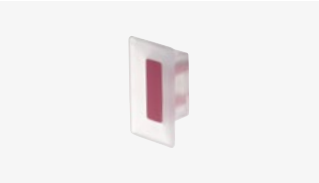
XD02 Gombfogantyú 4.70

XD03 Gombfogantyú 4.70

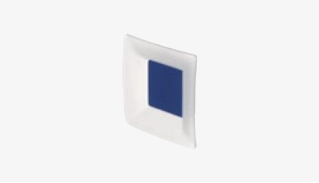
XD04 Gombfogantyú 4.70

XT10 Fogantyú 4.72

XT07 Fogantyú 4.72

Fogantyúk, gombfogantyúk, profilfogantyúk és fogasok áttekintése

TARTALOM

XT13 Fogantyú 4.73

XT08 Fogantyú 4.73

XT09 Fogantyú 4.74

XT14 Fogantyú 4.74

XT12 Fogantyú 4.74

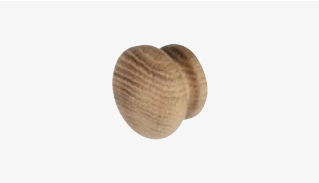
XT01 Gombfogantyú 4.75

XT04 Gombfogantyú 4.75

XT02 Gombfogantyú 4.76

XT03 Gombfogantyú 4.76

XT05 Gombfogantyú 4.77

XT11 Gombfogantyú 4.77

XT06 Gombfogantyú 4.77

XT10 Gombfogantyú 4.78

Szerelősablon fogantyúkhoz 4.78

XP01 Profilfogantyú 4.80

XP41 Profilfogantyú 4.80

XP45 Profilfogantyú 4.81

XP60 Profilfogantyú 4.81

XP63 Profilfogantyú 4.82

XP65 Profilfogantyú 4.82

XG20 Gola L 4.84

XG20 Gola 4.85

XG20 Gola C 4.86

XG20 Gola 4.87

XG20 Gola 4.88

XG10 Gola függőleges 4.89

XG10 Gola függőleges 4.90

XG10 Gola vízszintes 4.90

XV23 Fogas 4.92

XV01 Fogas 4.92

XV14 Fogas 4.93

XK09 Fogas 4.93

XV25 Fogas 4.93

XV34 Fogas 4.94

XV33 Fogas 4.94

XV28 Fogas 4.94

XV44 Fogas 4.95

XV45 Fogas 4.95

XV38 Fogas 4.96

XV35 Fogas 4.96

XV32 Fogas 4.97

XV21 Fogas 4.97

XV19 Fogas 4.98

XV04 Fogas 4.98

XV03 Fogas 4.99

XV07 Fogas 4.99

XV05 Fogas 4.100

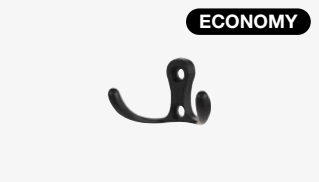

XV02 Fogas 4.100

XV11 Fogas 4.101

XV09 Fogas 4.101

XV31 Fogas 4.102

XV30 Fogas 4.102

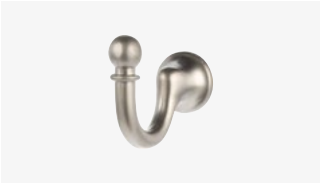

XV24 Fogas 4.103

XV13 Fogas 4.103

XV08 Fogas 4.104

XV06 Fogas 4.104

XV12 Fogas 4.105

XV10 Fogas 4.105

XV39 Fogas 4.106

XV40 Fogas 4.106

XV42 Fogas 4.107

XV41 Fogas 4.107

XV43 Fogas 4.108

Fém fogantyúk és gombfogantyúk

RiexTouch XH01 Fogantyú

● Matt fekete

● Matt króm

● Matt nikkel

● Rozsdamentes acél*

● Polírozott króm

Azonos design gombfogantyú a 4.36 oldalon.

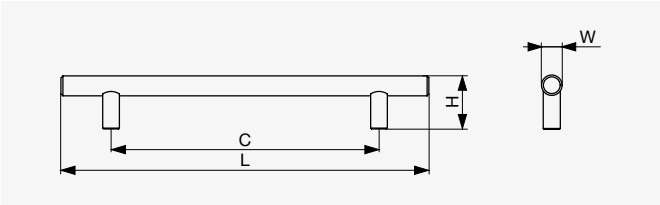

● Szálcsiszolt nikkel

C [mm]	Szálcsiszolt nikkel	Matt fekete	Matt króm	Matt nikkel	Rozsdamentes acél*	Polírozott króm	L [mm]	H [mm]	W [mm]	Anyag
96	F001584	F001648	F001632	F001600	F001664	F001616	136	32	12	Acél / *Rozsdamentes acél
128	F001585	F001649	F001633	F001601	F001665	F001617	168			
160	F001586	F001650	F001634	F001602	F001666	F001618	200			
192	F001587	F001651	F001635	F001603	F001667	F001619	232			
224	F001588	F001652	F001636	F001604	F001668	F001620	264			
256	F001589	F001653	F001637	F001605	F001669	F001621	296			
288	F001590	F001654	F001638	F001606	F001670	F001622	328			
320	F001591	F001655	F001639	F001607	F001671	F001623	360			
384	F001593	F001657	F001641	F001609	F001673	F001625	424			
448	F001595	F001659	F001643	F001611	F001675	F001627	488			
512	F001597	F001661	F001645	F001613	F001677	F001629	552			
576	F001599	F001663	F001647	F001615	F001679	F001631	616			

*A rozsdamentes acél verzió üreges. **A rozsdamentes acél verzió = L + 20 mm.**

RiexTouch XH14 Fogantyú

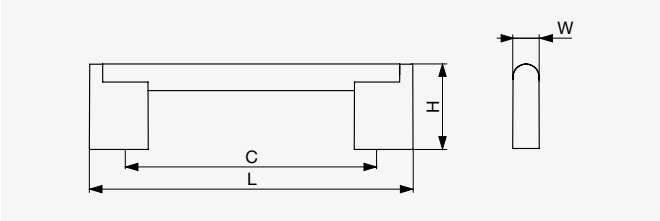

C [mm]	Rozsdamentes acél	L [mm]	H [mm]	W [mm]	Anyag
128	F002261	153	35	15	Rozsdamentes acél
160	F002262	185			
192	F002263	217			
224	F002264	249			
256	F002265	281			
320	F002266	345			

● Rozsdamentes acél

RiexTouch XH63 Fogantyú

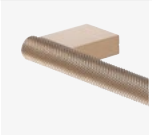

● Matt arany

Azonos design gombfogantyú a 4.36 oldalon.

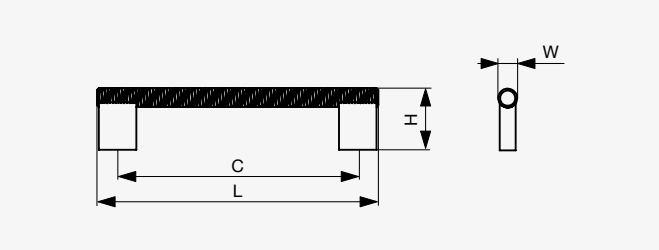

● Matt fekete

C [mm]	Matt fekete	Matt arany	L [mm]	H [mm]	W [mm]	Anyag
96	F008313	F008319	118	32,5	10	Zamac
128	F008314	F008320	150			
160	F008315	F008321	182			
224	F008316	F008322	246			
320	F008317	F008323	342			

RiexTouch XH12 Fogantyú

● Szálcsiszolt nikkel

● Matt króm

● Matt nikkel

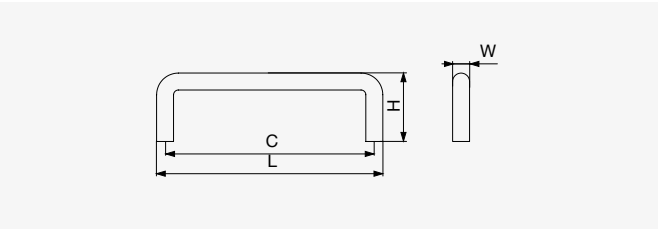

● Polírozott króm

C [mm]	Polírozott króm	Szálcsiszolt nikkel	Matt króm	Matt nikkel	L [mm]	H [mm]	W [mm]	Anyag
96	F002820	F002823	F002826	F002829	105	32	8	Acél
128	F002821	F002824	F002827	F002830	137			
160	F002822	F002825	F002828	F002831	169			

RiexTouch XH03 Fogantyú

● Matt fekete

● Matt króm

○ Matt fehér

● Polírozott arany

● Polírozott króm

● Rozsdamentes acél utánzat

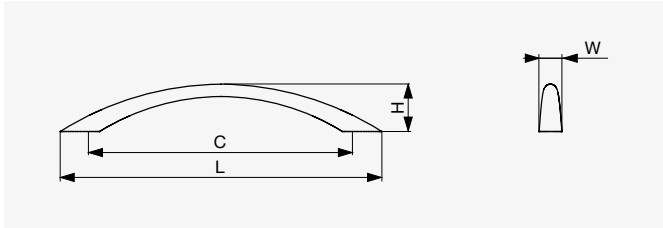

● Matt nikkel

C [mm]	Matt nikkel	Matt fekete	Matt króm	Matt fehér	Polírozott arany	Polírozott króm	Rozsdamentes acél utánzat	L [mm]	H [mm]	W [mm]	Anyag
96	F001736	F001740	F001734	F001742	F001738	F001732	F007551	112	27,5	10,5	Cink
128	F001737	F001741	F001735	F001743	F001739	F001733	F007552	145	27,5	12	

RiexTouch XH05 Fogantyú

● Szálcsiszolt nikkel

○ Fényes fehér

● Matt fekete

● Matt króm

● Polírozott arany

● Polírozott króm

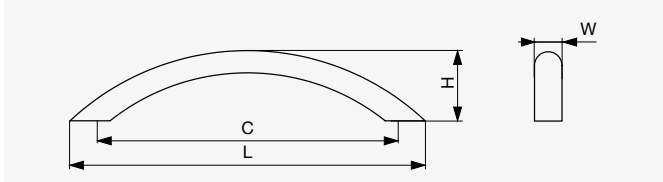

● Matt nikkel

C [mm]	Matt nikkel	Szálcsiszolt nikkel	Fényes fehér	Matt fekete	Matt króm	Polírozott arany	Polírozott króm	L [mm]	H [mm]	W [mm]	Anyag
96	F002805	F002808	F002817	F002811	F002799	F002814	F002802	115	30	10	Acél
128	F002806	F002809	F002818	F002812	F002800	F002815	F002803	151			
160	F002807	F002810	F002819	F002813	F002801	F002816	F002804	190	32		

RiexTouch XH10 Fogantyú

● Matt fekete

● Matt króm

● Matt nikkel

● Polírozott arany

● Polírozott króm

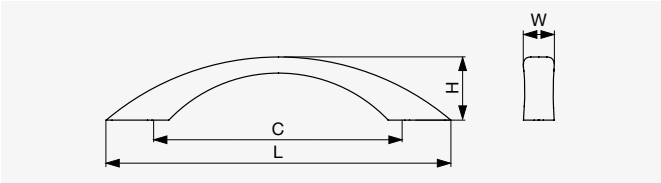

● Szálcsiszolt nikkel

C [mm]	Szálcsiszolt nikkel	Matt fekete	Matt króm	Matt nikkel	Polírozott arany	Polírozott króm	L [mm]	H [mm]	W [mm]	Anyag
96	F002335	F002337	F002331	F002333	F002339	F002329	120	23	10	Zamac
128	F002336	F002338	F002332	F002334	F002340	F002330	152			

RiexTouch XH35 Fogantyú

● Matt zöld

● Rozsdamentes acél utánzat

● Eloxált alumínium

● Szálcsiszolt arany

● Matt fekete

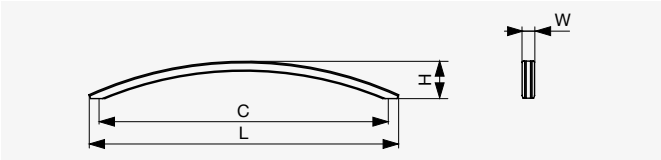

● Bordó

C [mm]	Bordó	Matt zöld	Rozsdamentes acél utánzat	Eloxált alumínium	Szálcsiszolt arany	Matt fekete	L [mm]	H [mm]	W [mm]	Anyag
96	F008334	F008339	×	×	×	×	116	34	11	Alumínium
128	F008335	F008340	F002167	F002158	F002161	F002164	148			
160	F008336	F008341	F002168	F002159	F002162	F002165	182			
192	F008337	F008342	×	×	×	×	212			
224	F008338	F008343	×	×	×	×	244			
256	×	×	F002169	F002160	F002163	F002166	276			

RiexTouch XH44 Fogantyú

● Eloxált alumínium

○ Matt fehér

● Rozsdamentes acél utánzat

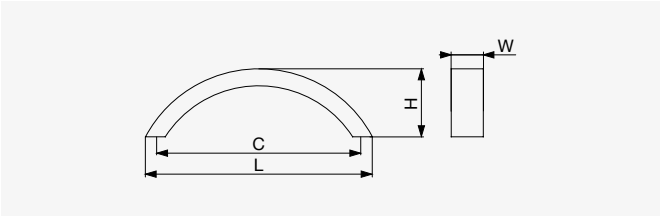

● Matt fekete

C [mm]	Matt fekete	Eloxált alumínium	Matt fehér	Rozsdamentes acél utánzat	L [mm]	H [mm]	W [mm]	Anyag
96	F002390	F002382	F002394	F002386	126	25	15	Alumínium
128	F002391	F002383	F002395	F002387	158	29		
160	F002392	F002384	F002396	F002388	190	31		
192	F002393	F002385	F002397	F002389	222			

RiexTouch XH19 Fogantyú

● Eloxált alumínium

● Matt fekete

● Rozsdamentes acél utánzat

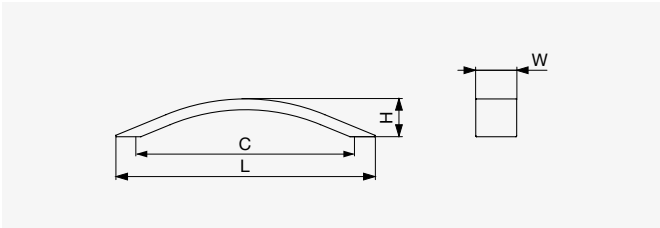

○ Matt fehér

C [mm]	Matt fehér	Eloxált alumínium	Matt fekete	Rozsdamentes acél utánzat	L [mm]	H [mm]	W [mm]	Anyag
128	F002349	F002345	F002353	F002341	150	28	30	Alumínium
160	F002350	F002346	F002354	F002342	190			
224	F002351	F002347	F002355	F002343	260			
320	F002352	F002348	F002356	F002344	356	33		

RiexTouch XH70 Fogantyú

● Bordó

● Matt fekete

○ Matt fehér

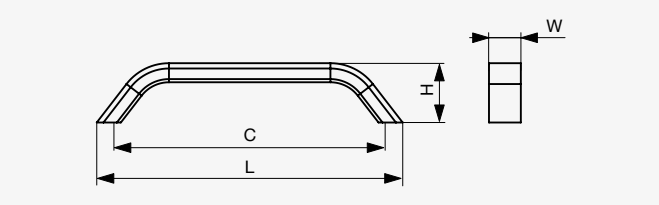

● Matt zöld

C [mm]	Matt zöld	Bordó	Matt fekete	Matt fehér	L [mm]	H [mm]	W [mm]	Anyag
96	F008350	F008344	F008353	F008347	112	28	15	Alumínium
128	F008351	F008345	F008354	F008348	144			
160	F008352	F008346	F008355	F008349	176			

RiexTouch XH43 Fogantyú

● Patinázott bronz

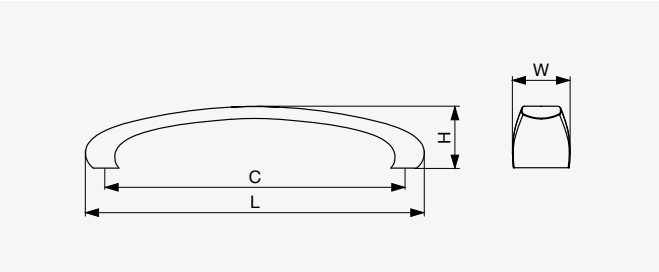

● Patinázott barna

C [mm]	Patinázott barna	Patinázott bronz	L [mm]	H [mm]	W [mm]	Anyag
128	F002596	F002598	145	27	25	Cink
160	F002597	F002599	177			

RiexTouch XH08 Fogantyú

Matt króm

Matt nikkel

Polírozott arany

Polírozott króm

Rozsdamentes acél utánzat

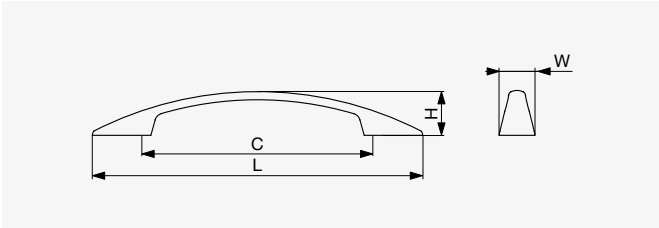

Szálcsiszolt nikkel

C [mm]	Szálcsiszolt nikkel	Matt króm	Matt nikkel	Polírozott arany	Polírozott króm	Rozsdamentes acél utánzat	L [mm]	H [mm]	W [mm]	Anyag
96	F002232	F002226	F002228	F002230	F002224	F007686	154	23	21	Cink
128	F002233	F002227	F002229	F002231	F002225	F007685	186			

RiexTouch XH45 Fogantyú

Matt antracit

Matt fehér

Rozsdamentes acél utánzat

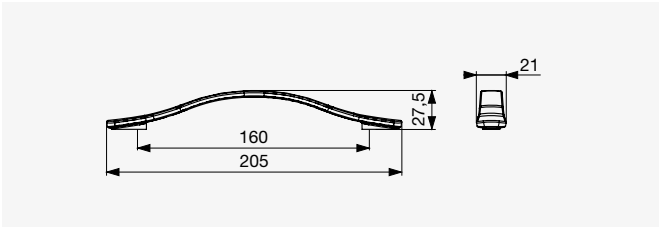

Matt arany

Matt arany	Matt antracit	Matt fehér	Rozsdamentes acél utánzat	Anyag
F002741	F002743	F002740	F002742	Cink

RiexTouch XH36 Fogantyú

Matt nikkel

Polírozott arany

Polírozott króm

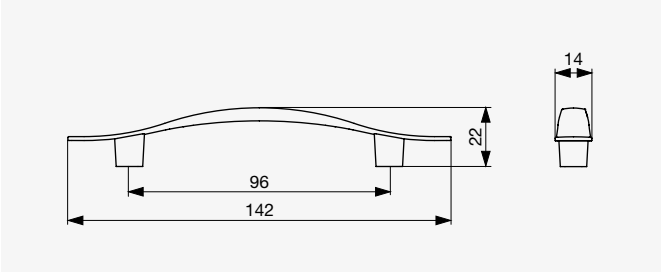

Matt króm

Matt króm	Matt nikkel	Polírozott arany	Polírozott króm	Anyag
F001894	F001891	F001893	F001892	Zamac

RiexTouch XH40 Fogantyú

Matt króm

Matt nikkel

Polírozott króm

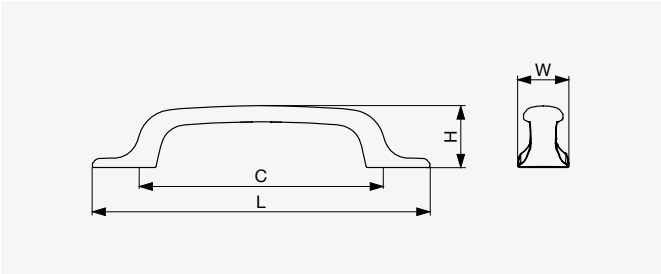

Matt fekete

C [mm]	Matt fekete	Matt króm	Matt nikkel	Polírozott króm	L [mm]	H [mm]	W [mm]	Anyag
96	F002777	F002771	F002773	F002775	133	25	20	Cink
128	F002778	F002772	F002774	F002776	165			

RiexTouch XH47 Fogantyú

● Matt fekete

● Polírozott króm

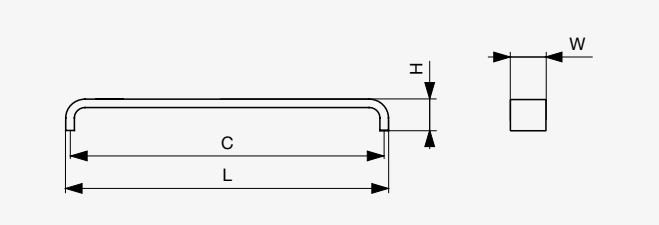

● Rozsdamentes acél utánzat

C [mm]	Rozsdamentes acél utánzat	Matt fekete	Polírozott króm	L [mm]	H [mm]	W [mm]	Anyag
128	F002212	F002220	F002216	136	30	25	Alumínium
160	F002213	F002221	F002217	168			
192	F002214	F002222	F002218	200			
320	F002215	F002223	F002219	328			

RiexTouch XH24 Fogantyú

● Eloxált alumínium

● Matt fekete

● Rozsdamentes acél utánzat

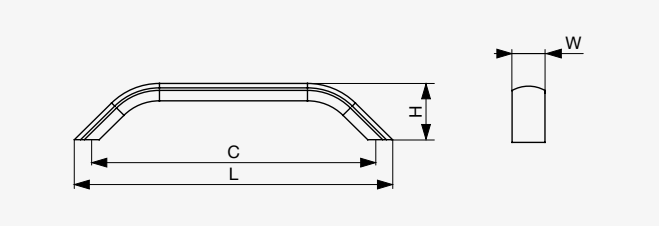

● Szálcsiszolt arany

C [mm]	Szálcsiszolt arany	Eloxált alumínium	Matt fekete	Rozsdamentes acél utánzat	L [mm]	H [mm]	W [mm]	Anyag
128	F001571	F001567	F001563	F001559	135	26	15	Alumínium
160	F001572	F001568	F001564	F001560	177			
224	F001573	F001569	F001565	F001561	241			
320	F001574	F001570	F001566	F001562	337			

RiexTouch XH22 Fogantyú

Eloxált alumínium

Matt fekete

Rozsdamentes acél utánzat

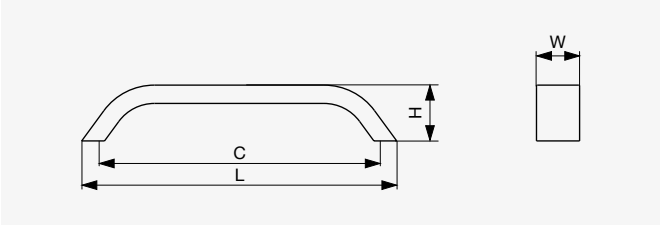

Matt barna

C [mm]	Matt barna	Eloxált alumínium	Matt fekete	Rozsdamentes acél utánzat	L [mm]	H [mm]	W [mm]	Anyag
128	F001542	F001532	F001537	F001527	147	32	25	Alumínium
160	F001543	F001533	F001538	F001528	179			
192	F001544	F001534	F001539	F001529	211			
224	F001545	F001535	F001540	F001530	243			
320	F001546	F001536	F001541	F001531	339			

RiexTouch XH28 Fogantyú

Polírozott króm / Rozsdamentes acél utánzat

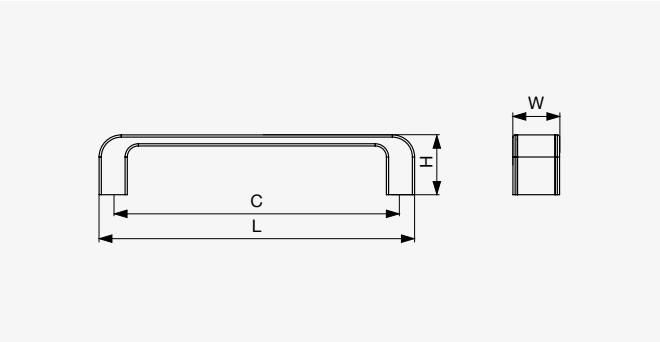

Polírozott króm / Matt fehér

C [mm]	Polírozott króm / Matt fehér	Polírozott króm / Rozsdamentes acél utánzat	L [mm]	H [mm]	W [mm]	Anyag
128	F001721	F001718	142	27	21	Cink és alumínium
192	F001722	F001719	206			
256	F001723	F001720	270			

RiexTouch XH07 Fogantyú

Matt króm

Matt nikkel

Polírozott króm

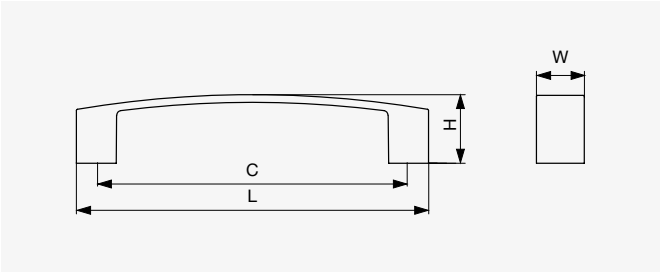

Rozsdamentes acél utánzat

C [mm]	Rozsdamentes acél utánzat	Matt króm	Matt nikkel	Polírozott króm	L [mm]	H [mm]	W [mm]	Anyag
128	F001762	F001757	F001767	F001772	146	29	20	Zamac
160	F001763	F001758	F001768	F001773	178			
192	F001764	F001759	F001769	F001774	210			
256	F001765	F001760	F001770	F001775	274			
320	F001766	F001761	F001771	F001776	338			

RiexTouch XH32 Fogantyú

Matt króm

Polírozott arany

Rozsdamentes acél utánzat

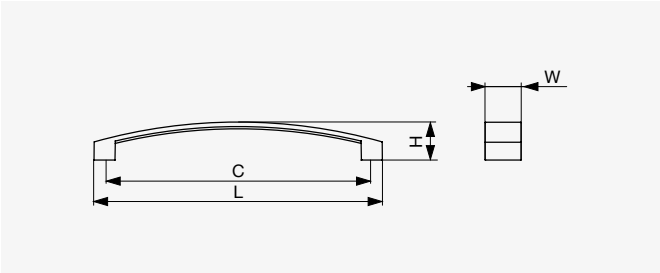

Patinázott bronz

C [mm]	Patinázott bronz	Matt króm	Polírozott arany	Rozsdamentes acél utánzat	L [mm]	H [mm]	W [mm]	Anyag
160	F002156	F002152	F002154	F002150	172	23	22	Cink
224	F002157	F002153	F002155	F002151	236			

RiexTouch XH02 Fogantyú

● Szálcsiszolt nikkel

○ Fényes fehér

● Matt króm

● Polírozott króm

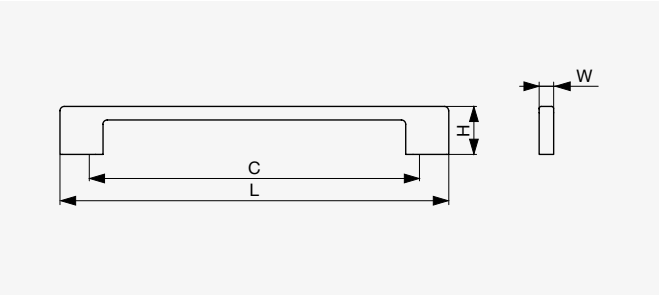

● Matt fekete

C [mm]	Matt fekete	Szálcsiszolt nikkel	Fényes fehér	Matt króm	Polírozott króm	L [mm]	H [mm]	W [mm]	Anyag
96	F001244	F001226	F001250	F001238	F001232	130	28	8,5	Zamac
128	F001245	F001227	F001251	F001239	F001233	162			
160	F001246	F001228	F001252	F001240	F001234	194			
192	F001247	F001229	F001253	F001241	F001235	226			
256	F001248	F001230	F001254	F001242	F001236	290			
320	F001249	F001231	F001255	F001243	F001237	354			

RiexTouch XH42 Fogantyú

● Matt arany

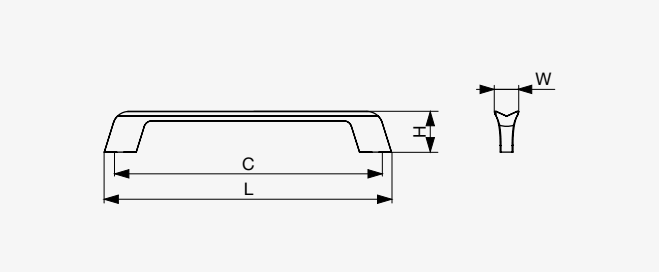

● Szálcsiszolt fekete nikkel

C [mm]	Szálcsiszolt fekete nikkel	Matt arany	L [mm]	H [mm]	W [mm]	Anyag
160	F002236	F002238	180	26	15	Cink
320	F002237	F002239	340			

RiexTouch XH31 Fogantyú

Polírozott króm / Matt fehér

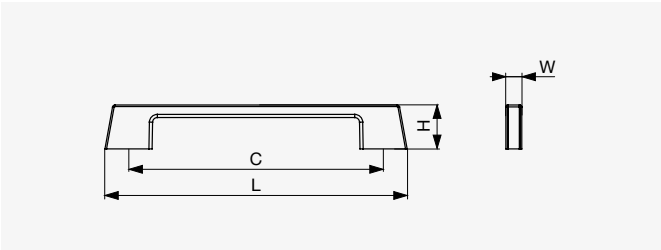

Polírozott króm / antracit

C [mm]	Polírozott króm / antracit	Polírozott króm / Matt fehér	L [mm]	H [mm]	W [mm]	Anyag
96	F001708	F001713	121	28	10	Cink és alumínium
128	F001709	F001714	145			
160	F001710	F001715	190			
224	F001711	F001716	254			
320	F001712	F001717	353			

RiexTouch XH30 Fogantyú

Matt króm

Rozsdamentes acél utánzat

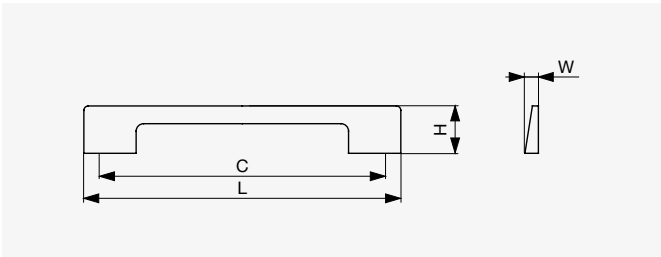

Polírozott króm

C [mm]	Polírozott króm	Matt króm	Rozsdamentes acél utánzat	L [mm]	H [mm]	W [mm]	Anyag
160	F002203	F002209	F002206	180	32	9	Alumínium
192	F002204	F002210	F002207	212			
320	F002205	F002211	F002208	340			

RiexTouch XH06 Fogantyú

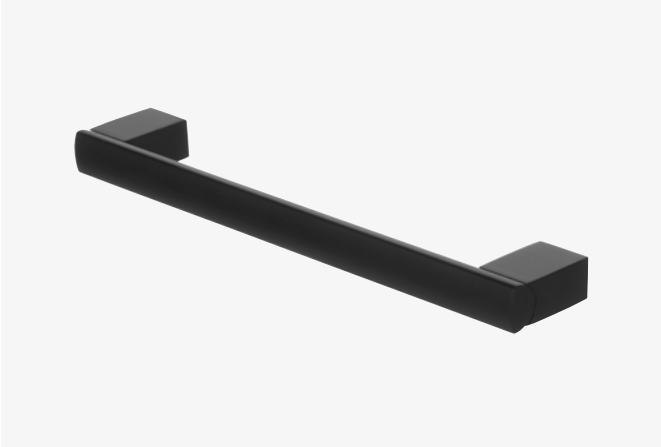

Eloxált alumínium

Szálcsiszolt nikkel

Polírozott króm

Rozsdamentes acél utánzat

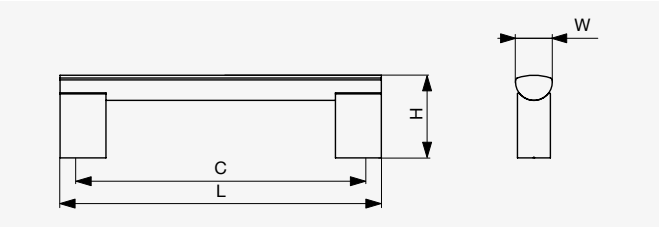

Matt fekete

C [mm]	Matt fekete	Eloxált alumínium	Szálcsiszolt nikkel	Polírozott króm	Rozsdamentes acél utánzat	L [mm]	H [mm]	W [mm]	Anyag
96	F007298	F001256	F001271	F001301	F001286	108			
128	F007299	F001257	F001272	F001302	F001287	140			
160	F007300	F001258	F001273	F001303	F001288	172			
192	F007301	F001259	F001274	F001304	F001289	204			
224	F007302	F001260	F001275	F001305	F001290	236			
256	F007303	F001261	F001276	F001306	F001291	268			
288	F007304	F001262	F001277	F001307	F001292	300			
320	F007305	F001263	F001278	F001308	F001293	332	36	16	Alumínium
384	F007306	F001264	F001279	F001309	F001294	396			
448	F007307	F001265	F001280	F001310	F001295	460			
480	F007308	F001266	F001281	F001311	F001296	492			
544	F007309	F001267	F001282	F001312	F001297	556			
672	F007310	F001268	F001283	F001313	F001298	684			
736	F007311	F001269	F001284	F001314	F001299	748			
768	F007312	F001270	F001285	F001315	F001300	780			

RiexTouch XH26 Fogantyú

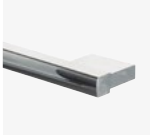

Polírozott króm

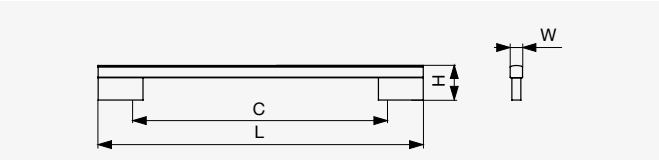

Rozsdamentes acél utánzat

C [mm]	Rozsdamentes acél utánzat	Polírozott króm	L [mm]	H [mm]	W [mm]	Anyag
160	F001581	F001578	226			
224	F001582	F001579	290	31	11	Cink
320	F001583	F001580	386			

RiexTouch XH23 Fogantyú

Polírozott króm / Matt fehér

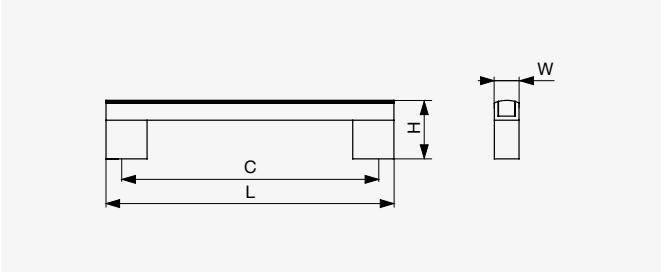

Polírozott króm / Rozsdamentes acél utánzat

C [mm]	Polírozott króm / Rozsdamentes acél utánzat	Polírozott króm / Matt fehér	L [mm]	H [mm]	W [mm]	Anyag
128	F001547	F001553	140	29	12	Alumínium
160	F001548	F001554	172			
192	F001549	F001555	204			
224	F001550	F001556	236			
320	F001551	F001557	332			
448	F001552	F001558	460			

RiexTouch XH18 Fogantyú

Matt króm / eloxált alumínium

Rozsdamentes acél utánzat / Rozsdamentes acél utánzat

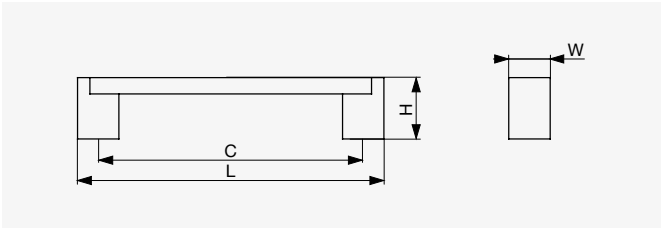

Polírozott króm / Rozsdamentes acél utánzat

C [mm]	Polírozott króm / Rozsdamentes acél utánzat	Matt króm / eloxált alumínium	Rozsdamentes acél utánzat / Rozsdamentes acél utánzat	L [mm]	H [mm]	W [mm]	Anyag
128	F002565	F002571	F002559	148	30	20	Alumínium
160	F002566	F002572	F002560	180			
224	F002567	F002573	F002561	244			
320	F002568	F002574	F002562	340			
480	F002569	F002575	F002563	500			
544	F002570	F002576	F002564	564			

RiexTouch XH25 Fogantyú

● Matt fekete

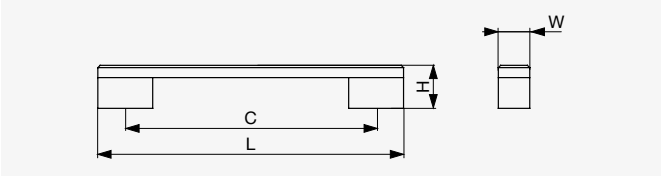

Azonos design gombfogantyú a 4.40 oldalon.
Azonos design fogas a 4.94 oldalon.

C [mm]	Matt fekete	L [mm]	H [mm]	W [mm]	Anyag
160	**F001575**	195	28	20	Alumínium
224	**F001577**	259			
320	**F001576**	355			

RiexTouch XH20 Fogantyú

● Szálcsiszolt nikkel

● Matt króm

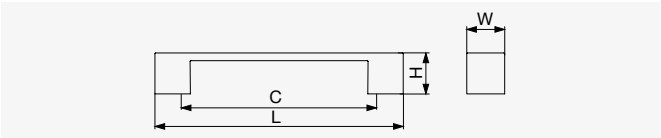

C [mm]	Szálcsiszolt nikkel	Matt króm	L [mm]	H [mm]	W [mm]	Anyag
128	**F002577**	**F002579**	163	27	25	Alumínium
192	**F002578**	**F002580**	228			

RiexTouch XH29 Fogantyú

● Rozsdamentes acél utánzat

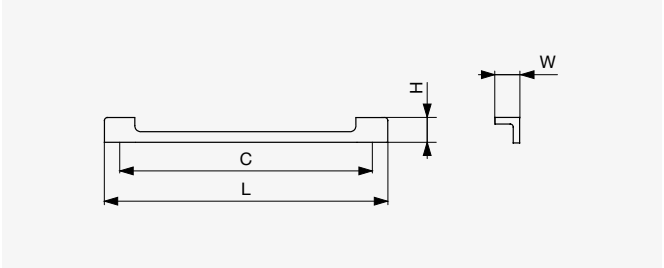

C [mm]	Rozsdamentes acél utánzat	L [mm]	H [mm]	W [mm]	Anyag
192	**F002378**	220	25	25	Alumínium
288	**F002379**	310			

RiexTouch XH11 Fogantyú

Matt króm

Rozsdamentes acél utánzat

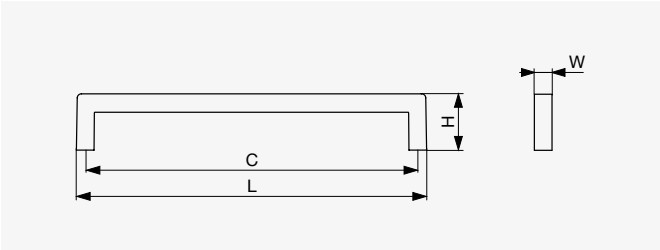

Matt fekete

C [mm]	Matt fekete	Matt króm	Rozsdamentes acél utánzat	L [mm]	H [mm]	W [mm]	Anyag
96	F002182	F002176	F002170	105	28	8	Zamac
128	F002183	F002177	F002171	137			
160	F002184	F002178	F002172	169			
192	F002185	F002179	F002173	201			
320	F002186	F002180	F002174	329			
448	F002187	F002181	F002175	457			

RiexTouch XH16 Fogantyú

Matt fekete

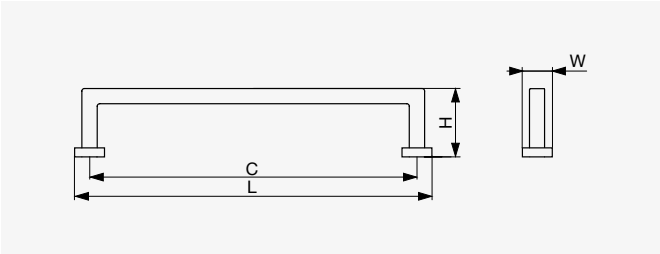

Polírozott króm

C [mm]	Polírozott króm	Matt fekete	L [mm]	H [mm]	W [mm]	Anyag
128	F001728	F001724	137	28	9	Zamac
160	F001729	F001725	169			
192	F001730	F001726	201			

RiexTouch XH13 Fogantyú

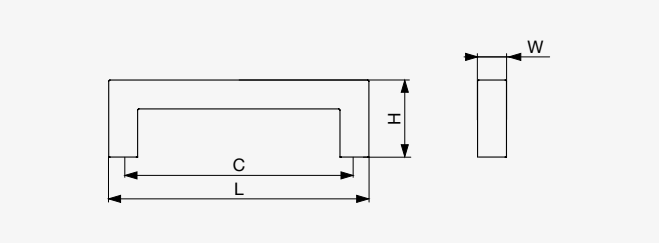

● Szálcsiszolt rozsdamentes acél

C [mm]	Szálcsiszolt rozsdamentes acél	L [mm]	H [mm]	W [mm]	Anyag
128	F002188	140	32	12	Rozsdamentes acél
160	F002189	172			
224	F002190	236			
320	F002191	332			
448	F002192	460			

RiexTouch XR19 Fogantyú

● Matt fekete

● Patinázott arany

● Patinázott ón

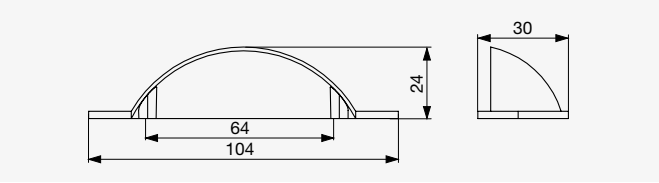

● Patinázott barna

Patinázott barna	Matt fekete	Patinázott arany	Patinázott ón	Anyag
F002779	F002781	F002782	F002780	Cink

RiexTouch XR20 Fogantyú

● Patinázott réz

● Patinázott arany

● Patinázott ón

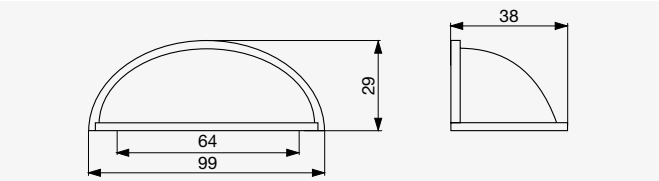

● Szálcsiszolt nikkel

Szálcsiszolt nikkel	Patinázott réz	Patinázott arany	Patinázott ón	Anyag
F002785	F002786	F002784	F002783	Zamac

RiexTouch XH64 Fogantyú

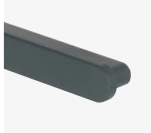

● Matt zöld

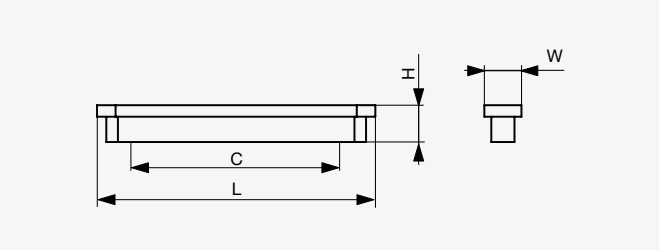

● Matt fekete

C [mm]	Matt fekete	Matt zöld	L [mm]	H [mm]	W [mm]	Anyag
32	F008324	F008329	56			
64	F008325	F008330	88			
96	F008326	F008331	120	16	16	Alumínium
128	F008327	F008332	152			
160	F008328	F008333	184			

RiexTouch XH21 Fogantyú

● Eloxált alumínium

● Rozsdamentes acél utánzat

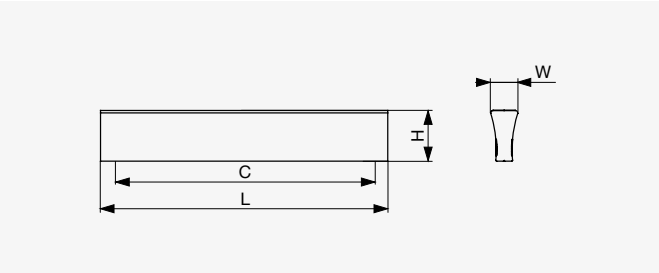

● Matt fekete

C [mm]	Matt fekete	Eloxált alumínium	Rozsdamentes acél utánzat	L [mm]	H [mm]	W [mm]	Anyag
96	F002624	F002618	F002621	106			
128	F002625	F002619	F002622	138	19	10	Alumínium
160	F002626	F002620	F002623	170			

RiexTouch XH46 Fogantyú

Eloxált alumínium

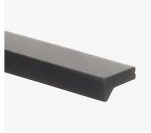

Matt fekete

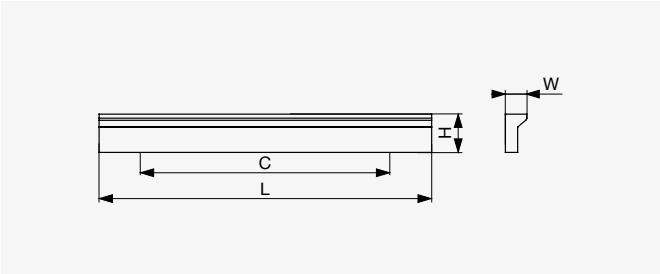

Rozsdamentes acél utánzat

C [mm]	Rozsdamentes acél utánzat	Eloxált alumínium	Matt fekete	L [mm]	H [mm]	W [mm]	Anyag
128	F002612	F002609	F002615	200	20	11	Alumínium
192	F002613	F002610	F002616	300			
256	F002614	F002611	F002617	400			

RiexTouch XH27 Fogantyú

Eloxált alumínium

Polírozott króm

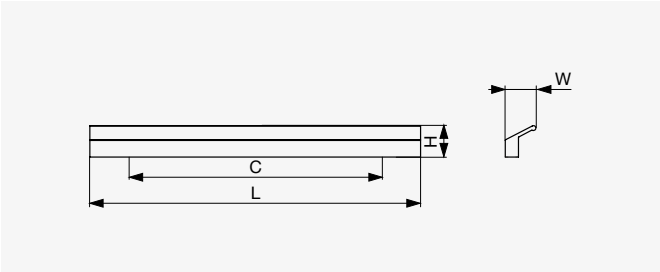

Rozsdamentes acél utánzat

C [mm]	Rozsdamentes acél utánzat	Eloxált alumínium	Polírozott króm	L [mm]	H [mm]	W [mm]	Anyag
96	F002603	F002600	F002606	116	19	19	Alumínium
160	F002604	F002601	F002607	180			
224	F002605	F002602	F002608	244			

RiexTouch XZ09 Süllyesztett fogantyú

● Matt fekete

○ Matt fehér

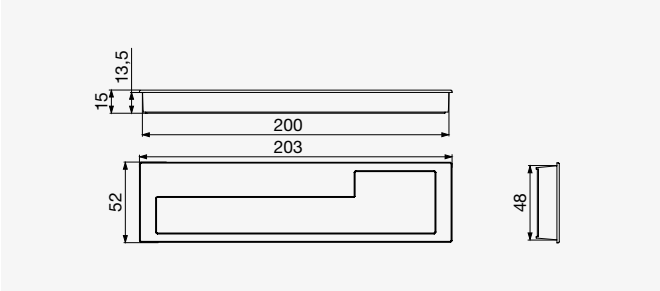

● Matt antracit

Oldal	Matt antracit	Matt fekete	Matt fehér	Anyag
Bal	F002765	F002763	F002761	Cink
Jobb	F002766	F002764	F002762	

RiexTouch XZ11 Süllyesztett fogantyú

● Matt fekete

○ Matt fehér

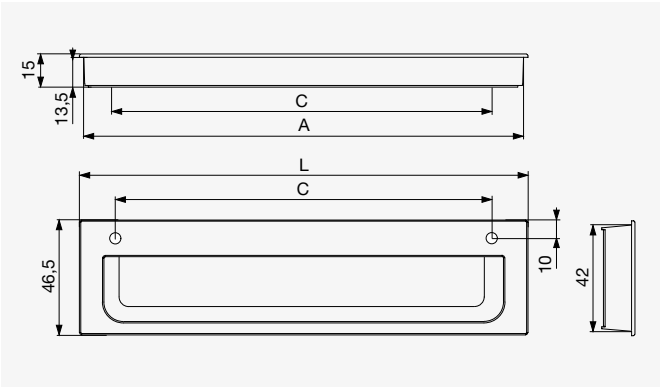

● Matt antracit

C [mm]	Matt antracit	Matt fekete	Matt fehér	A [mm]	L [mm]	Anyag
128	F002587	F002591	F002589	154	158	Cink
160	F002588	F002592	F002590	186	190	

RiexTouch XZ04 Süllyesztett fogantyú

● Eloxált alumínium

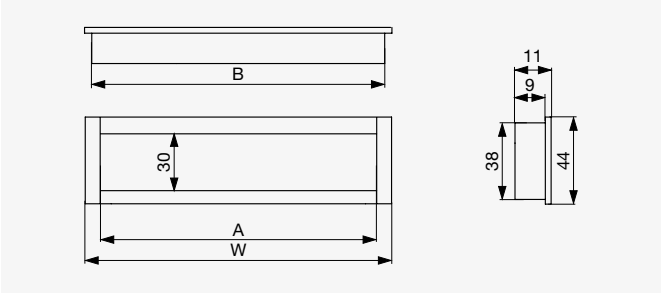

● Rozsdamentes acél utánzat

W [mm]	Rozsdamentes acél utánzat	Eloxált alumínium	A [mm]	B [mm]	Anyag
104	F001706	F001704	90	94	Alumínium
215	F001707	F001705	201	205	

RiexTouch XZ03 Süllyesztett fogantyú

● Matt fekete

● Rozsdamentes acél utánzat

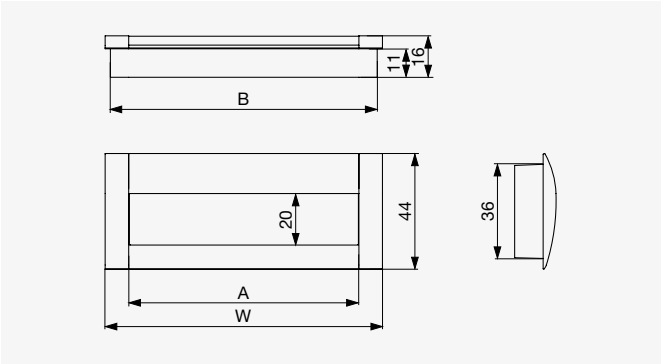

● Eloxált alumínium

W [mm]	Eloxált alumínium	Matt fekete	Rozsdamentes acél utánzat	A [mm]	B [mm]	Anyag
106	F001700	F001702	F001698	88	102	Cink és alumínium
170	F001701	F001703	F001699	152	166	

RiexTouch XZ02 Süllyesztett fogantyú

● Matt fekete

● Matt króm

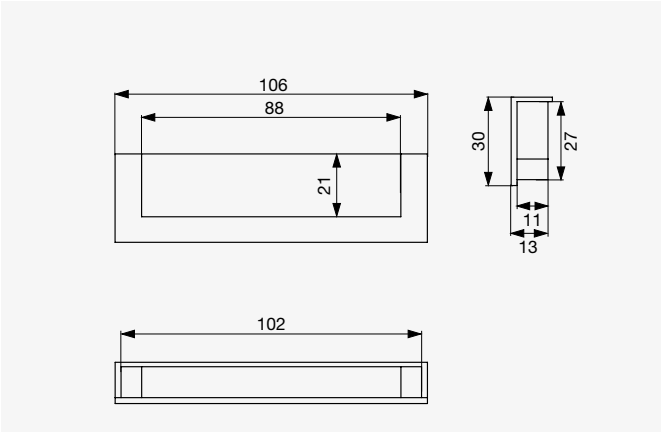

○ Matt fehér

Matt fehér	Matt fekete	Matt króm	Anyag
F002630	F002629	F002627	Cink

RiexTouch XZ01 Süllyesztett fogantyú

● Matt fekete

● Rozsdamentes acél utánzat

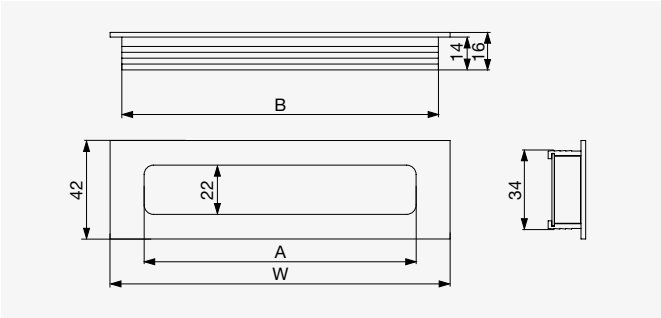

● Eloxált alumínium

W [mm]	Eloxált alumínium	Matt fekete	Rozsdamentes acél utánzat	A [mm]	B [mm]	Anyag
112	F002767	F001786	F001783	84	106	
144	F002631	F001787	F001784	116	138	
176	F002768	F001788	F001785	148	170	Alumínium
272	F002632	×	×	244	266	
336	F002633	×	×	308	330	

RiexTouch XZ10 Süllyesztett fogantyú

● Matt fekete

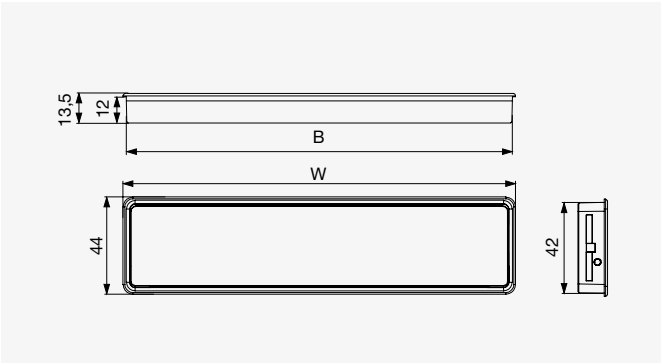

● Matt antracit

W [mm]	Matt antracit	Matt fekete	B [mm]	Anyag
44	F002583	F002759	42	Cink
180	F002585	F002760	177	

RiexTouch XZ05 Süllyesztett fogantyú

● Matt antracit

● Polírozott króm

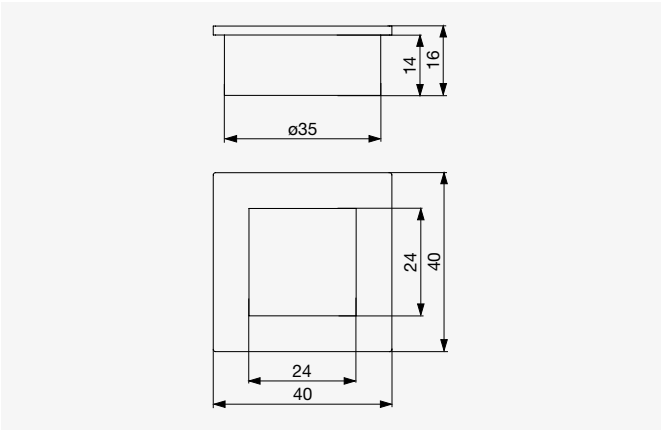

● Szálcsiszolt nikkel

Szálcsiszolt nikkel	Matt antracit	Polírozott króm	Anyag
F001879	F001881	F001880	Cink

RiexTouch XZ06 Süllyesztett fogantyú

● Matt antracit

● Polírozott króm

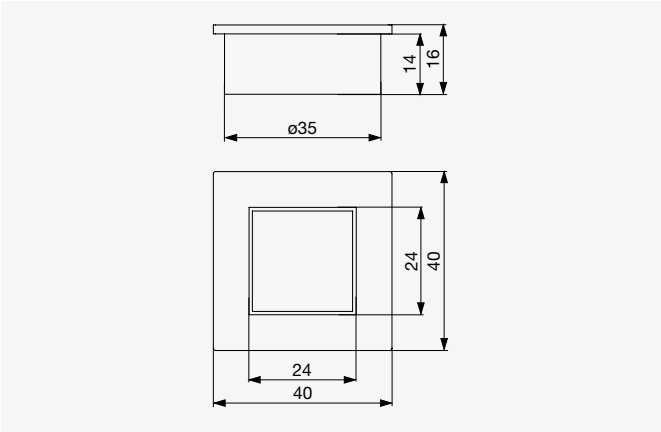

● Szálcsiszolt nikkel

Szálcsiszolt nikkel	Matt antracit	Polírozott króm	Anyag
F001882	F001884	F001883	Cink

RiexTouch XZ07 Süllyesztett fogantyú

● Szálcsiszolt nikkel

● Matt antracit

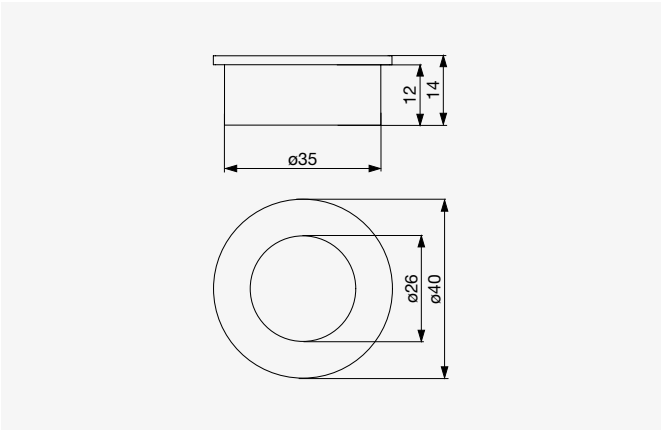

● Polírozott króm

Polírozott króm	Szálcsiszolt nikkel	Matt antracit	Anyag
F001886	F001885	F001887	Cink

RiexTouch XZ08 Süllyesztett fogantyú

● Szálcsiszolt nikkel

● Matt antracit

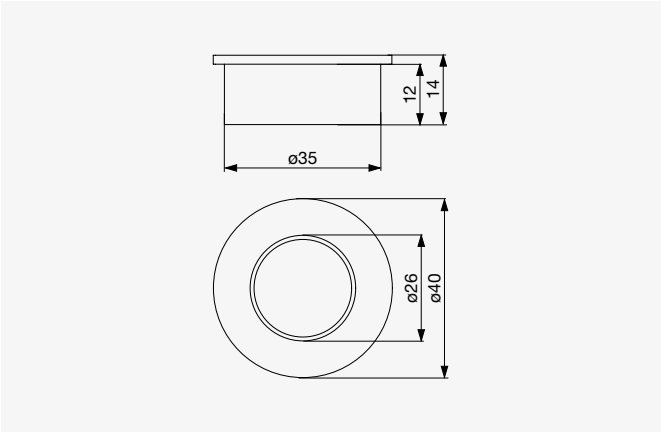

● Polírozott króm

Polírozott króm	Szálcsiszolt nikkel	Matt antracit	Anyag
F001889	F001888	F001890	Cink

RiexTouch XZ12 Süllyesztett fogantyú

● Matt nikkel

● Polírozott króm

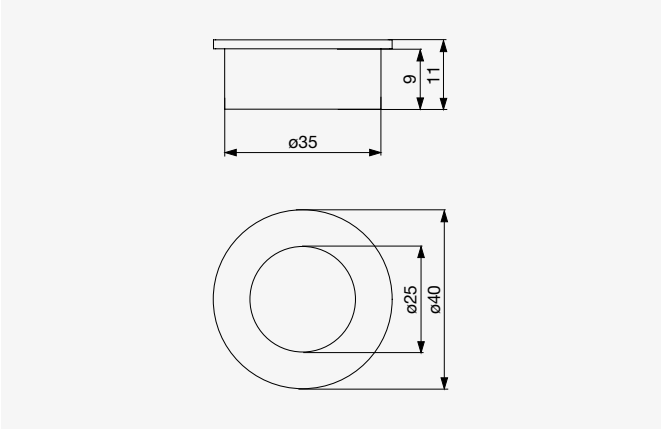

● Matt króm

Matt króm	Matt nikkel	Polírozott króm	Anyag
F002268	F002269	F002267	Cink

RiexTouch XK01 Gombfogantyú

Matt króm

Matt nikkel

Polírozott króm

Azonos design fogantyú a 4.10 oldalon.

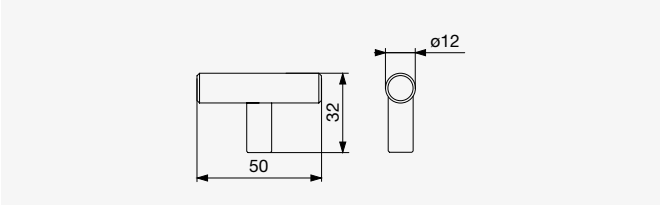

Szálcsiszolt nikkel

Szálcsiszolt nikkel	Matt króm	Matt nikkel	Polírozott króm	Anyag
F002555	F002558	F002556	F002557	Acél

RiexTouch XH63 Gombfogantyú

Matt arany

Azonos design gombfogantyú a 4.11 oldalon.

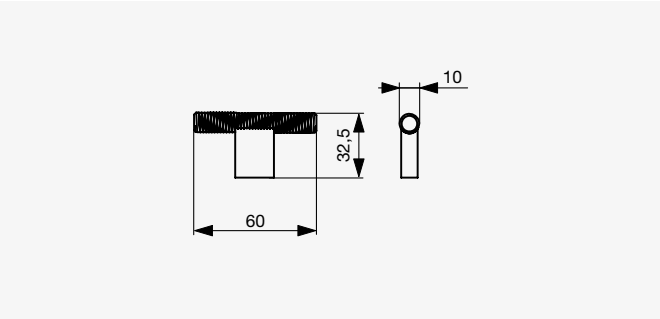

Matt fekete

Matt fekete	Matt arany	Anyag
F008312	F008318	Zamac

RiexTouch XK02 Gombfogantyú

● Szálcsiszolt nikkel

● Matt fekete

● Matt nikkel

● Polírozott króm

● Rozsdamentes acél

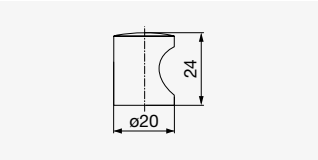

ⓘ F002770, F002757, F002756, F002758

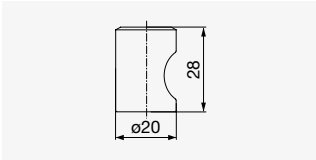

ⓘ F002202

Szálcsiszolt nikkel	Matt fekete	Matt nikkel	Polírozott króm	Rozsdamentes acél	Anyag
F002758	F002770	F002757	F002756	F002202	Cink

RiexTouch XK11 Gombfogantyú

● Szálcsiszolt nikkel

● Matt fekete

○ Matt fehér

● Polírozott króm

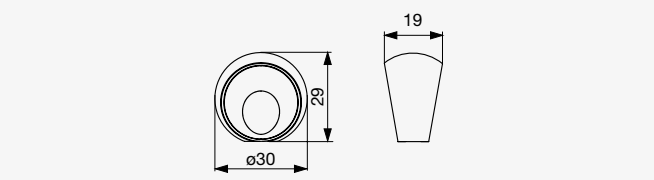

Szálcsiszolt nikkel	Matt fekete	Matt fehér	Polírozott króm	Anyag
F002275	F002274	F002277	F002276	Cink

RiexTouch XK05 Gombfogantyú

● Matt arany

● Eloxált alumínium

● Matt fekete

● Matt fekete nikkel

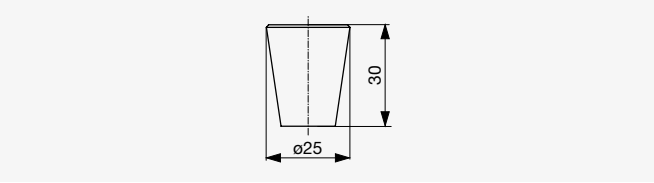

Matt arany	Eloxált alumínium	Matt fekete	Matt fekete nikkel	Anyag
F002273	F002272	F002270	F002271	Alumínium

RiexTouch XK03 Gombfogantyú

● Szálcsiszolt nikkel

● Matt fekete

● Matt króm

● Matt nikkel

○ Matt fehér

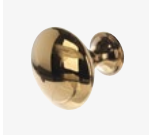

● Polírozott arany

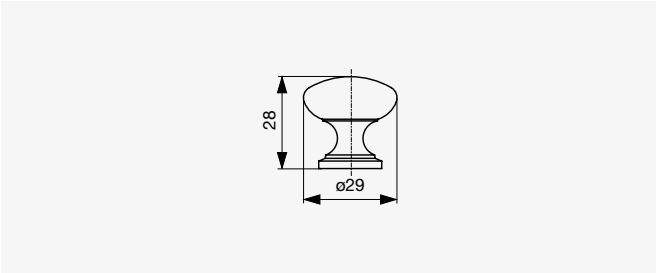

● Polírozott króm

Polírozott króm	Szálcsiszolt nikkel	Matt fekete	Matt króm	Matt nikkel	Matt fehér	Polírozott arany	Anyag
F002401	F002404	F002403	F002400	F002398	F002399	F002402	Cink

RiexTouch XK12 Gombfogantyú

● Matt króm

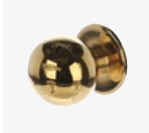

● Polírozott arany

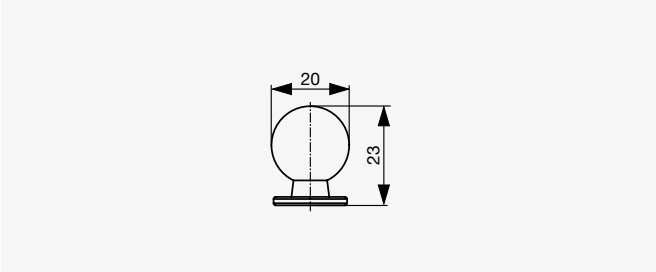

● Polírozott króm

Polírozott króm	Matt króm	Polírozott arany	Anyag
F002250	F002251	F002252	Cink

RiexTouch XK13 Gombfogantyú

Polírozott arany

Polírozott króm

Matt króm

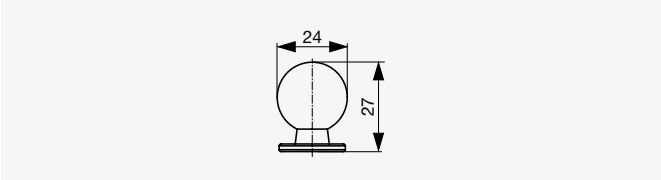

Polírozott arany	Polírozott króm	Matt króm	Anyag
F002255	F002253	F002254	Cink

RiexTouch XK15 Gombfogantyú

Szálcsiszolt nikkel

Matt króm

Matt nikkel

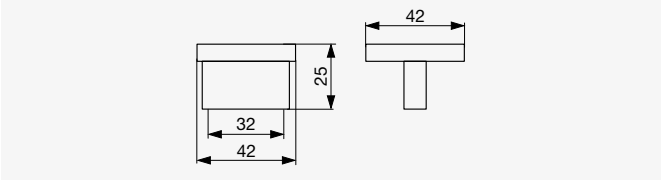

Szálcsiszolt nikkel	Matt króm	Matt nikkel	Anyag
F002259	F002260	F007555	Cink

RiexTouch XK08 Gombfogantyú

Matt króm

Polírozott króm

Matt nikkel

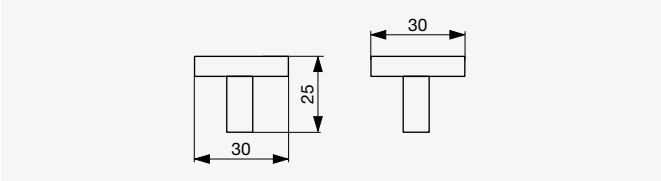

Matt króm	Polírozott króm	Matt nikkel	Anyag
F002249	F002248	F007553	Cink

RiexTouch XV28 Gombfogantyú

Azonos design fogantyú a 4.25 oldalon.
Azonos design akasztó a 4.94 oldalon.

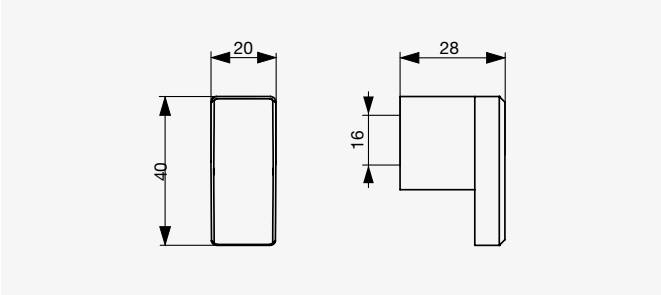

Matt fekete	Anyag
F002468	Alumínium

● Matt fekete

RiexTouch XK14 Gombfogantyú

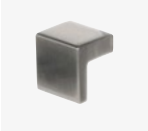

● Szálcsiszolt nikkel

● Polírozott króm

● Matt nikkel

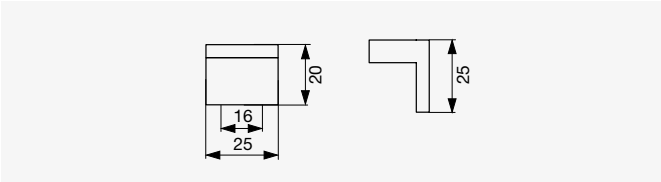

Matt króm	Szálcsiszolt nikkel	Polírozott króm	Matt nikkel	Anyag
F002258	F002256	F002257	F007554	Cink

● Matt króm

RiexTouch XK16 Gombfogantyú

● Matt fekete

● Eloxált alumínium

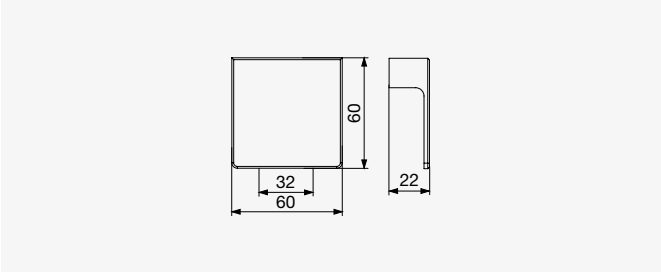

Matt fekete	Eloxált alumínium	Anyag
F002282	F002281	Alumínium

RiexTouch XK09 Gombfogantyú

● Matt antracit

● Szálcsiszolt arany

● Matt króm

Azonos design akasztó a 4.93 oldalon.

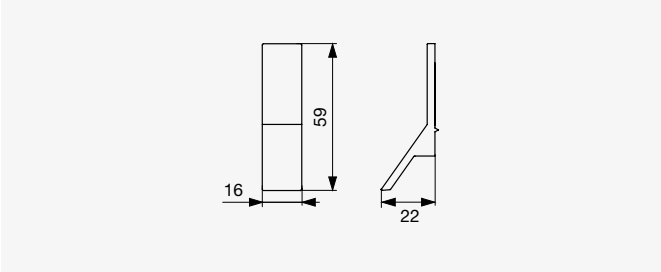

Matt antracit	Szálcsiszolt arany	Matt króm	Anyag
F002594	F002593	F002595	Cink

RiexTouch XH04 Fogantyú ECONOMY

Matt króm

Polírozott króm

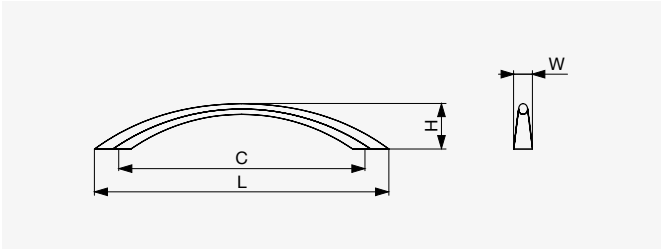

Matt nikkel

C [mm]	Matt nikkel	Matt króm	Polírozott króm	L [mm]	H [mm]	W [mm]	Anyag
96	F001748	F001746	F001744	112	23	9	Zamac
128	F001749	F001747	F001745	159	25	10	

RiexTouch XH09 Fogantyú ECONOMY

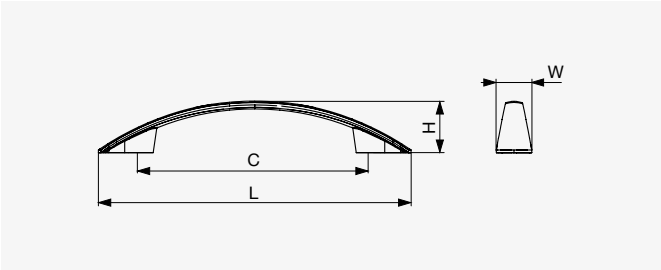

Polírozott króm

C [mm]	Polírozott króm	L [mm]	H [mm]	W [mm]	Anyag
96	F002234	135	22,5	15,5	Zamac
128	F002235	169	23	16	

RiexTouch XH33 Fogantyú ECONOMY

● Matt fekete

● Matt króm

● Matt nikkel

● Polírozott arany

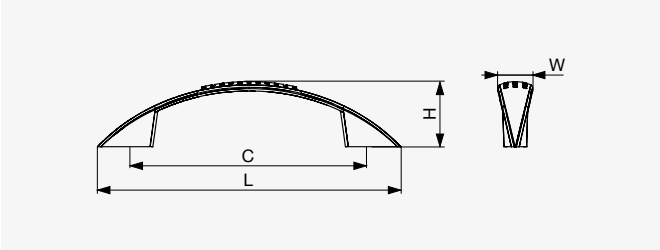

● Polírozott króm

C [mm]	Polírozott króm	Matt fekete	Matt króm	Matt nikkel	Polírozott arany	L [mm]	H [mm]	W [mm]	Anyag
96	F002115	F002117	F002113	F002111	F002119	128	27,5	15	Zamac
128	F002116	F002118	F002114	F002112	F002120	163	28,5	16	

RiexTouch XH34 Fogantyú ECONOMY

● Matt fekete

● Matt króm

● Matt nikkel

● Polírozott arany

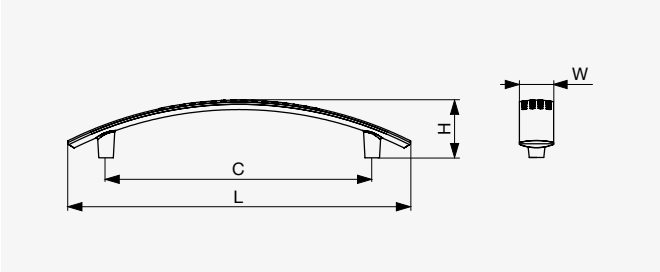

● Polírozott króm

C [mm]	Polírozott króm	Matt fekete	Matt króm	Matt nikkel	Polírozott arany	L [mm]	H [mm]	W [mm]	Anyag
96	F002125	F002127	F002123	F002121	F002129	124	27	17	Zamac
128	F002126	F002128	F002124	F002122	F002130	165,5	28		

RiexTouch XH37 Fogantyú ECONOMY

Polírozott króm

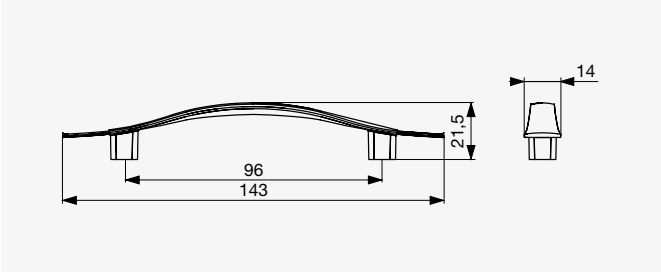

Matt nikkel

Matt nikkel	Polírozott króm	Anyag
F002381	F002380	Zamac

RiexTouch XK10 Gombfogantyú ECONOMY

Matt fekete

Matt króm

Matt nikkel

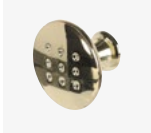

Polírozott arany

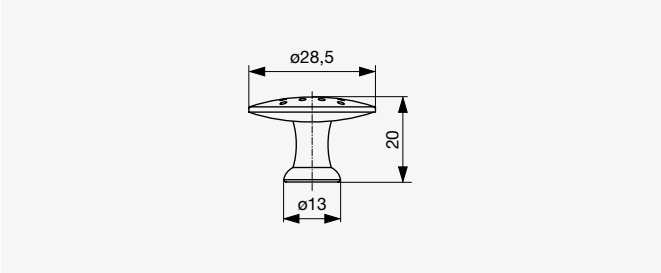

Polírozott króm

Polírozott króm	Matt fekete	Matt króm	Matt nikkel	Polírozott arany	Anyag
F002138	F002139	F002137	F002136	F002140	Zamac

RiexTouch XK07 Gombfogantyú ECONOMY

Matt króm

Matt nikkel

Polírozott arany

Polírozott króm

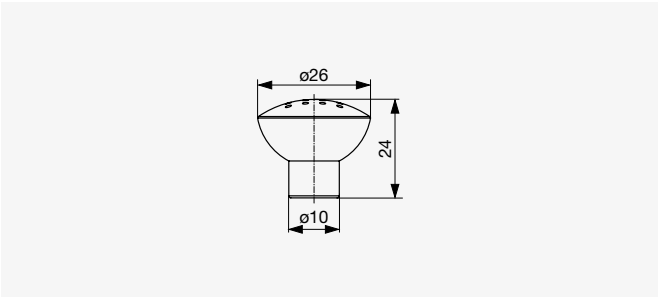

Matt fekete

Matt fekete	Matt króm	Matt nikkel	Polírozott arany	Polírozott króm	Anyag
F002134	F002132	F002131	F002135	F002133	Zamac

RiexTouch XK06 Gombfogantyú ECONOMY

Fényes fehér

Matt fekete

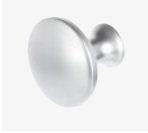

Matt króm

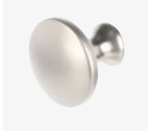

Matt nikkel

Polírozott arany

Polírozott króm

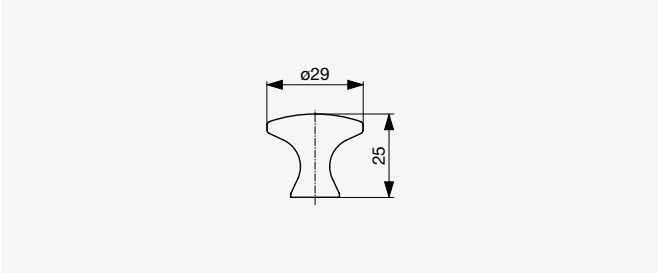

Fényes fekete

Fényes fekete	Fényes fehér	Matt fekete	Matt króm	Matt nikkel	Polírozott arany	Polírozott króm	Anyag
F001750	F001755	F001751	F001753	F001754	F001756	F001752	Zamac

● Citterio Giulio XH60 Fogantyú

● Matt arany

● Matt ezüst

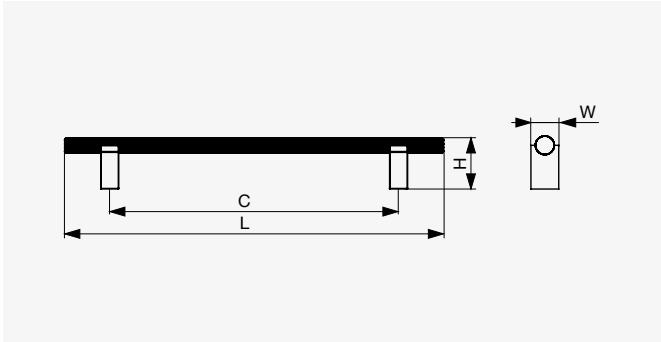

● Matt fekete

C [mm]	Matt fekete	Matt arany	Matt ezüst	L [mm]	H [mm]	W [mm]	Anyag
160	F003280	F003281	F003282	210	29	15	Zamac
320	F003283	F003284	F003285	370			

● Citterio Giulio XH60 Gombfogantyú

● Matt arany

● Matt ezüst

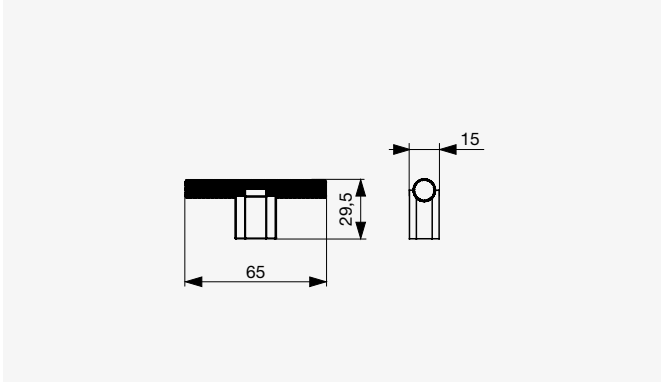

● Matt fekete

Matt fekete	Matt arany	Matt ezüst	Anyag
F003286	F003287	F003288	Zamac és alumínium

● Citterio Giulio XH59 Fogantyú

● Matt fekete

● Matt arany

● Matt ezüst

Azonos design polctámaszok a 14.61 oldalon.

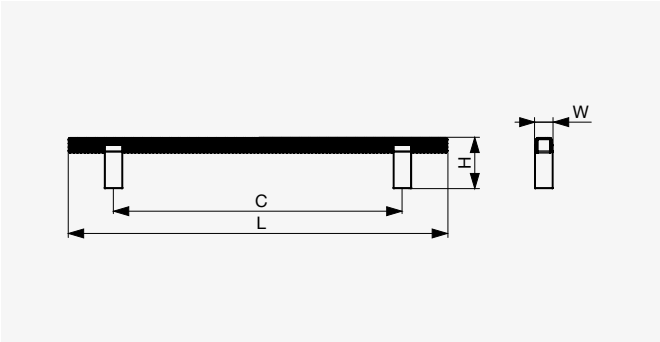

● Francia patinázott bronz

C [mm]	Francia patinázott bronz	Matt fekete	Matt arany	Matt ezüst	L [mm]	H [mm]	W [mm]	Anyag
160	F003273	F003271	F003272	F005459	210	28,5	10	Zamac
320	F003276	F003274	F003275	F005460	370			

● Citterio Giulio XH59 Gombfogantyú

● Matt fekete

● Matt arany

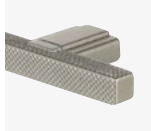

● Matt ezüst

Azonos design polctámaszok a 14.61 oldalon.

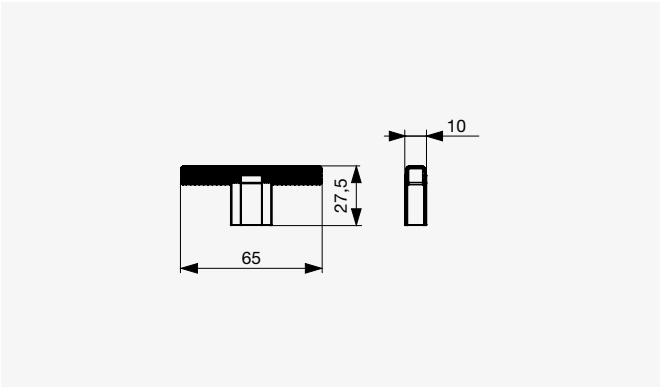

● Francia patinázott bronz

Francia patinázott bronz	Matt fekete	Matt arany	Matt ezüst	Anyag
F003279	F003277	F003278	F005461	Zamac

● Citterio Giulio XH62 Fogantyú

○ Matt fehér

● Matt króm

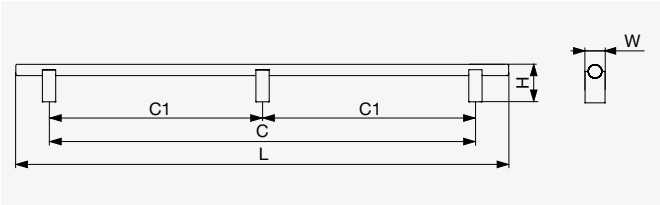

● Matt fekete

C [mm]	Matt fekete	Matt fehér	Matt króm	Lábak száma	C1 [mm]	L [mm]	H [mm]	W [mm]	Anyag
160	F005471	F005478	F005485	2	–	210	29	15	Zamac és alumínium
320	F005472	F005479	F005486	2	–	370			
834	F005473	F005480	F005487	3	417	884			
1172	F005474	F005481	F005488	3	586	1222			
1596	F005475	F005482	F005489	4	532	1645			
1920	F005476	F005483	F005490	5	480	1970			

● Citterio Giulio XH62 Gombfogantyú

○ Matt fehér

● Matt króm

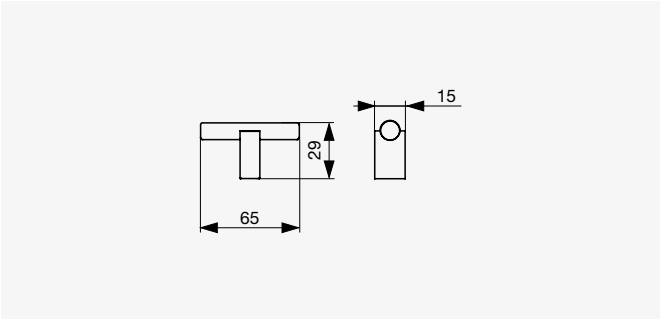

● Matt fekete

Matt fekete	Matt fehér	Matt króm	Anyag
F005470	F005477	F005484	Zamac és alumínium

● Citterio Giulio XH49 Fogantyú

● Polírozott króm / Matt fekete

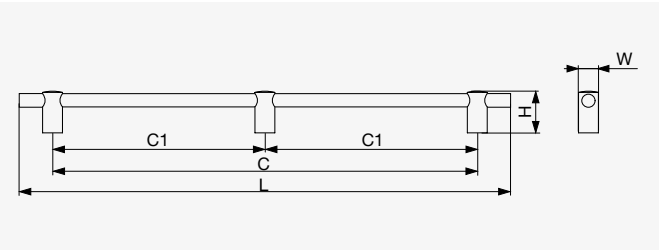

● Matt arany / Matt fekete

C [mm]	Matt arany / Matt fekete	Polírozott króm / Matt fekete	Lábak száma	C1 [mm]	L [mm]	H [mm]	W [mm]	Anyag
160	F003154	F003155	2	–	210	32	15	Réz és alumínium
320	F003156	F003157	2	–	370			
572	F005463	F005467	2	–	622			
1074	F005464	F005468	3	537	1124			
1794	F005465	F005469	4	598	1844			

● Citterio Giulio XH49 Gombfogantyú

● Polírozott króm / Matt fekete

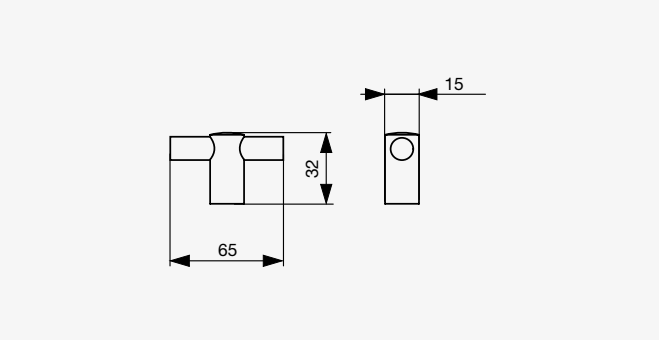

● Matt arany / Matt fekete

Matt arany / Matt fekete	Polírozott króm / Matt fekete	Anyag
F005462	F005466	Réz és alumínium

● Citterio Giulio XH54 Fogantyú

● Polírozott króm

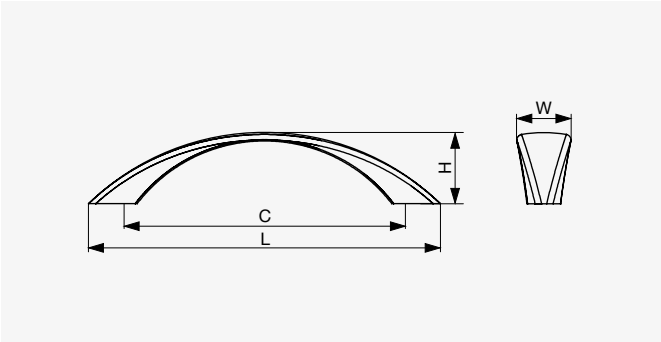

● Matt nikkel

C [mm]	Matt nikkel	Polírozott króm	L [mm]	H [mm]	W [mm]	Anyag
64	F003207	F003206	85	22	16	Zamac
96	F003209	F003208	123	25	19	

● Citterio Giulio XH52 Fogantyú

● Matt fekete

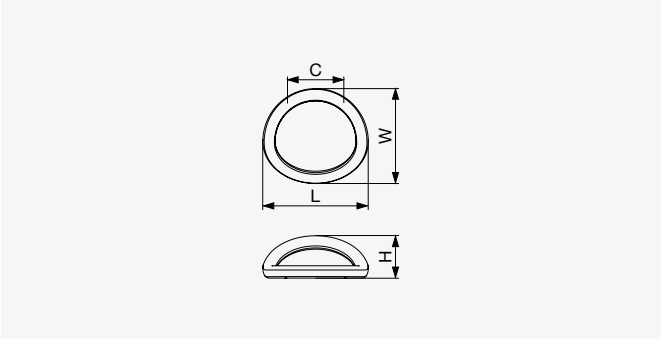

● Matt arany

C [mm]	Matt arany	Matt fekete	L [mm]	H [mm]	W [mm]	Anyag
32	F003175	F003174	60	24	54	Zamac
96	F003177	F003176	106	35	98	

● Citterio Giulio XR31 Fogantyú

● Natúr bronz

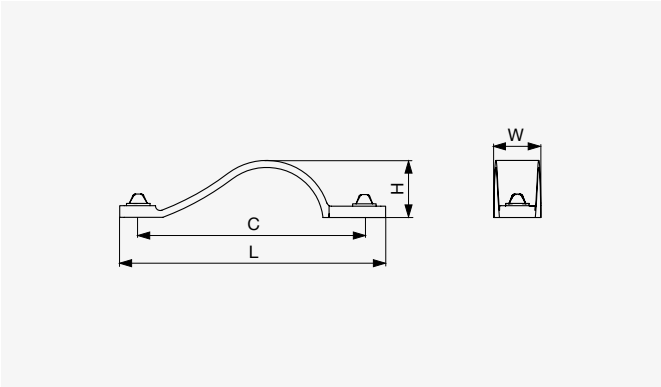

● Patinázott vas

C [mm]	Patinázott vas	Natúr bronz	L [mm]	H [mm]	W [mm]	Anyag
96	F003255	F003254	113	25	20	Zamac
128	F003253	F003252	145			

● Citterio Giulio XR31 Gombfogantyú

● Natúr bronz

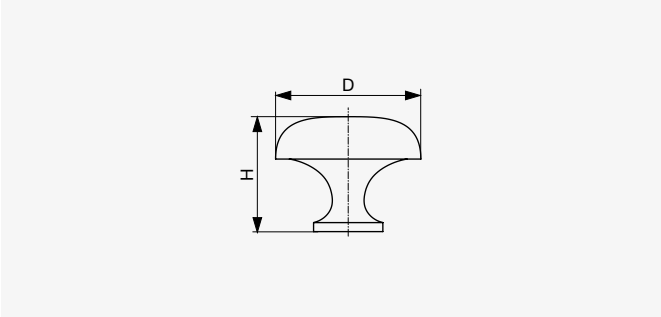

● Patinázott vas

H [mm]	Patinázott vas	Natúr bronz	D [mm]	Anyag
27	F003259	F003258	32	Zamac
30	F003257	F003256	37	

Citterio Giulio XR24 Fogantyú

Patinázott vas

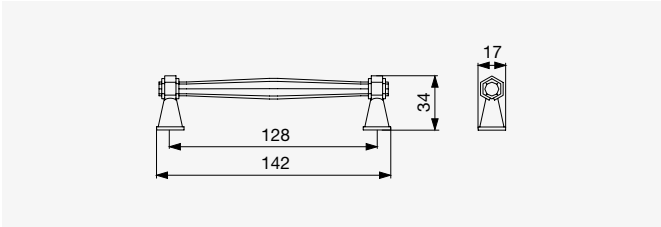

Francia bronz

Francia bronz	Patinázott vas	Anyag
F003217	F003218	Zamac

Citterio Giulio XR24 Gombfogantyú

Patinázott vas

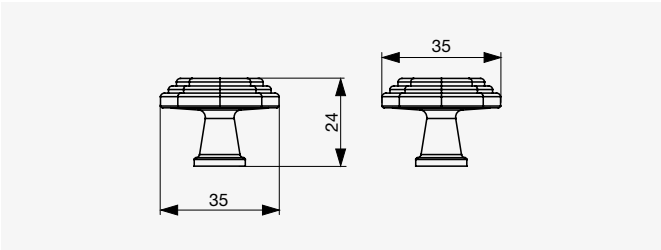

Francia bronz

Francia bronz	Patinázott vas	Anyag
F003219	F003220	Zamac

● Citterio Giulio XH53 Fogantyú

● Szálcsiszolt francia bronz

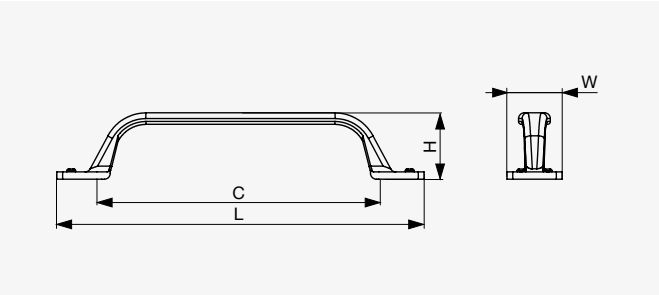

● Matt nikkel

C [mm]	Matt nikkel	Szálcsiszolt francia bronz	L [mm]	H [mm]	W [mm]	Anyag
64	F003190	F003191	96	23	19	Zamac
96	F003192	F003193	128			

● Citterio Giulio XR25 Fogantyú

● Natúr bronz

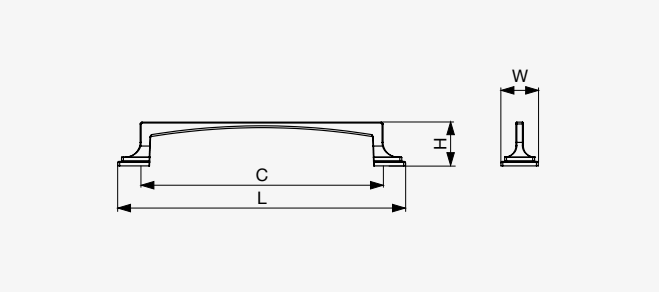

● Patinázott vas

C [mm]	Patinázott vas	Natúr bronz	L [mm]	H [mm]	W [mm]	Anyag
96	F003222	F003221	123	24	20	Zamac
128	F003224	F003223	154			

● Citterio Giulio XR30 Fogantyú

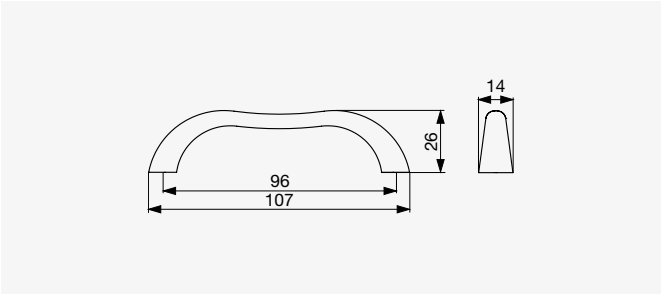

● Polírozott szálcsiszolt bronz

Polírozott szálcsiszolt bronz	Anyag
F003245	Zamac

● Citterio Giulio XR30 Gombfogantyú

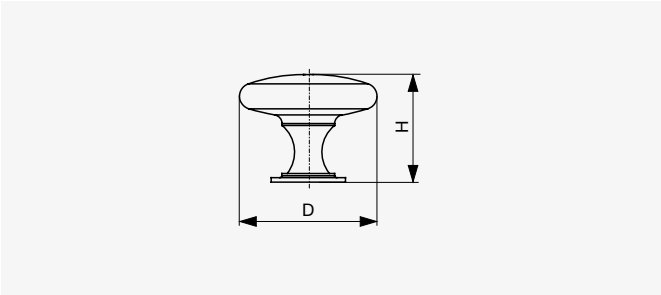

● Polírozott szálcsiszolt bronz

H [mm]	Polírozott szálcsiszolt bronz	D [mm]	Anyag
21,5	F003251	28	Zamac
24,5	F003250	32	

● Citterio Giulio XR30 Kiegészítők, Kulcsfogantyú

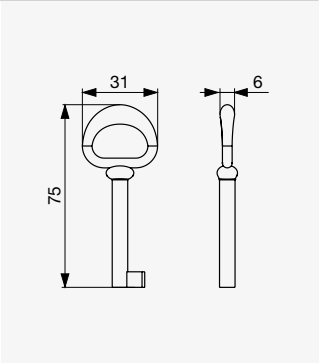

Fogantyúkulcs	Anyag
F003246	Zamac

● Citterio Giulio XR30 kiegészítők, zárcímek kulcsfogantyúhoz

ⓘ F003247

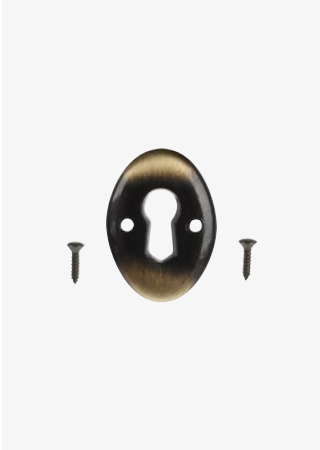

ⓘ F003248

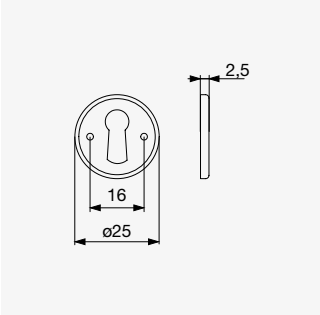

ⓘ F003247

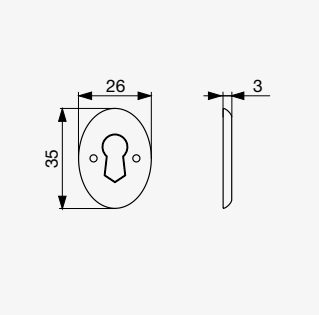

ⓘ F003248

Beépített védőpajzs fogantyú kulcshoz	Védőpajzs fogantyú kulcshoz	Anyag
F003247	F003248	Zamac

● Citterio Giulio XR30 Kiegészítők, Gombfogantyú

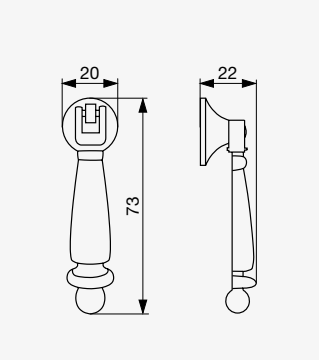

Gombfogantyú	Anyag
F003249	Zamac

● Citterio Giulio XR32 Fogantyú

● Patinázott vas

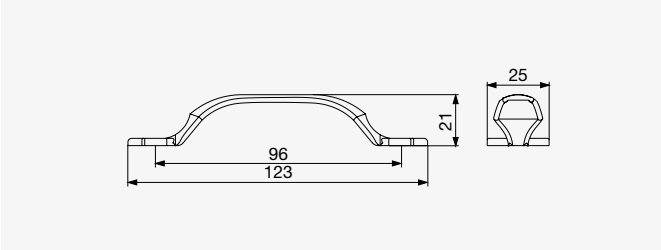

● Natúr bronz

Natúr bronz	Patinázott vas	Anyag
F003260	F003261	Zamac

● Citterio Giulio XR23 Fogantyú

● Patinázott vas

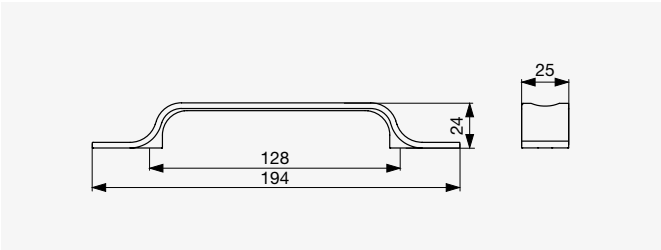

● Natúr bronz

Natúr bronz	Patinázott vas	Anyag
F003213	F003214	Zamac

● Citterio Giulio XR16 Fogantyú

● Polírozott króm

Azonos design fogas a 4.106 oldalon.

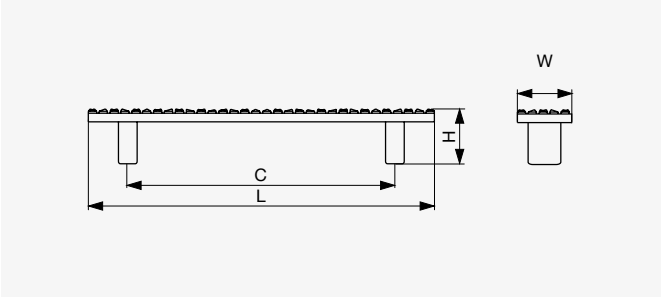

● Szálcsiszolt francia bronz

C [mm]	Szálcsiszolt francia bronz	Polírozott króm	L [mm]	H [mm]	W [mm]	Anyag
128	F003179	F003178	166	25	25	Zamac
160	F003181	F003180	198			
320	F003183	F003182	358			

● Citterio Giulio XR16 Gombfogantyú

● Polírozott króm

Azonos design fogas a 4.106 oldalon.

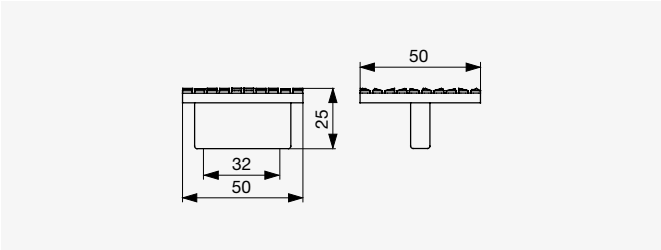

● Szálcsiszolt francia bronz

Szálcsiszolt francia bronz	Polírozott króm	Forma	Anyag
F003185	F003184	Négyszögletes	Zamac

● Citterio Giulio XR16 Gombfogantyú

● Polírozott króm

Azonos design fogas a 4.106 oldalon.

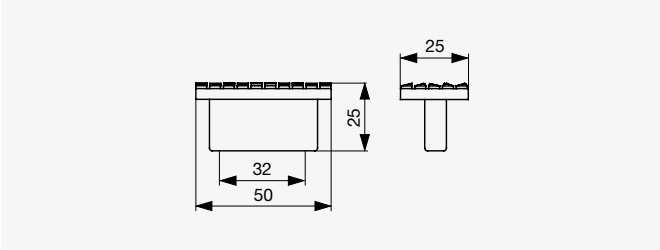

● Szálcsiszolt francia bronz

Szálcsiszolt francia bronz	Polírozott króm	Forma	Anyag
F003187	F003186	Téglalap	Zamac

● Citterio Giulio XR16 Gombfogantyú

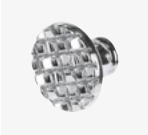

● Polírozott króm

Azonos design fogas a 4.106 oldalon.

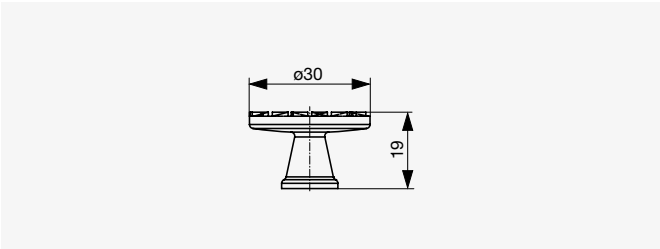

● Szálcsiszolt francia bronz

Szálcsiszolt francia bronz	Polírozott króm	Forma	Anyag
F003189	F003188	Kerek	Zamac

● Citterio Giulio XR04 Fogantyú

● Polírozott króm

● Matt szálcsiszolt bronz

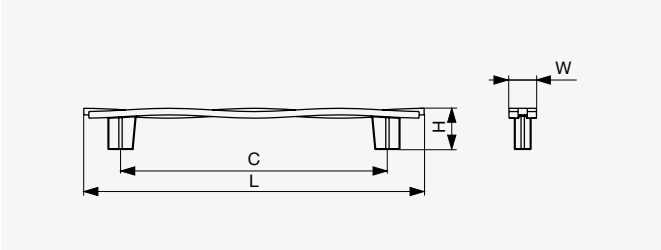

● Patinázott vas

C [mm]	Patinázott vas	Polírozott króm	Matt szálcsiszolt bronz	L [mm]	H [mm]	W [mm]	Anyag
160	F003134	F003132	F003133	204	25	16,5	Zamac
320	F003137	F003135	F003136	364			

● Citterio Giulio XR05 Fogantyú

● Natúr bronz

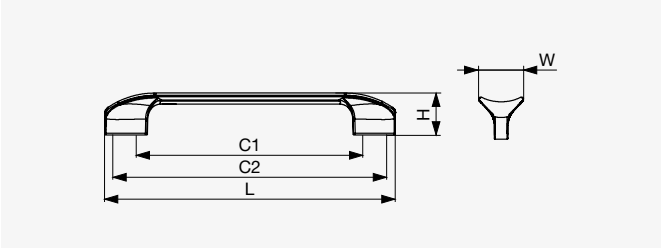

● Patinázott vas

C1 / C2 [mm]	Patinázott vas	Natúr bronz	L [mm]	H [mm]	W [mm]	Anyag
64 / 96	F003139	F003138	106	24	26	Zamac
128 / 160	F003141	F003140	170			
192 / 224	F003143	F003142	234			
320 / 352	F003145	F003144	362			

● Citterio Giulio XR15 Fogantyú

● Natúr bronz

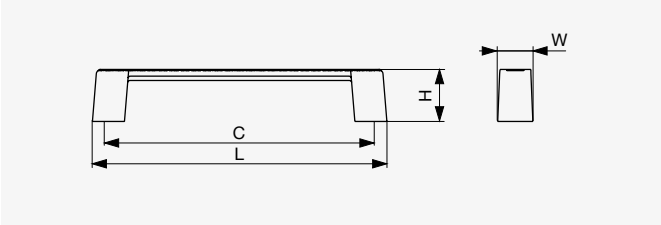

● Patinázott vas

C [mm]	Patinázott vas	Natúr bronz	L [mm]	H [mm]	W [mm]	Anyag
128	F003147	F003146	138	24	16,5	Zamac
160	F003149	F003148	170			
192	F003151	F003150	202			
320	F003153	F003152	330			

● Citterio Giulio XH48 Fogantyú

● Matt fekete

● Matt arany

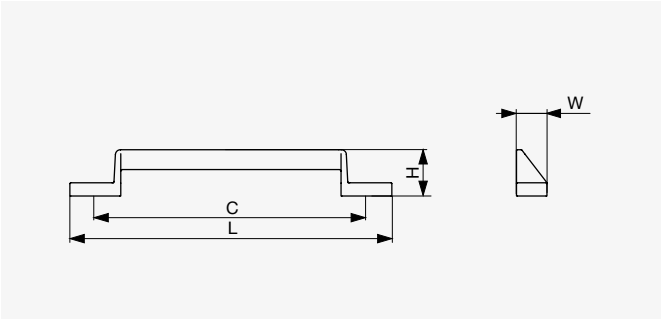

● Matt ezüst

C [mm]	Matt ezüst	Matt fekete	Matt arany	L [mm]	H [mm]	W [mm]	Anyag
96	F003125	F003123	F003124	126	28	18	Zamac
160	F003128	F003126	F003127	190			
320	F003131	F003129	F003130	350			

● Citterio Giulio XR27 Fogantyú

● Patinázott vas

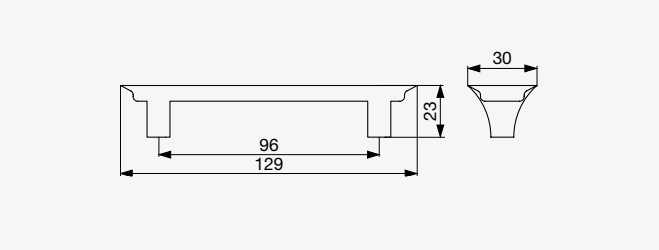

● Francia bronz

Francia bronz	Patinázott vas	Anyag
F003231	F003232	Zamac

● Citterio Giulio XR27 Gombfogantyú

● Patinázott vas

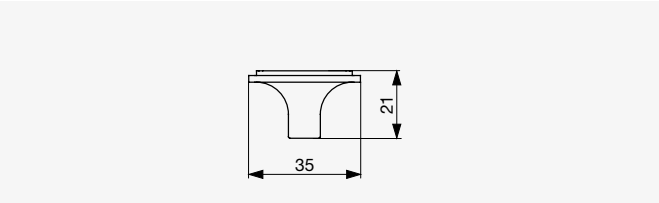

● Francia bronz

Francia bronz	Patinázott vas	Anyag
F003233	F003234	Zamac

● Citterio Giulio XR26 Fogantyú

● Polírozott szálcsiszolt bronz

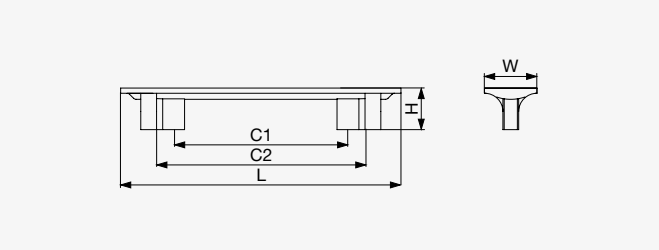

● Patinás ezüst

C1 / C2 [mm]	Patinás ezüst	Polírozott szálcsiszolt bronz	L [mm]	H [mm]	W [mm]	Anyag
96 / 128	F003226	F003225	160	24	30	Zamac

● Citterio Giulio XR26 Gombfogantyú

● Polírozott szálcsiszolt bronz

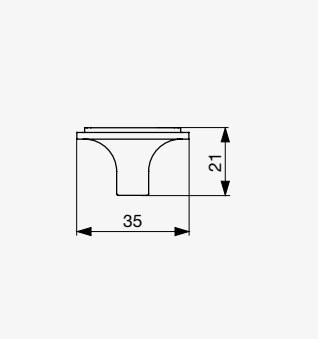

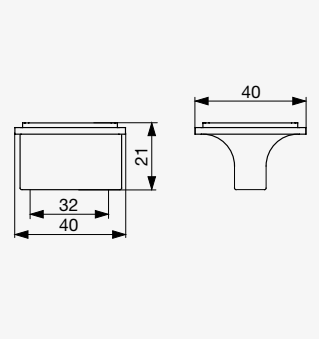

● Patinás ezüst

Méret [mm]	Patinás ezüst	Polírozott szálcsiszolt bronz	Anyag
35 × 35	F003228	F003227	Zamac
40 × 40	F003230	F003229	

● Citterio Giulio XH51 Fogantyú

● Matt fekete

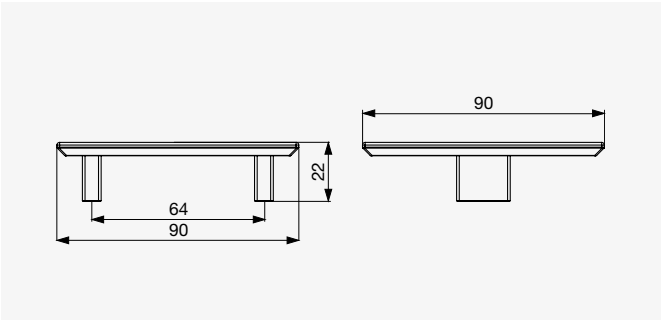

● Szálcsiszolt sötétbronz

Szálcsiszolt sötétbronz	Matt fekete	Anyag
F003173	F003172	Zamac

● Citterio Giulio XH50 Fogantyú

● Matt fekete

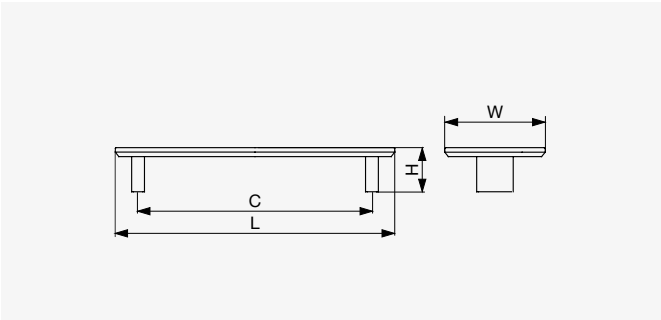

● Szálcsiszolt sötétbronz

C [mm]	Szálcsiszolt sötétbronz	Matt fekete	L [mm]	H [mm]	W [mm]	Anyag
96	F003165	F003164	121	24,5	55	Zamac
128	F003167	F003166	153			
160	F003169	F003168	185			
192	F003171	F003170	217			

● Citterio Giulio XZ13 Süllyesztett fogantyú

● Polírozott króm

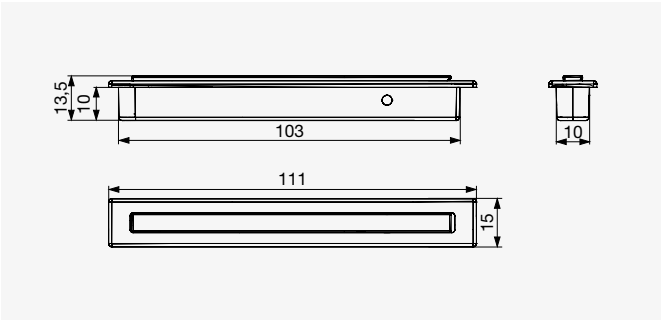

● Matt fekete

Matt fekete	Polírozott króm	Anyag
F003158	F003159	Zamac

● Citterio Giulio XK19 Gombfogantyú

● Patinázott vas

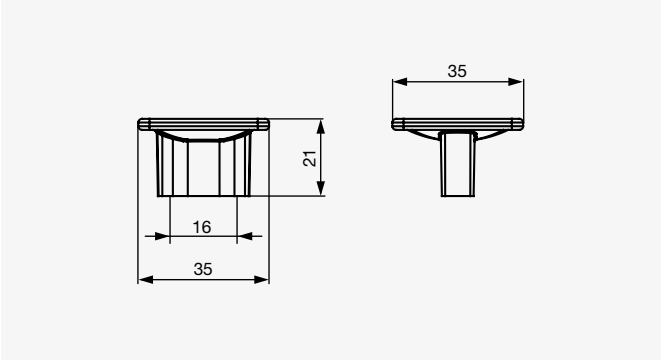

● Natúr bronz

Natúr bronz	Patinázott vas	Anyag
F003215	F003216	Zamac

Porcelán fogantyúk és gombfogantyúk

RiexTouch XR21 Fogantyú

● Patinázott arany / porcelán

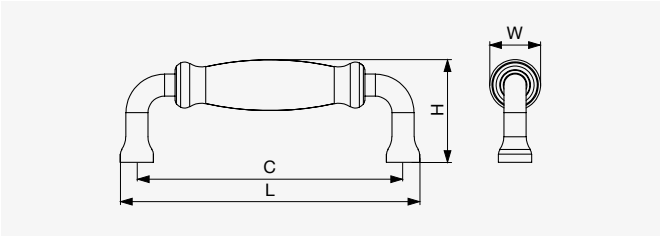

● Patinázott barna / porcelán

C [mm]	Patinázott barna / porcelán	Patinázott arany / porcelán	L [mm]	H [mm]	W [mm]	Anyag
96	F002787	F002789	108	27	19	Cink
128	F002788	F002790	140	38	20	

RiexTouch XR22 Gombfogantyú

● Patinázott arany / porcelán

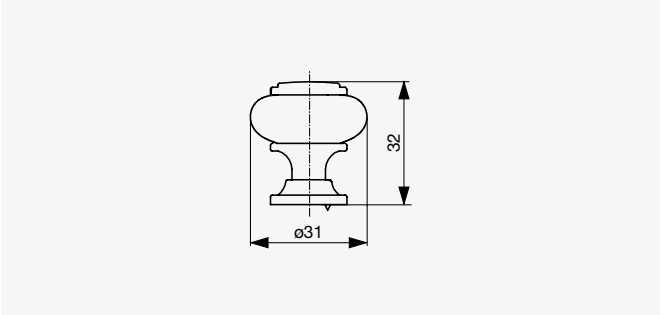

● Patinázott barna / porcelán

Patinázott barna / porcelán	Patinázott arany / porcelán	Anyag
F002791	F002792	Cink

● Citterio Giulio XR28 Fogantyú

● Matt bronz / porcelán

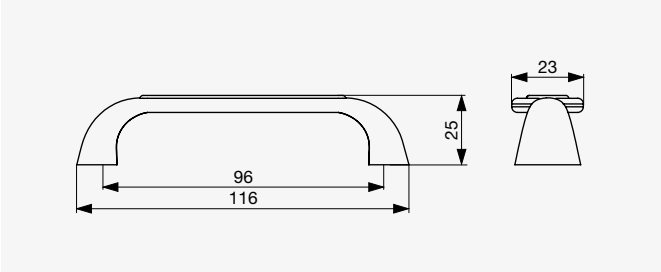

● Matt króm / porcelán

Matt króm / porcelán	Matt bronz / porcelán	Anyag
F003236	F003235	Zamac

● Citterio Giulio XR28 Gombfogantyú

● Matt bronz / porcelán

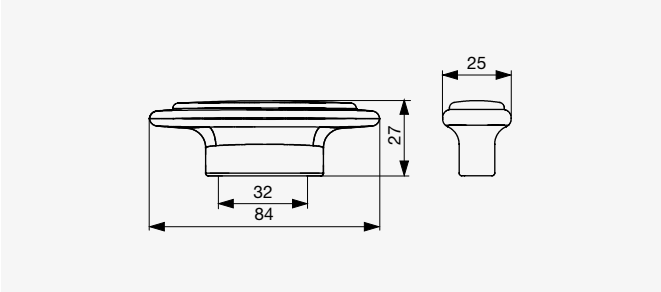

● Matt króm / porcelán

Matt króm / porcelán	Matt bronz / porcelán	Anyag
F003238	F003237	Zamac

● Citterio Giulio XR29 Fogantyú

● Matt bronz / porcelán

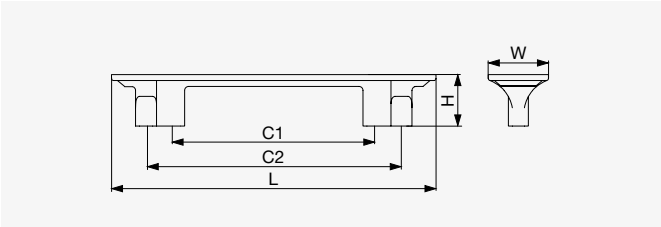

● Matt nikkel / porcelán

C1 / C2 [mm]	Matt nikkel / porcelán	Matt bronz / porcelán	L [mm]	H [mm]	W [mm]	Anyag
96 / 128	F003240	F003239	162	26	30	Zamac

● Citterio Giulio XR29 Gombfogantyú

● Matt bronz / porcelán

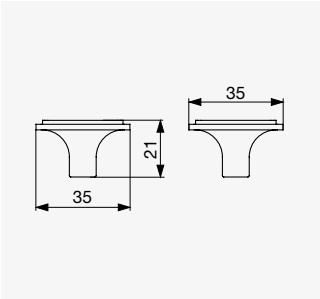

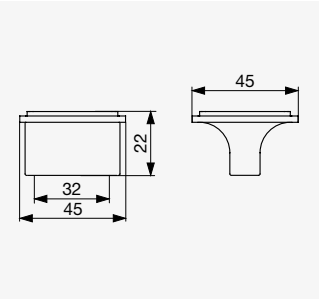

● Matt nikkel / porcelán

Méret [mm]	Matt nikkel / porcelán	Matt bronz / porcelán	Anyag
35 × 35	F003242	F003241	Zamac
45 × 45	F003244	F003243	

Műanyag fogantyúk és gombfogantyúk

● Citterio Giulio XD01 Fogantyú

● Polírozott króm / átlátszó polikarbonát

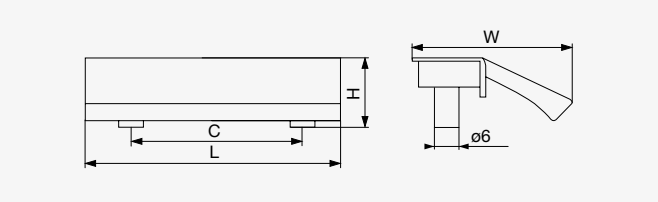

● Titánbronz / barna polikarbonát

C [mm]	Titánbronz / barna polikarbonát	Polírozott króm / átlátszó polikarbonát	L [mm]	H [mm]	W [mm]	Anyag
32	F003161	F003160	65	16	36	Zamac és polikarbonát
128	F003163	F003162	160			

● Citterio Giulio XD02 Fogantyú

● Rózsaszín

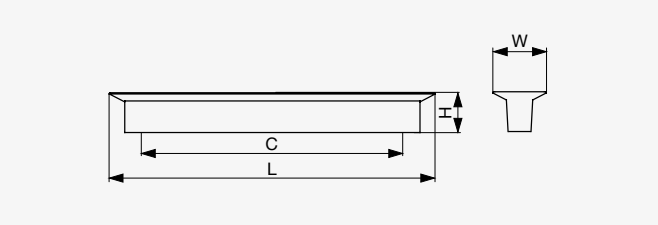

● Kék

C [mm]	Kék	Rózsaszín	L [mm]	H [mm]	W [mm]	Anyag
96	F003196	F003197	140	21	29	Zamac és gumi
128	F003198	F003199	172			
160	F003200	F003201	204			

● Citterio Giulio XD02 Gombfogantyú

● Rózsaszín

● Kék

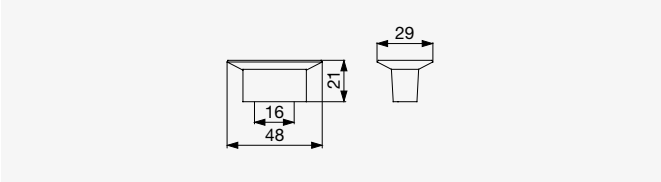

Rózsaszín	Kék	Anyag
F003195	F003194	Zamac és gumi

● Citterio Giulio XD03 Gombfogantyú

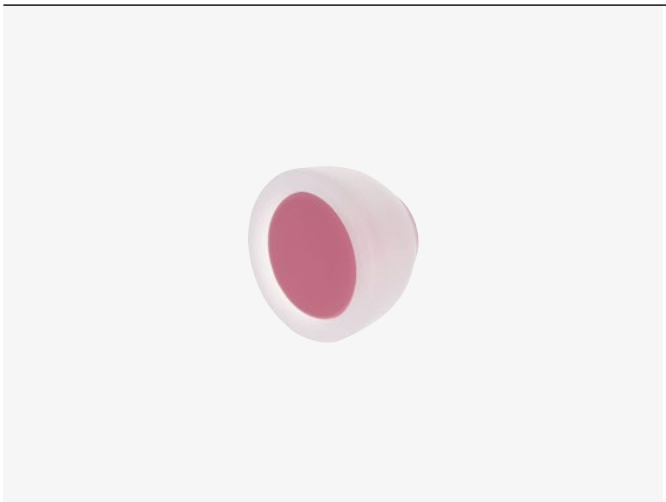

● Rózsaszín

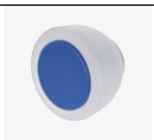

● Kék

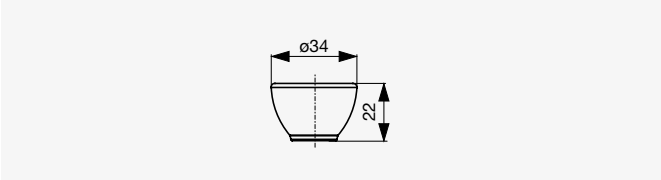

Rózsaszín	Kék	Anyag
F003203	F003202	Zamac és gumi

● Citterio Giulio XD04 Gombfogantyú

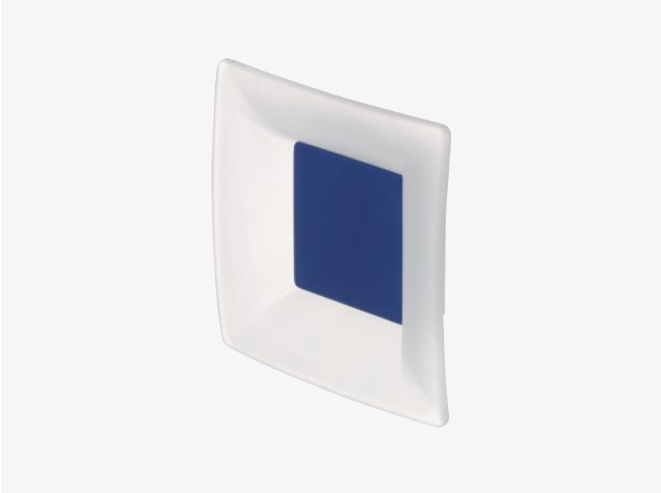

● Kék

● Rózsaszín

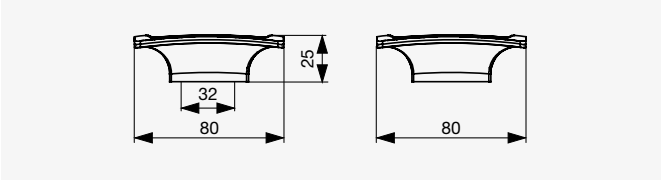

Kék	Rózsaszín	Anyag
F003204	F003205	Zamac és gumi

Fa fogantyúk és gombfogantyúk

RiexTouch XT10 Fogantyú

Azonos design gombfogantyú 4.78 oldalon.

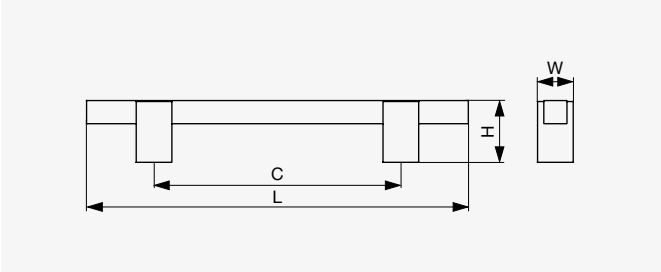

Lakkozott natúr tölgy / Fekete pácolt tölgy

C [mm]	Lakkozott natúr tölgy / Fekete pácolt tölgy	L [mm]	H [mm]	W [mm]	Anyag
128	F004976	198	32	18,5	Fa
224	F004977	294			

RiexTouch XT07 Fogantyú

Nem lakkozott natúr tölgy

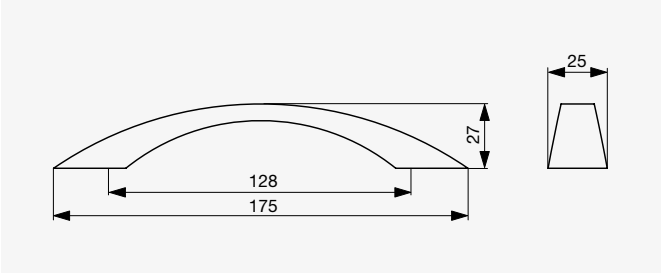

Lakkozott natúr tölgy

Lakkozott natúr tölgy	Nem lakkozott natúr tölgy	Anyag
F004970	F004971	Fa

RiexTouch XT13 Fogantyú

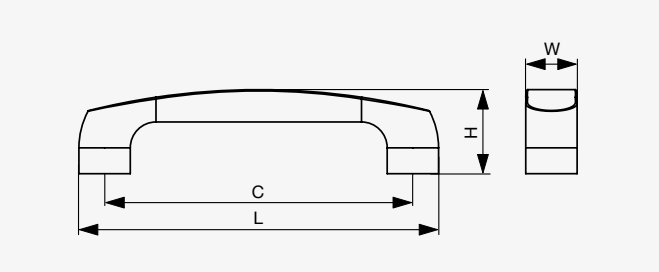

Lakkozott natúr fenyő

C [mm]	Lakkozott natúr fenyő	L [mm]	H [mm]	W [mm]	Anyag
96	F004985	112	26	16	Fa
128	F004986	144			

RiexTouch XT08 Fogantyú

Lakkozott natúr tölgy

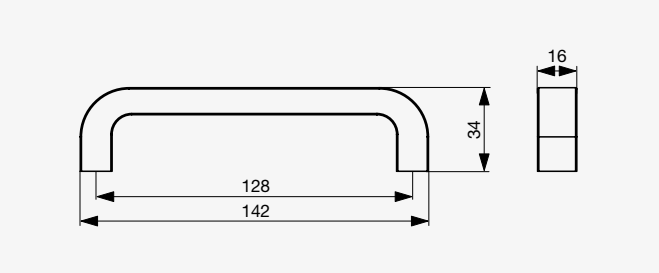

Lakkozott natúr bükk

Lakkozott natúr bükk	Lakkozott natúr tölgy	Anyag
F004972	F004973	Fa

RiexTouch XT09 Fogantyú

Lakkozott natúr tölgy

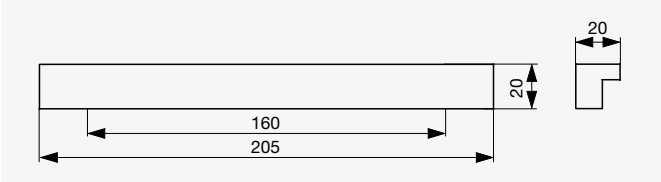

Nem lakkozott natúr tölgy

Nem lakkozott natúr tölgy	Lakkozott natúr tölgy	Anyag
F004974	F004975	Fa

RiexTouch XT14 Fogantyú

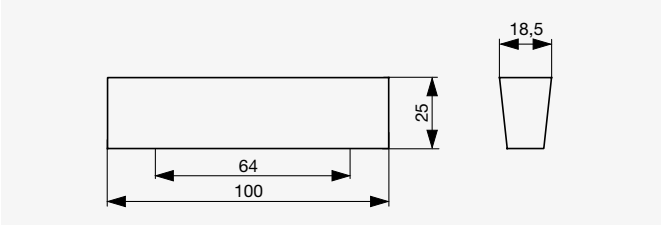

Lakkozott natúr tölgy

Lakkozott natúr tölgy	Anyag
F004987	Fa

RiexTouch XT12 Fogantyú

Nem lakkozott natúr tölgy

Lakkozott natúr tölgy

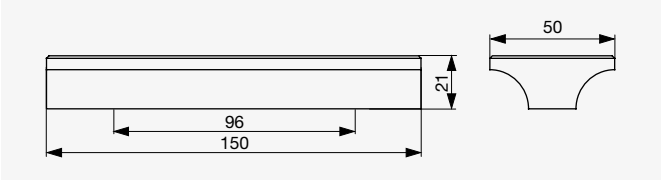

Fekete pácolt tölgy

Fekete pácolt tölgy	Nem lakkozott natúr tölgy	Lakkozott natúr tölgy	Anyag
F004982	F004983	F004984	Fa

RiexTouch XT01 Gombfogantyú

Nem lakkozott natúr bükk

Nem lakkozott natúr fenyő

Lakkozott natúr tölgy

Lakkozott natúr bükk

Lakkozott natúr fenyő

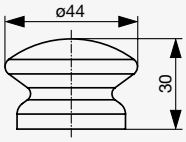

Nem lakkozott natúr tölgy

Nem lakkozott natúr tölgy	Nem lakkozott natúr bükk	Nem lakkozott natúr fenyő	Lakkozott natúr tölgy	Lakkozott natúr bükk	Lakkozott natúr fenyő	Anyag
F004940	F004941	F004942	F004943	F004944	F004945	Fa

RiexTouch XT04 Gombfogantyú

Nem lakkozott natúr bükk

Nem lakkozott natúr fenyő

Lakkozott natúr tölgy

Lakkozott natúr bükk

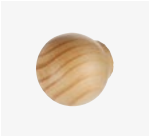

Lakkozott natúr fenyő

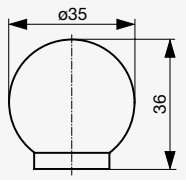

Nem lakkozott natúr tölgy

Nem lakkozott natúr tölgy	Nem lakkozott natúr bükk	Nem lakkozott natúr fenyő	Lakkozott natúr tölgy	Lakkozott natúr bükk	Lakkozott natúr fenyő	Anyag
F004958	F004959	F004960	F004961	F004962	F004963	Fa

RiexTouch XT02 Gombfogantyú

Nem lakkozott natúr bükk

Nem lakkozott natúr fenyő

Lakkozott natúr tölgy

Lakkozott natúr bükk

Lakkozott natúr fenyő

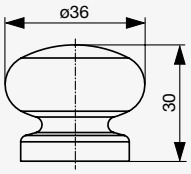

Nem lakkozott natúr tölgy

Nem lakkozott natúr tölgy	Nem lakkozott natúr bükk	Nem lakkozott natúr fenyő	Lakkozott natúr tölgy	Lakkozott natúr bükk	Lakkozott natúr fenyő	Anyag
F004946	F004947	F004948	F004949	F004950	F004951	Fa

RiexTouch XT03 Gombfogantyú

Nem lakkozott natúr bükk

Nem lakkozott natúr fenyő

Lakkozott natúr tölgy

Lakkozott natúr bükk

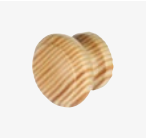

Lakkozott natúr fenyő

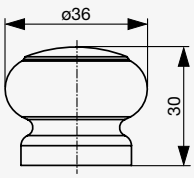

Nem lakkozott natúr tölgy

Nem lakkozott natúr tölgy	Nem lakkozott natúr bükk	Nem lakkozott natúr fenyő	Lakkozott natúr tölgy	Lakkozott natúr bükk	Lakkozott natúr fenyő	Anyag
F004952	F004953	F004954	F004955	F004956	F004957	Fa

RiexTouch XT05 Gombfogantyú

Nem lakkozott natúr bükk

Nem lakkozott natúr fenyő

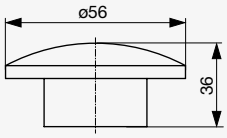

Nem lakkozott natúr tölgy

Nem lakkozott natúr tölgy	Nem lakkozott natúr bükk	Nem lakkozott natúr fenyő	Anyag
F004964	F004965	F004966	Fa

RiexTouch XT11 Gombfogantyú

Lakkozott natúr tölgy

Fekete pácolt tölgy

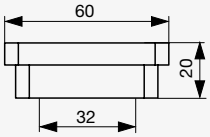

Nem lakkozott natúr tölgy

Nem lakkozott natúr tölgy	Lakkozott natúr tölgy	Fekete pácolt tölgy	Anyag
F004979	F004980	F004981	Fa

RiexTouch XT06 Gombfogantyú

Nem lakkozott natúr bükk

Nem lakkozott natúr fenyő

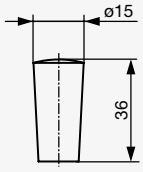

Nem lakkozott natúr tölgy

Nem lakkozott natúr tölgy	Nem lakkozott natúr bükk	Nem lakkozott natúr fenyő	Anyag
F004967	F004968	F004969	Fa

RiexTouch XT10 Gombfogantyú

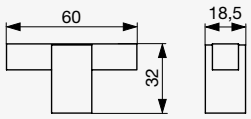

Azonos design fogantyú a 4.72 oldalon.

Lakkozott natúr tölgy / fekete pácolt tölgy

Lakkozott natúr tölgy / fekete pácolt tölgy	Anyag
F004978	Fa

Riex Szerelősablon fogantyúkhoz

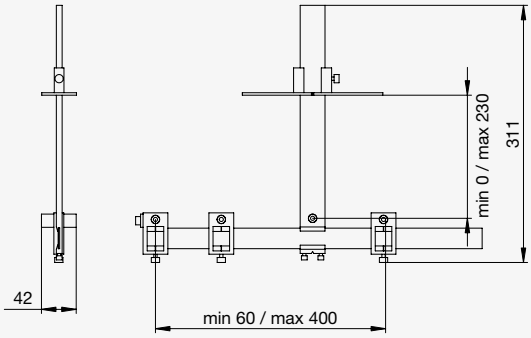

Típus	Kód
Fogantyúkhoz	F008292

TARTALOM

Csavaros és beütős profilok

RiexTouch XP01 profilfogantyú, csavaros

● Eloxált alumínium

○ Matt fehér

● Polírozott króm

● Rozsdamentes acél utánzat

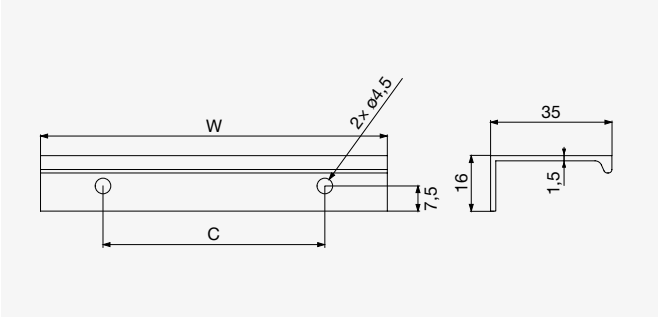

● Matt fekete

Méret C [mm]	Matt fekete	Eloxált alumínium	Matt fehér	Polírozott króm	Rozsdamentes acél utánzat	Méret W [mm]
32	F001444	F001429	F001435	F001423	F001417	52
64	F001442	F001430	F001436	F001424	F001418	84
96	F001445	F001431	F001437	F001425	F001419	116
160	F001441	F001432	F001438	F001426	F001420	180
320	F001443	F001433	F001439	F001427	F001421	340
480	F001446	F001434	F001440	F001428	F001422	500

RiexTouch XP41 profilfogantyú, bepattintós

● Eloxált alumínium

● Matt fekete

○ Matt fehér

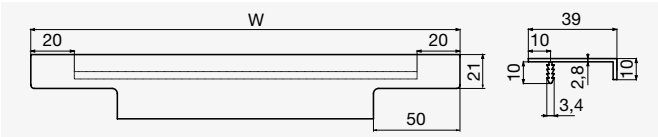

● Rozsdamentes acél utánzat

Méret W [mm]	Rozsdamentes acél utánzat	Eloxált alumínium	Matt fekete	Matt fehér
146	F007401	F007402	F007403	F007404
196	F001447	F001457	F001467	F001477
296	F001448	F001458	F001468	F001478
396	F001449	F001459	F001469	F001479
446	F001450	F001460	F001470	F001480
496	F001451	F001461	F001471	F001481
596	F001452	F001462	F001472	F001482
696	F001453	F001463	F001473	F001483
796	F001454	F001464	F001474	F001484
896	F001455	F001465	F001475	F001485
996	F001456	F001466	F001476	F001486

RiexTouch XP45 profilfogantyú, bepattintós

● Eloxált alumínium

● Szálcsiszolt fekete

○ Matt fehér

● Matt fekete

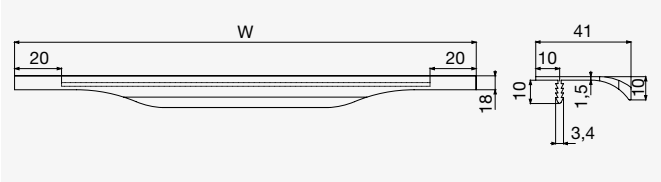

● Rozsdamentes acél utánzat

W [mm]	Rozsdamentes acél utánzat	Eloxált alumínium	Szálcsiszolt fekete	Matt fehér	Matt fekete	Anyag
146	F007398	F007399	×	F007400	F007387	
196	F001487	F001497	F001507	F001517	F007388	
296	F001488	F001498	F001508	F001518	F007389	
396	F001489	F001499	F001509	F001519	F007390	
446	F001490	F001500	F001510	F001520	F007391	
496	F001491	F001501	F001511	F001521	F007392	Alumínium
596	F001492	F001502	F001512	F001522	F007393	
696	F001493	F001503	F001513	F001523	F007394	
796	F001494	F001504	F001514	F001524	F007395	
896	F001495	F001505	F001515	F001525	F007396	
996	F001496	F001506	F001516	F001526	F007397	

Nem alkalmas 19 mm-es frontokhoz.

RiexTouch XP60 profilfogantyú, bepattintós

● Rozsdamentes acél utánzat

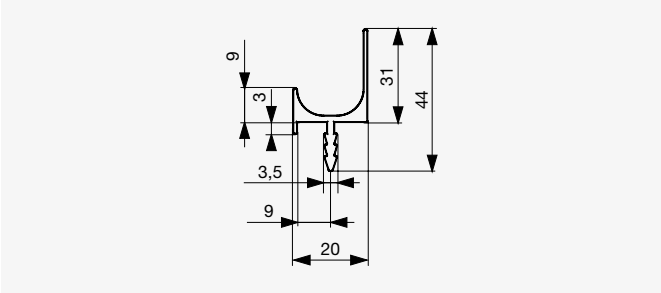

● Eloxált alumínium

Hosszúság [mm]	Eloxált alumínium	Rozsdamentes acél utánzat	Anyag
2900	F002319	F002320	Alumínium

Nem alkalmas 19 mm-es frontokhoz.

RiexTouch XP63 profilfogantyú, bepattintós

Rozsdamentes acél utánzat

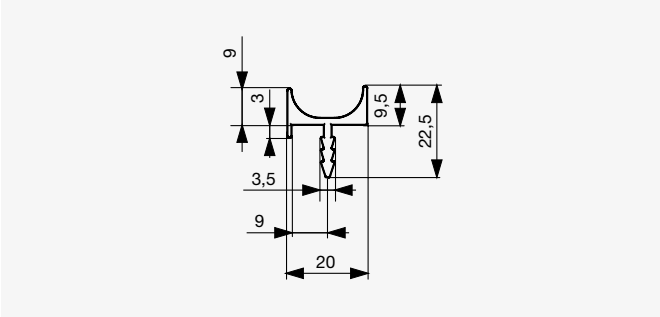

Eloxált alumínium

Hosszúság [mm]	Eloxált alumínium	Rozsdamentes acél utánzat	Anyag
2900	F002321	F002322	Alumínium

Nem alkalmas 19 mm-es frontokhoz.

RiexTouch XP65 profilfogantyú, bepattintós

Rozsdamentes acél utánzat

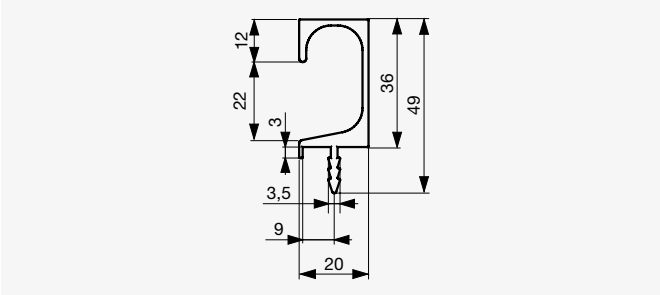

Eloxált alumínium

Hosszúság [mm]	Eloxált alumínium	Rozsdamentes acél utánzat	Anyag
2900	F002323	F002324	Alumínium

Nem alkalmas 19 mm-es frontokhoz.

Gola profilok

RiexTouch XG20 Gola L alakú

L1 RiexTouch XG20 Gola L-profil

● Matt fekete

● Eloxált alumínium

● Rozsdamentes acél utánzat

○ Matt fehér

Vízszintes Gola rendszer.
Profil konzol a 4.88 oldalon.

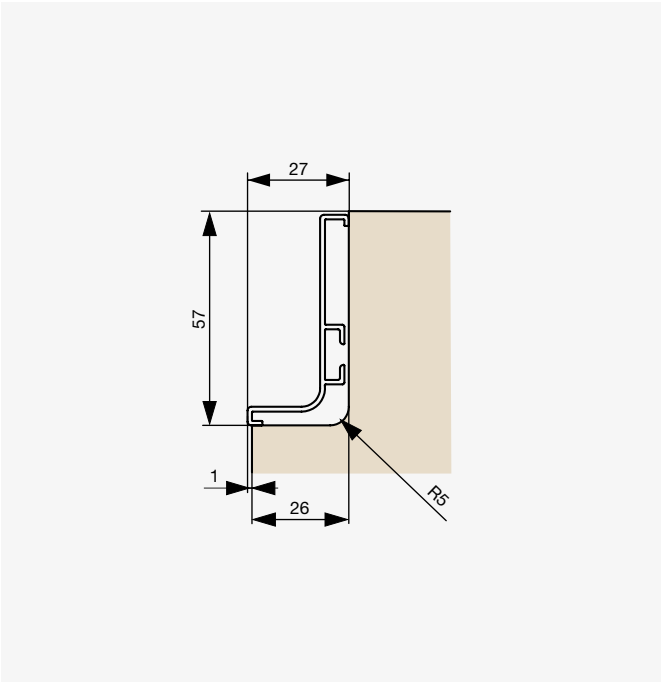

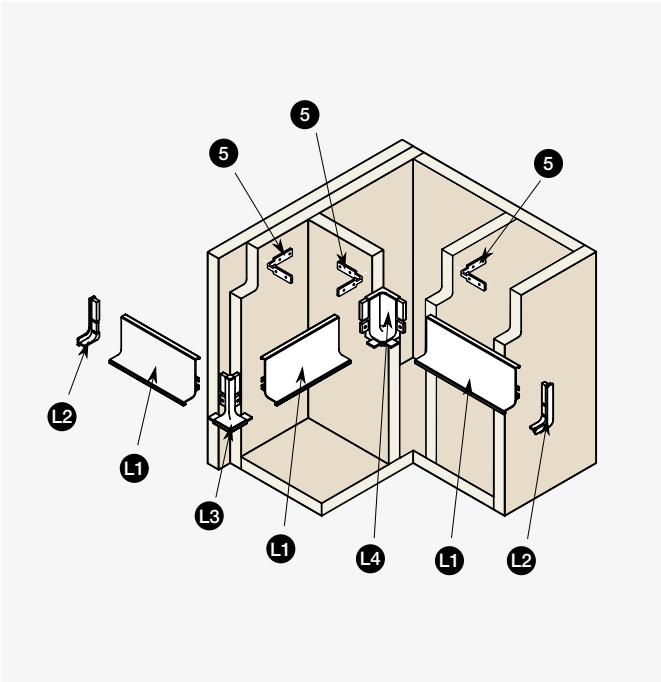

Hosszúság [mm]	Matt fekete	Eloxált alumínium	Rozsdamentes acél utánzat	Matt fehér	Anyag
2900	F002286	F002283	F002284	F002285	Alumínium

L2 RiexTouch XG20 Gola nyitott végzáró

● Eloxált alumínium

● Rozsdamentes acél utánzat

○ Matt fehér

A végzáró elemek és a profilok színárnyalata enyhén eltérhet egymástól a különböző anyagok miatt.

Bal és jobb nyitott végzáró elemek készletben.

● Matt fekete

Matt fekete	Eloxált alumínium	Rozsdamentes acél utánzat	Matt fehér	Anyag
F002300	F002291	F002294	F002297	Alumínium

L3 RiexTouch XG20 Gola külső sarok

● Eloxált alumínium

● Rozsdamentes acél utánzat

○ Matt fehér

A végzáró elemek és a profilok színárnyalata enyhén eltérhet egymástól a különböző anyagok miatt.

● Matt fekete

Matt fekete	Eloxált alumínium	Rozsdamentes acél utánzat	Matt fehér	Anyag
F002301	F002292	F002295	F002298	Alumínium

L4 RiexTouch XG20 Gola belső sarok

● Eloxált alumínium

● Rozsdamentes acél utánzat

○ Matt fehér

A végzáró elemek és a profilok színárnyalata enyhén eltérhet egymástól a különböző anyagok miatt.

● Matt fekete

Matt fekete	Eloxált alumínium	Rozsdamentes acél utánzat	Matt fehér	Anyag
F002302	F002293	F002296	F002299	Alumínium

RiexTouch XG20 Gola C alakú

C1 RiexTouch XG20 Gola C-profil

● Matt fekete

● Eloxált alumínium

● Rozsdamentes acél utánzat

○ Matt fehér

Vízszintes Gola rendszer.
Profil konzol a 4.88 oldalon.

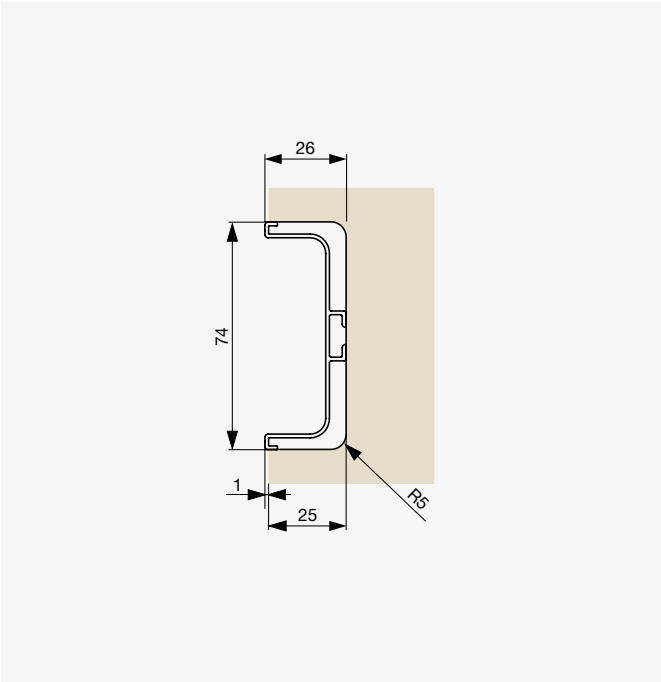

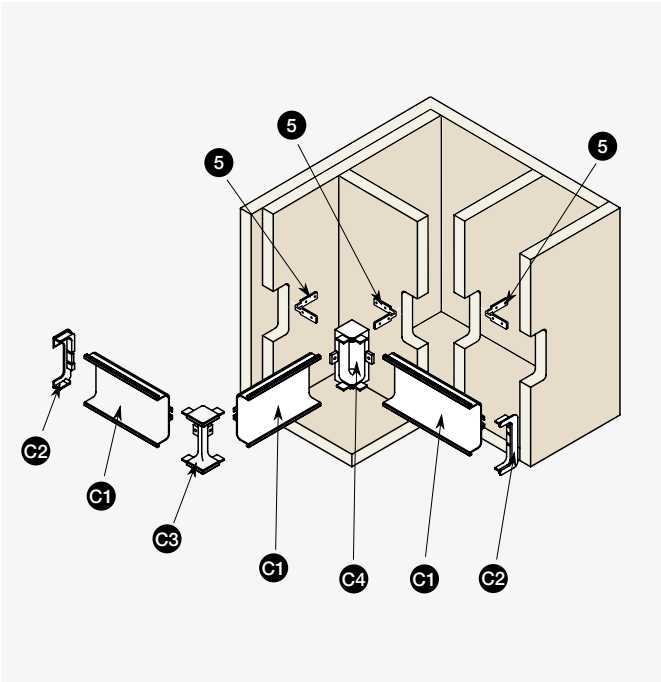

Hosszúság [mm]	Matt fekete	Eloxált alumínium	Rozsdamentes acél utánzat	Matt fehér	Anyag
2900	F002290	F002287	F002288	F002289	Alumínium

C2 RiexTouch XG20 Gola nyitott végzáró

● Eloxált alumínium

● Rozsdamentes acél utánzat

○ Matt fehér

A végzáró elemek és a profilok színárnyalata enyhén eltérhet egymástól a különböző anyagok miatt.

Bal és jobb nyitott végzáró elemek készletben.

● Matt fekete

Matt fekete	Eloxált alumínium	Rozsdamentes acél utánzat	Matt fehér	Anyag
F002312	F002303	F002306	F002309	Alumínium

C3 RiexTouch XG20 Gola külső sarok

● Eloxált alumínium

● Rozsdamentes acél utánzat

○ Matt fehér

A végzáró elemek és a profilok színárnyalata enyhén eltérhet egymástól a különböző anyagok miatt.

● Matt fekete

Matt fekete	Eloxált alumínium	Rozsdamentes acél utánzat	Matt fehér	Anyag
F002313	F002304	F002307	F002310	Alumínium

C4 RiexTouch XG20 Gola Belső sarok

● Eloxált alumínium

● Rozsdamentes acél utánzat

○ Matt fehér

A végzáró elemek és a profilok színárnyalata enyhén eltérhet egymástól a különböző anyagok miatt.

● Matt fekete

Matt fekete	Eloxált alumínium	Rozsdamentes acél utánzat	Matt fehér	Anyag
F002314	F002305	F002308	F002311	Alumínium

RiexTouch XG20 Gola tartozékok

❺ RiexTouch XG20 Gola Profiltartó konzol

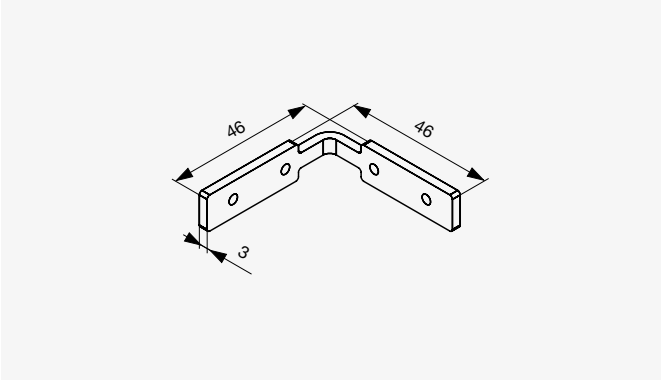

Csomag tartalma:
- 1 profiltartó konzol
- 2 csavar
- 2 csavar alátét

Kód	Anyag
F002315	Alumínium

RiexTouch XG10 Gola

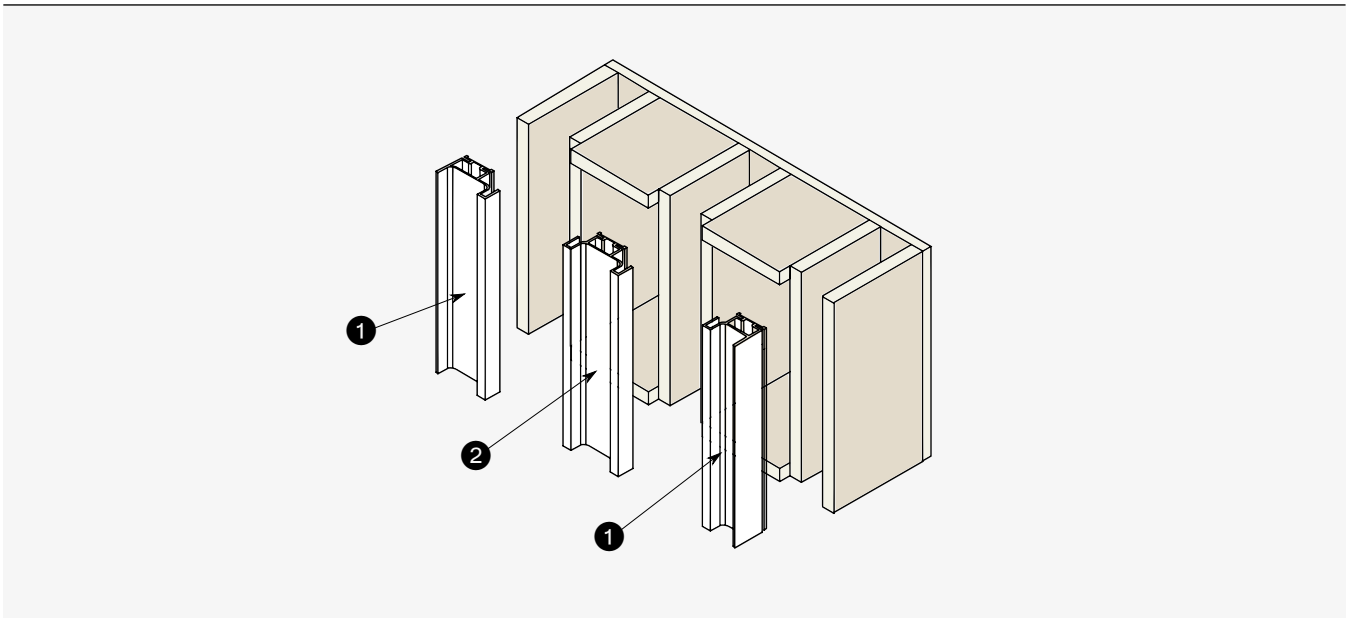

❶ RiexTouch XG10 Gola oldalprofil, függőleges

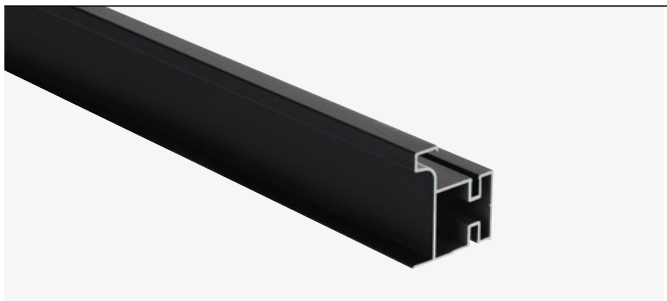

● Matt fekete

● Eloxált alumínium

● Rozsdamentes acél utánzat

○ Matt fehér

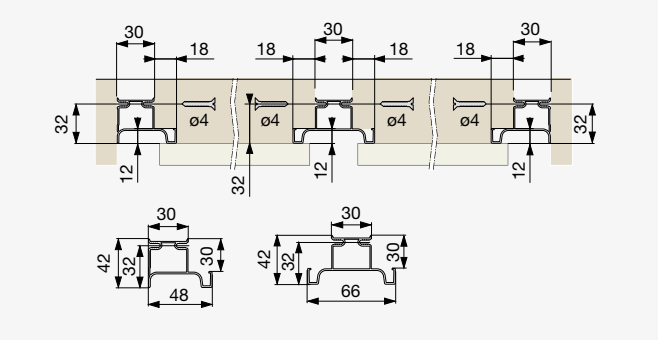

Hosszúság [mm]	Matt fekete	Eloxált alumínium	Rozsdamentes acél utánzat	Matt fehér	Anyag
2900	F002747	F002744	F002745	F002746	Alumínium

❷ RiexTouch XG10 Gola osztóprofil középre, függőleges

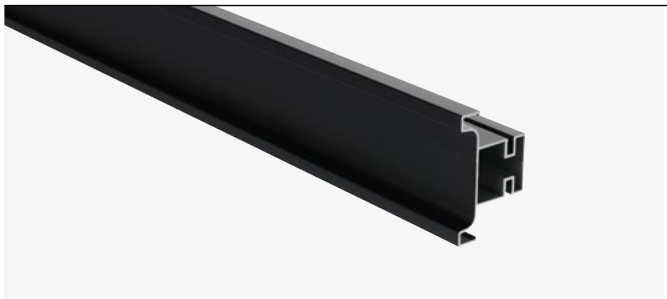

● Eloxált alumínium

● Rozsdamentes acél utánzat

○ Matt fehér

● Matt fekete

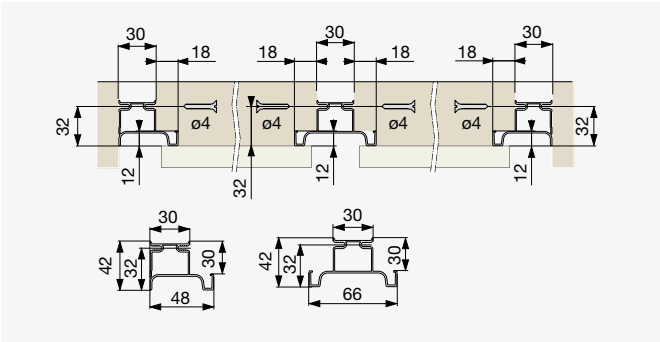

Hosszúság [mm]	Matt fekete	Eloxált alumínium	Rozsdamentes acél utánzat	Matt fehér	Anyag
2900	F002751	F002748	F002749	F002750	Alumínium

❹ RiexTouch XG10 Gola ajtóprofil felső szekrényhez, vízszintes

● Eloxált alumínium

● Rozsdamentes acél utánzat

○ Matt fehér

● Matt fekete

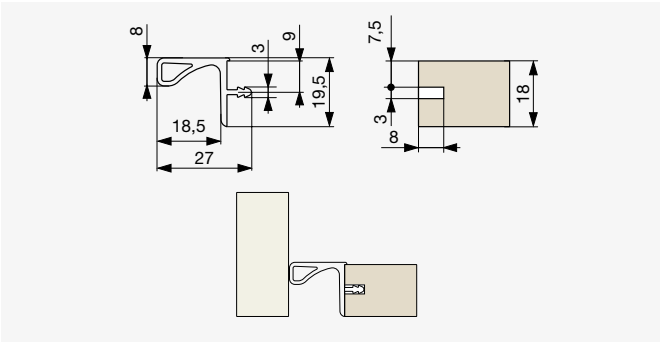

Hosszúság [mm]	Matt fekete	Eloxált alumínium	Rozsdamentes acél utánzat	Matt fehér	Anyag
2900	F002755	F002752	F002753	F002754	Alumínium

Fogasok

RiexTouch XV23 Fogas

Rozsdamentes acél utánzat

Szálcsiszolt fekete

Matt fekete

Matt fehér

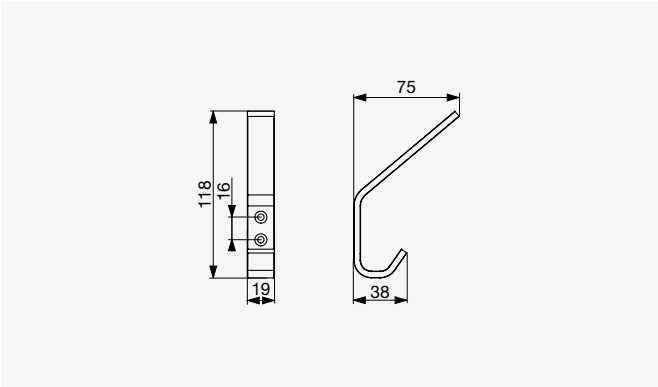

Szálcsiszolt arany

Szálcsiszolt arany	Rozsdamentes acél utánzat	Szálcsiszolt fekete	Matt fekete	Matt fehér	Anyag
F002458	F002456	F002457	F002635	F002636	Alumínium

RiexTouch XV01 Fogas

Polírozott króm

Szálcsiszolt nikkel

Matt fekete

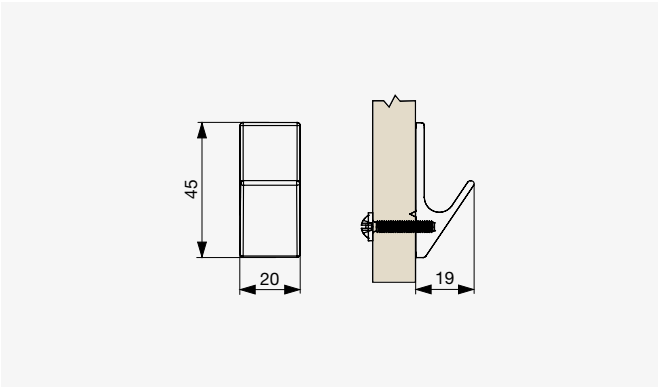

Matt króm

Matt króm	Polírozott króm	Szálcsiszolt nikkel	Matt fekete	Anyag
F002483	F002482	F002484	F002485	Cink

RiexTouch XV14 Fogas

Polírozott króm

Matt króm

Szálcsiszolt nikkel

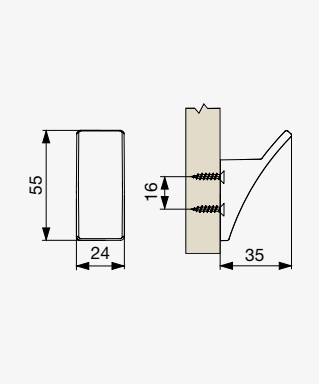

Matt fekete

Matt fekete	Polírozott króm	Matt króm	Szálcsiszolt nikkel	Anyag
F002448	F002445	F002446	F002447	Cink

RiexTouch XK09 Fogas

Szálcsiszolt arany

Matt króm

Azonos design gombfogantyú 4.41 oldalon.

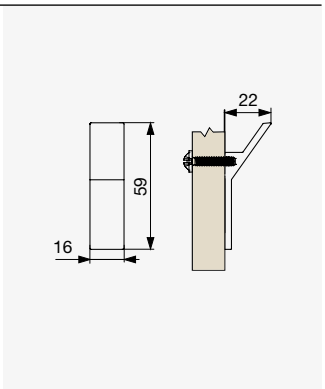

Matt antracit

Matt antracit	Szálcsiszolt arany	Matt króm	Anyag
F002594	F002593	F002595	Cink

RiexTouch XV25 Fogas

Matt nikkel

Matt fekete

Matt fehér

Fényes arany

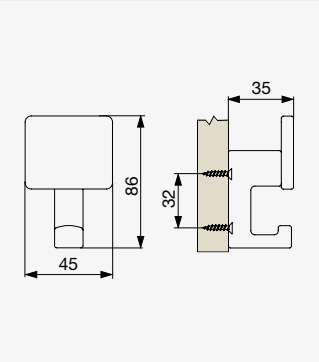

Matt króm

Matt króm	Matt nikkel	Matt fekete	Matt fehér	Fényes arany	Anyag
F002464	F002463	F002465	F002466	F002467	Cink

RiexTouch XV34 Fogas

● Szálcsiszolt nikkel

● Matt króm

● Matt fekete

○ Matt fehér

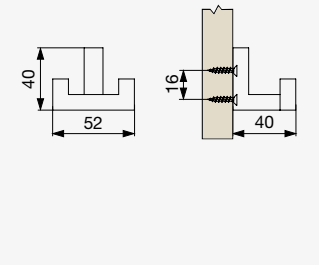

● Polírozott króm

Polírozott króm	Szálcsiszolt nikkel	Matt króm	Matt fekete	Matt fehér	Anyag
F002478	F002477	F002479	F002480	F002481	Zamac

RiexTouch XV33 Fogas

● Szálcsiszolt nikkel

● Matt króm

● Matt fekete

○ Matt fehér

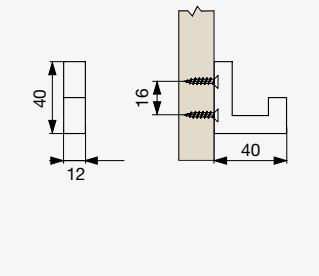

● Polírozott króm

Polírozott króm	Szálcsiszolt nikkel	Matt króm	Matt fekete	Matt fehér	Anyag
F002473	F002472	F002474	F002475	F002476	Zamac

RiexTouch XV28 Fogas

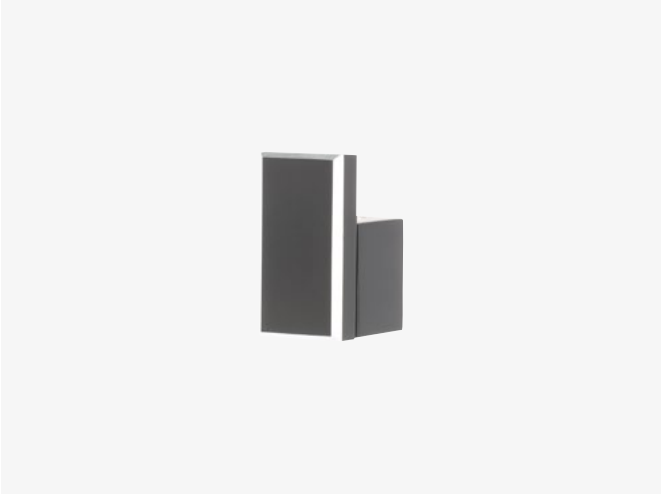

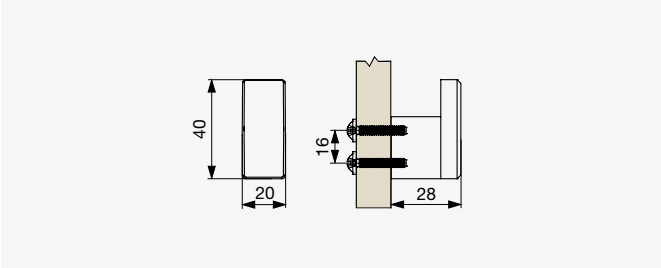

Azonos design fogantyú a 4.25 oldalon.
Azonos design gombfogantyú a 4.40 oldalon.

Matt fekete	Anyag
F002468	Alumínium

● Matt fekete

RiexTouch XV44 Fogas

○ Matt fehér

● Polírozott króm

● Szálcsiszolt nikkel

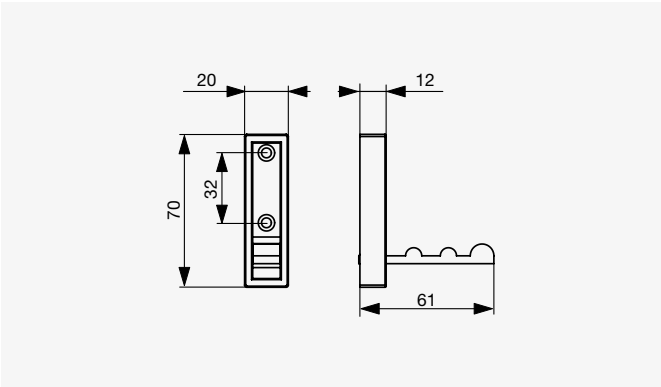

● Matt fekete

Matt fekete	Matt fehér	Polírozott króm	Szálcsiszolt nikkel	Anyag
F008287	F008285	F008286	F008284	Zamac

RiexTouch XV45 Fogas

○ Matt fehér

● Polírozott króm

● Szálcsiszolt nikkel

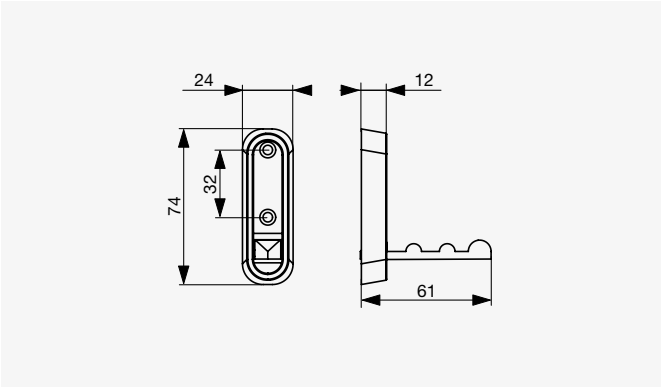

● Matt fekete

Matt fekete	Matt fehér	Polírozott króm	Szálcsiszolt nikkel	Anyag
F008291	F008289	F008290	F008288	Zamac

RiexTouch XV38 Fogas

Polírozott króm

Rozsdamentes acél utánzat

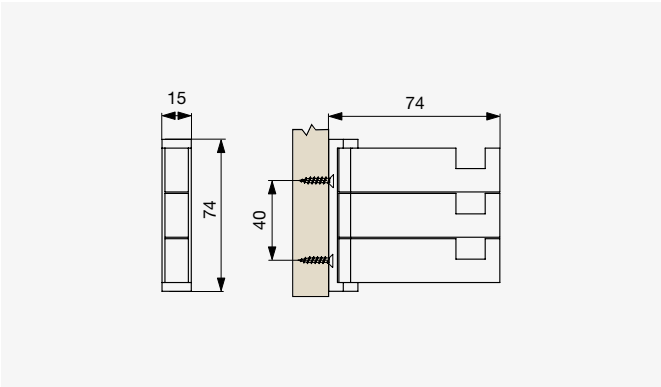

Matt nikkel

Matt nikkel	Polírozott króm	Rozsdamentes acél utánzat	Anyag
F002644	F002643	F007556	Cink

RiexTouch XV35 Fogas

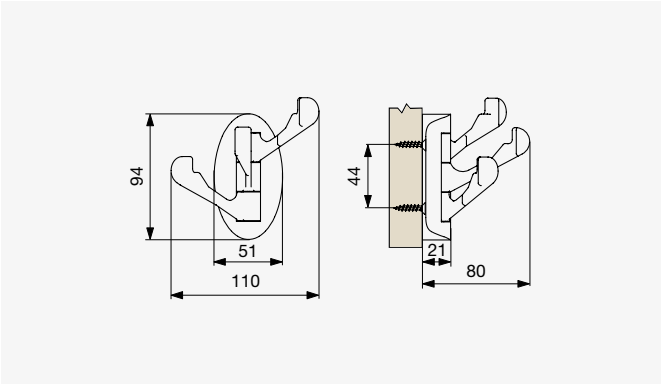

Matt nikkel

Matt nikkel	Anyag
F002634	Zamac

RiexTouch XV32 Fogas

Matt króm

Szálcsiszolt nikkel

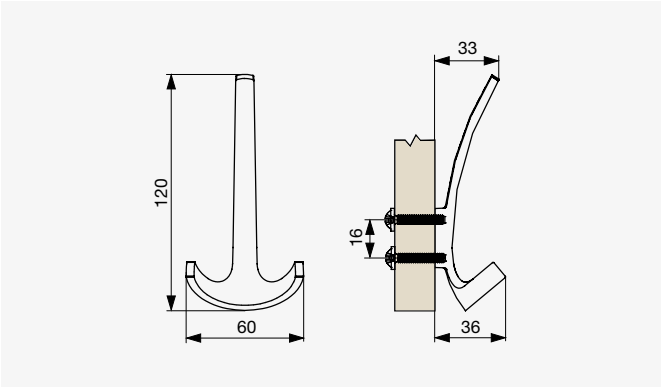

Matt fekete

Matt fekete	Matt króm	Szálcsiszolt nikkel	Anyag
F002471	F002469	F002470	Cink

RiexTouch XV21 Fogas

Matt króm

Polírozott króm

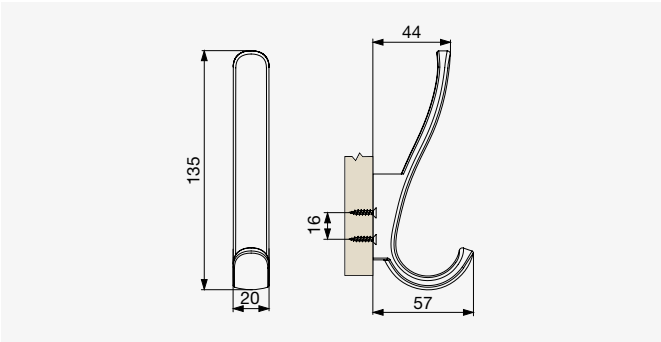

Matt nikkel

Matt nikkel	Matt króm	Polírozott króm	Anyag
F002454	F002453	F002455	Zamac

RiexTouch XV19 Fogas

Matt króm

Matt nikkel

Matt fekete

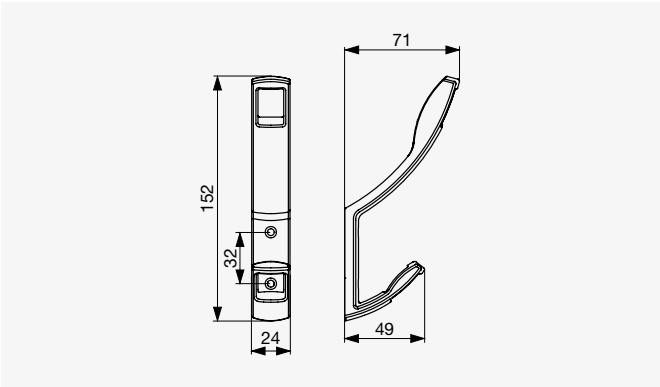

Polírozott króm

Polírozott króm	Matt króm	Matt nikkel	Matt fekete	Anyag
F002452	F002449	F002450	F002451	Zamac

RiexTouch XV04 Fogas

Matt króm

Matt nikkel

Patinázott arany

Polírozott króm

Polírozott arany

Matt fekete

Matt fehér

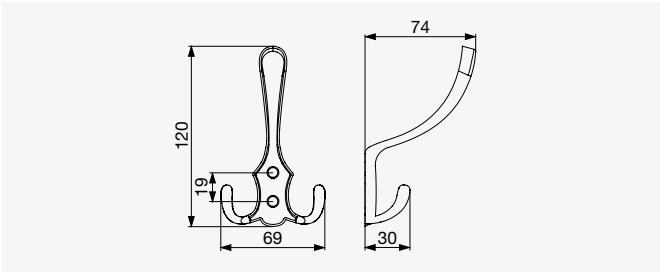

Patinázott bronz

Patinázott bronz	Matt króm	Matt nikkel	Patinázott arany	Polírozott króm	Polírozott arany	Matt fekete	Matt fehér	Anyag
F002426	F002419	F002420	F002421	F002422	F002423	F002424	F002425	Zamac

RiexTouch XV03 Fogas

Matt króm

Matt nikkel

Patinázott arany

Polírozott króm

Polírozott arany

Matt fekete

Matt fehér

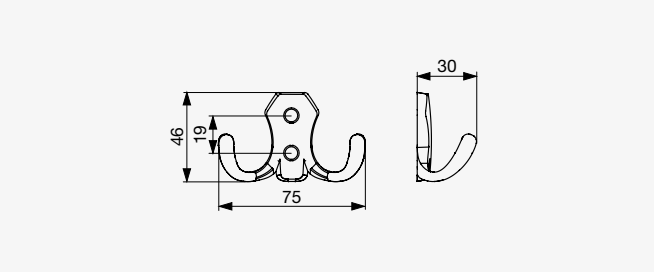

Patinázott bronz

Patinázott bronz	Matt króm	Matt nikkel	Patinázott arany	Polírozott króm	Polírozott arany	Matt fekete	Matt fehér	Anyag
F002418	F002411	F002412	F002413	F002414	F002415	F002416	F002417	Zamac

RiexTouch XV07 Fogas

Polírozott króm

Matt króm

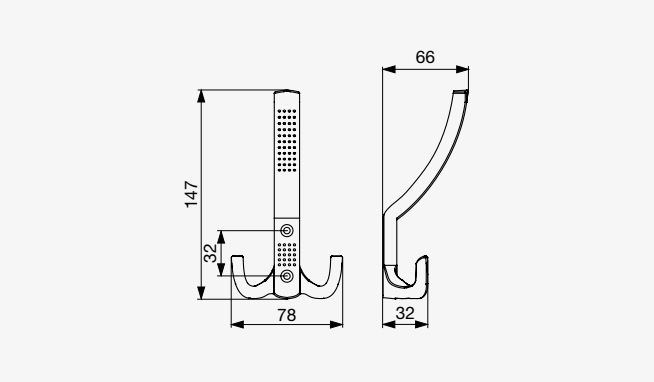

Matt nikkel

Matt nikkel	Polírozott króm	Matt króm	Anyag
F002432	F002430	F002431	Zamac

RiexTouch XV05 Fogas

Polírozott króm

Matt króm

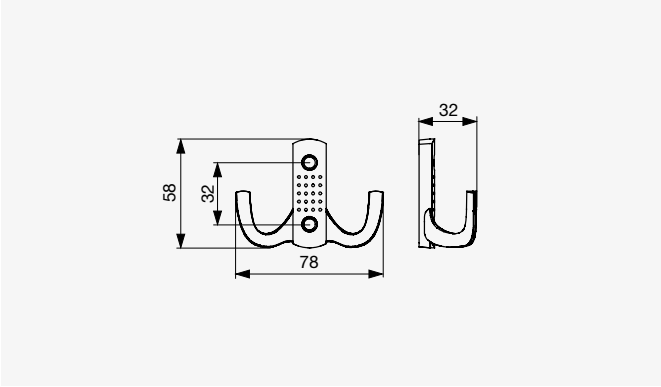

Matt nikkel

Matt nikkel	Polírozott króm	Matt króm	Anyag
F002429	F002427	F002428	Zamac

RiexTouch XV02 Fogas ECONOMY

Matt króm

Matt nikkel

Polírozott króm

Matt fekete

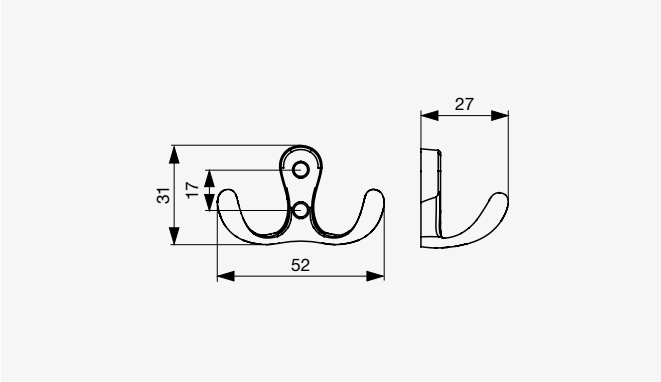

Fényes fehér

Fényes fehér	Matt króm	Matt nikkel	Polírozott króm	Matt fekete
F002410	F002406	F002407	F002408	F002409

RiexTouch XV11 Fogas

Matt króm

Matt nikkel

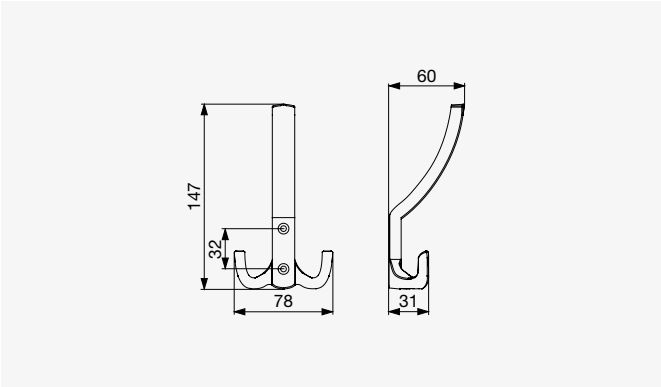

Polírozott króm

Polírozott króm	Matt króm	Matt nikkel	Anyag
F002436	F002437	F002438	Zamac

RiexTouch XV09 Fogas

Matt króm

Matt nikkel

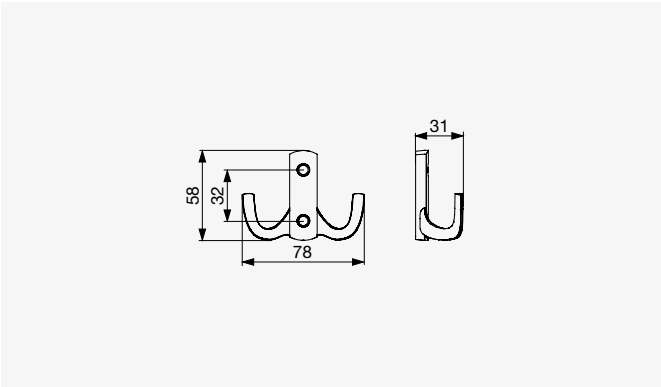

Polírozott króm

Polírozott króm	Matt króm	Matt nikkel	Anyag
F002433	F002434	F002435	Zamac

RiexTouch XV31 Fogas

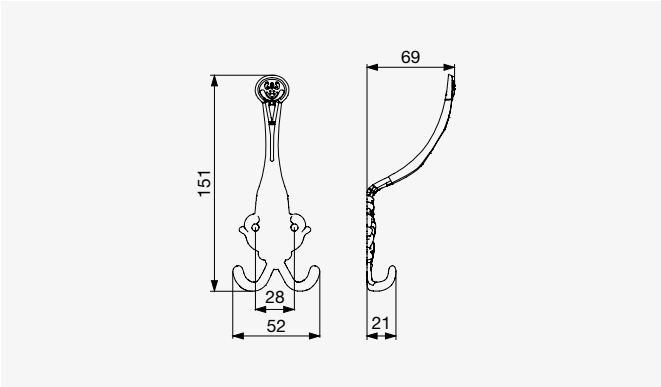

● Patinázott arany

Patinázott arany	Anyag
F002642	Zamac

RiexTouch XV30 Fogas

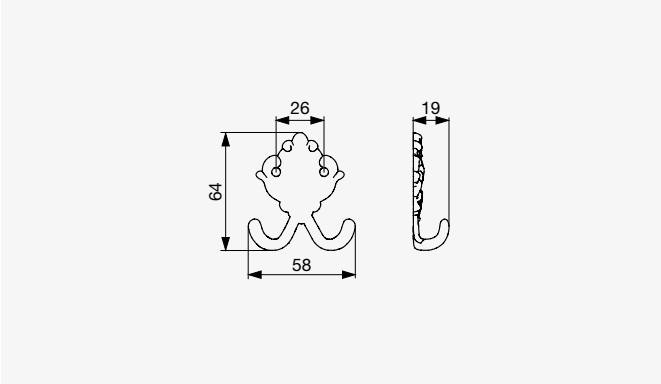

● Patinázott arany

Patinázott arany	Anyag
F002641	Zamac

RiexTouch XV24 Fogas

Matt króm

Polírozott króm

Polírozott arany

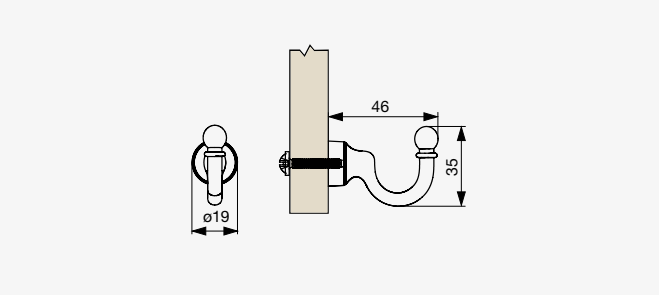

Matt nikkel

Matt nikkel	Matt króm	Polírozott króm	Polírozott arany	Anyag
F002459	F002460	F002461	F002462	Zamac

RiexTouch XV13 Fogas

Matt króm

Matt nikkel

Polírozott króm

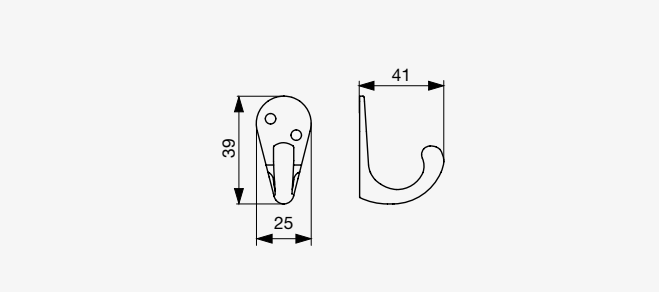

Matt fekete

Matt fekete	Matt króm	Matt nikkel	Polírozott króm	Anyag
F002640	F002637	F002638	F002639	Zamac

RiexTouch XV08 Fogas ECONOMY

Matt króm | Matt nikkel | Polírozott arany | Patinázott bronz

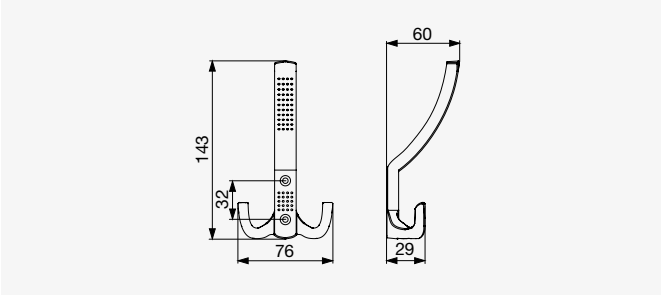

Polírozott króm

Polírozott króm	Matt króm	Matt nikkel	Polírozott arany	Patinázott bronz	Anyag
F002491	F002492	F002493	F002494	F002495	Zamac

RiexTouch XV06 Fogas ECONOMY

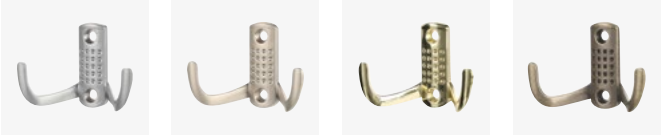

Matt króm | Matt nikkel | Polírozott arany | Patinázott bronz

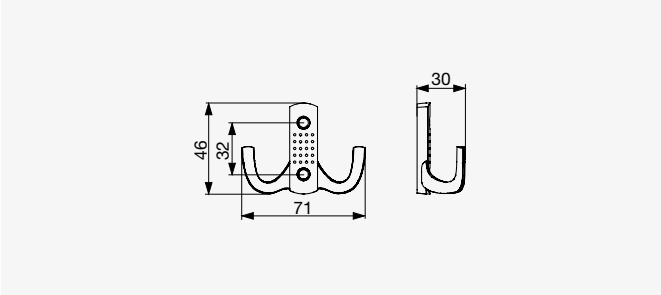

Polírozott króm

Polírozott króm	Matt króm	Matt nikkel	Polírozott arany	Patinázott bronz	Anyag
F002486	F002487	F002488	F002489	F002490	Zamac

RiexTouch XV12 Fogas ECONOMY

Polírozott króm

Matt króm

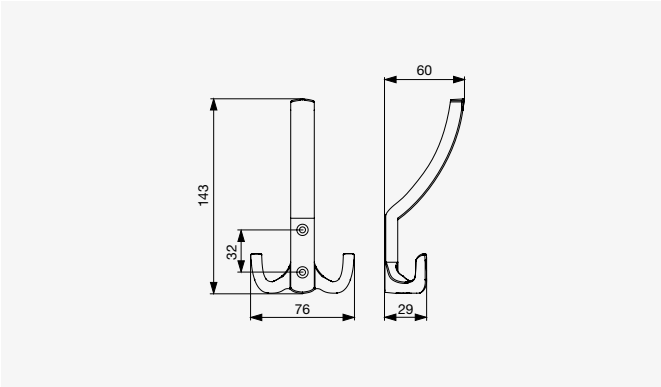

Matt nikkel

Matt nikkel	Polírozott króm	Matt króm	Anyag
F002442	F002443	F002444	Zamac

RiexTouch XV10 Fogas ECONOMY

Polírozott króm

Matt króm

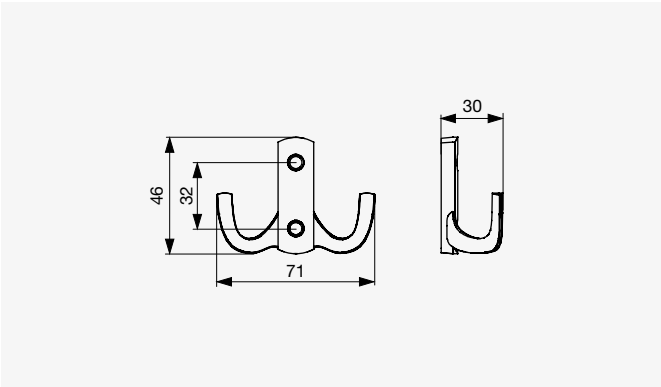

Matt nikkel

Matt nikkel	Polírozott króm	Matt króm	Anyag
F002439	F002440	F002441	Zamac

● Citterio Giulio XV39 Fogas

● Polírozott króm

Azonos design fogantyú és gombfogantyú a 4.57 és 4.58 oldalon.

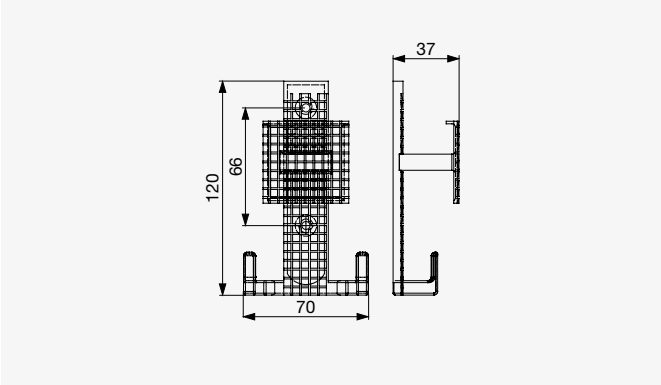

● Szálcsiszolt francia bronz

Szálcsiszolt francia bronz	Polírozott króm	Anyag
F003263	F003262	Zamac

● Citterio Giulio XV40 Fogas

● Szálcsiszolt francia bronz

Azonos design fogantyú és gombfogantyú a 4.57 és 4.58 oldalon.

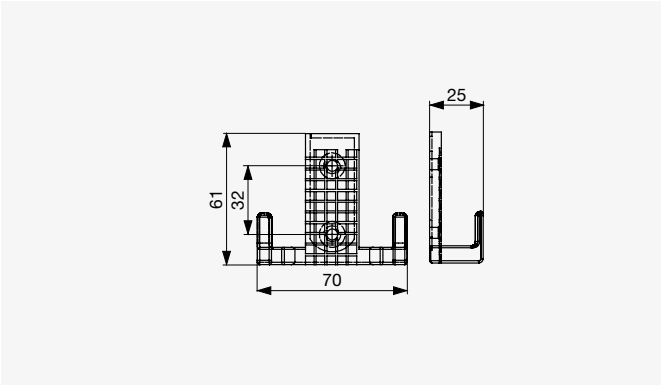

● Polírozott króm

Polírozott króm	Szálcsiszolt francia bronz	Anyag
F003264	F003265	Zamac

● Citterio Giulio XV42 Fogas

● Natúr bronz

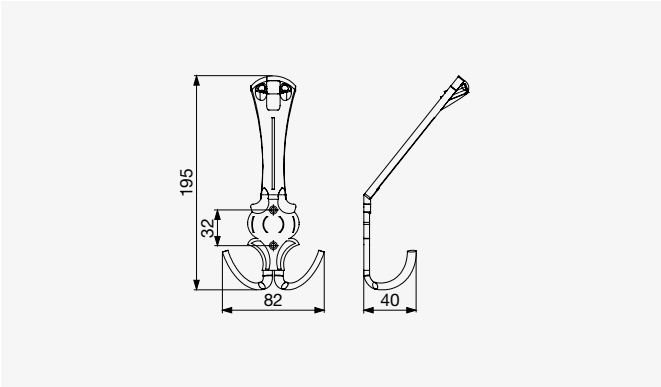

● Patinázott vas

Patinázott vas	Natúr bronz	Anyag
F003269	F003268	Zamac

● Citterio Giulio XV41 Fogas

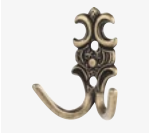

● Natúr bronz

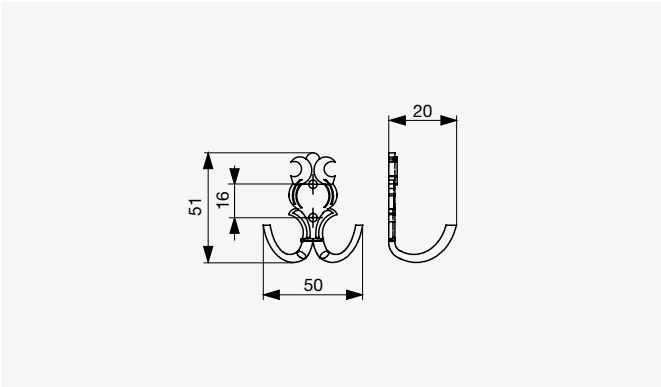

● Patinázott vas

Patinázott vas	Natúr bronz	Anyag
F003267	F003266	Zamac

● Citterio Giulio XV43 Fogas

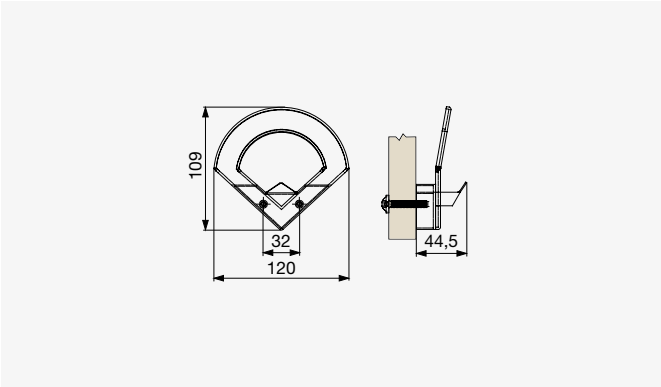

● Polírozott króm

Polírozott króm	Anyag
F003270	Zamac és műanyag

TARTALOM

Bútorlábak, bútorcsúsztatók és bútorgörgők

Bútorlábaink és görgőink ott biztosítanak támaszt, ahol a legnagyobb szükség van rá, miközben esztétikailag is kiemelik a bútordarabokat. Válasszon széles választékunkból fa, műanyag és fém lábakat, valamint bútorcsúszókat. A görgők esetében olyan termékeket kínálunk, amelyek otthoni és ipari használatra egyaránt alkalmasak, különleges dizájnnal, vagy nagy terhelhetőséggel.

● **Konyhai állítható lábak** **5.3**

● **Állítható bútorlábak és bútorcsúsztatók** **5.9**
Állítható bútorlábak 5.9
Bútorcsúsztatók 5.14

● **Bútorlábak** **5.16**

● **Műanyag bútorlábak** **5.29**

● **Fa bútorlábak** **5.35**

● **Bútorgörgők** **5.37**

TARTALOM

Konyhai állítható lábak

- Nagy terhelésre tervezve
- Ideális konyhai alsószekrényekhez
- Opcionálisan gardróbokhoz is alkalmas
- 2 vagy 3 részes változatban

Riex GK50 konyhai lábak

- 3 részes
- 4-féle magasság
- Robusztus kivitel
- Terhelhetőség: 250 kg/db
- A korpusz belsejéből állítható

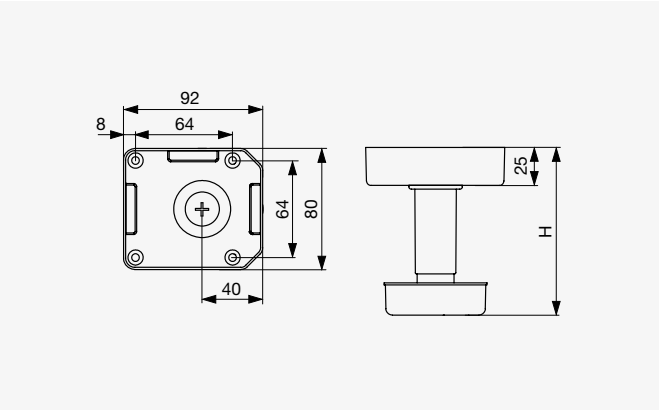

Magasság H [mm]	Kód	Magasságállítás [mm]
60	**F000339**	–10 / +15
100	**F000341**	–15 / +25
120	**F000342**	–25 / +25
150	**F000343**	–25 / +45

Riex GK50 klipsz konyhai lábakhoz

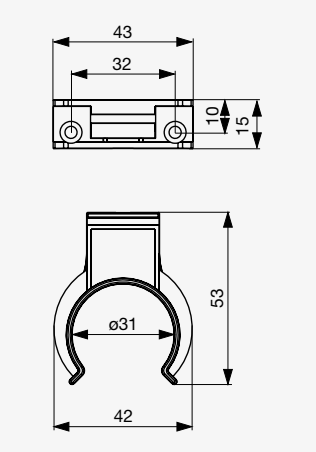

ⓘ **F000344**

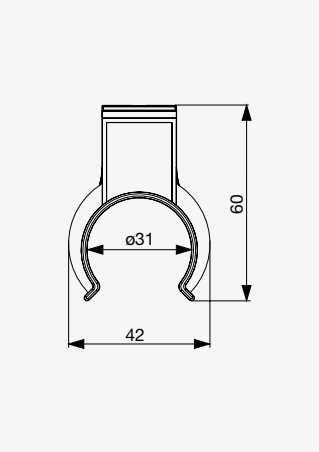

ⓘ **F002927**

Klipsz típus	Kód
Felcsavarozható	**F000344**
Műa. lábazathoz	**F002927**

● Fennel Samson konyhai lábak

ⓘ Felcsavarozható

ⓘ Csapokkal

- Kihajtható szerkezet – a szekrény könnyen szállítható és kezelhető
- 2 magasság
- 2-féle rögzítési mód
  - Csavarral
  - Gyors szerelés 2× ø8 mm és 1× ø10 mm csappal
- Robusztus kivitel
- Terhelhetőség: 350 kg/db

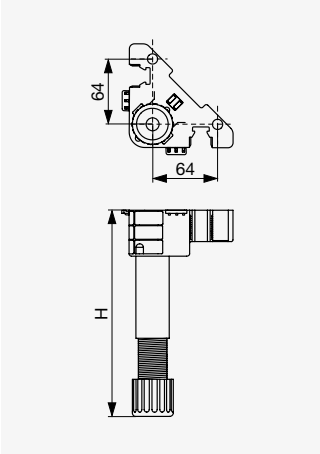

ⓘ F005027, F005028

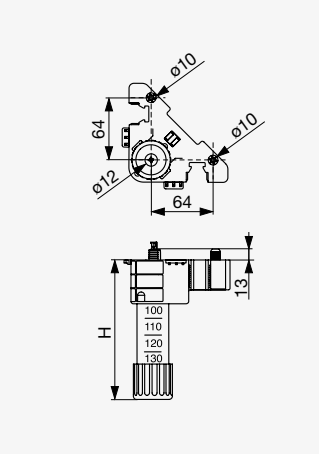

ⓘ F005029, F005030

Csatlakozó típus	Magasság H [mm]	Kód	Magasságállítás [mm]
Felcsavarozható	100	**F005027**	–10 / +65
	150	**F005028**	–10 / +60
Csapokkal	100	**F005029**	–10 / +65
	150	**F005030**	–10 / +60

● Fennel Samson kiegészítők

Klipsz típus	Kód
Gyors	**F005031**
Öntapadó	**F005032**

Riex GK40 konyhai lábak

- 3 részes
- 4-féle magasság
- Karcsú kialakítás maximum 200 kg terhelhetőséggel

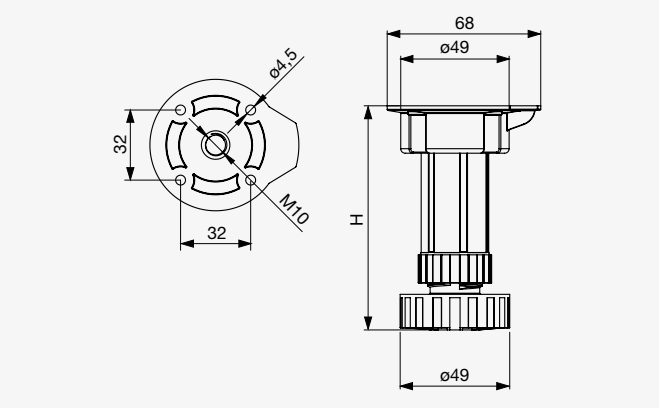

Magasság H [mm]	Kód	Magasságállítás [mm]
80	F002793	–5/+15
100	F002794	
120	F002795	
150	F002796	

Riex GK40 konyhai láb kiegészítők

F002798

F002797

F003099

F003100

Kiegészítők típusa	Kód
Lábazatklipsz csavaros	F002798
Lábazatklipsz	F002797
Takarósapka fehér	F003099
Csavar fém M10 × 35*	F003100

* 25 mm lapvastagságig alkalmazható.

Riex GK33 konyhai láb – szár + talp

F005499, F005500, F005501, F005502

- Használata GK33 talppal együtt
- A teljes láb 3 részből áll
- 4-féle magasság
- Terhelhetőség: 200 kg-ig

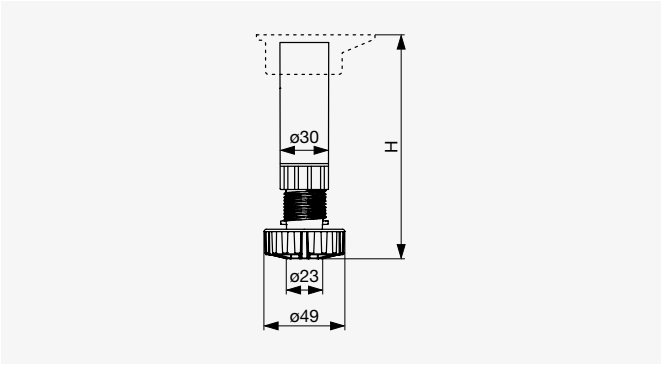

Magasság H [mm]	Kód	Magasságállítás [mm]
85	F005499	–5 / +15
100	F005500	
120	F005501	
150	F005502	

Riex GK33 konyhai láb – Alap

F005503

F005504

- Használata GK33 szár + talppal együtt

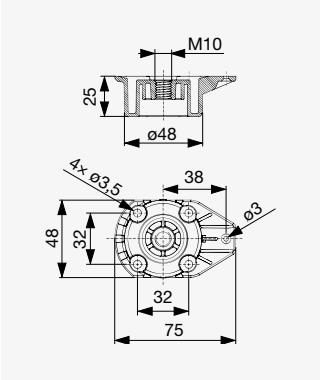

F005503

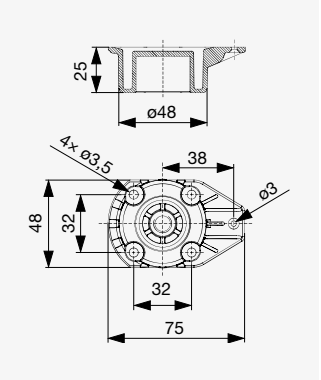

F005504

Alap típus	Kód
Belső M10-es menettel	F005503
Lapos	F005504

Riex GK30 konyhai láb

- 2 részből áll
- 3-féle magasság
- Általános tervezés nagy teherbírással: 200 kg-ig

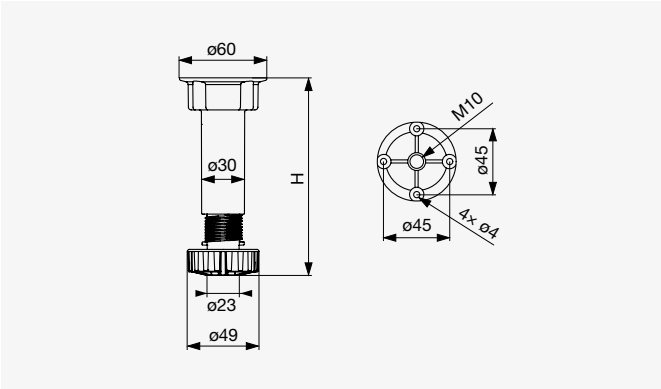

Magasság H [mm]	Kód	Magasságállítás [mm]
100	F000932	–5 / +15
120	F000933	
150	F000934	

Riex GK30 / 33 konyhai láb kiegészítők

ⓘ F000938

ⓘ F000937

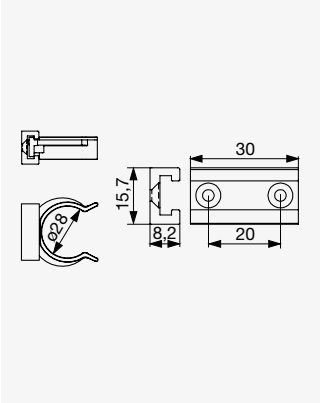

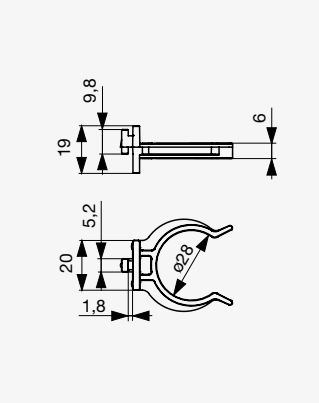

ⓘ F004521

ⓘ F008630

Kiegészítők típusa	Kód
Felcsavarozható	F000938
Műa. lábazathoz	F000937
GK33 Csavar M10 × 38*	F004521
GK30 Csavar M10 × 38* gyorsrendszer	F008630

* 25 mm lapvastagságig alkalmazható.

Állítható bútorlábak és bútorcsúsztatók

- Látható vagy rejtett megoldás
- Ideális különböző típusú bútorokhoz

Riex GL13 állítható lábak

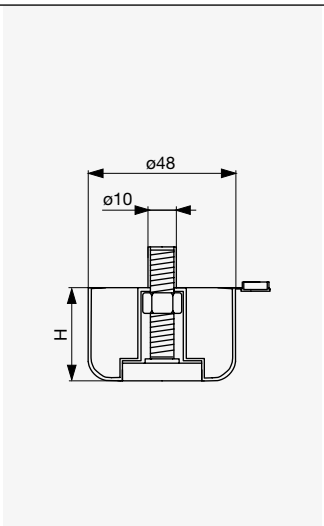

- 3 különböző magasság
- Csavartakaró elemmel együtt

Magasság H [mm]	Kód	Magasságállítás [mm]
17	F002003	+11
27	F002004	
44	F002005	

Riex GA40 állítható láb

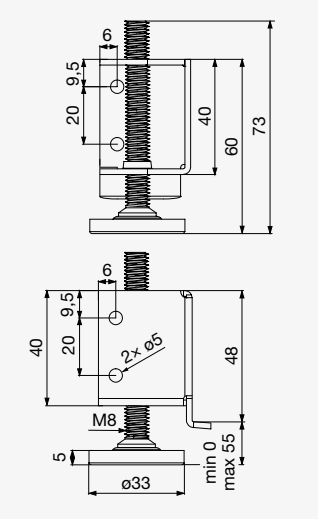

Magasság [mm]	Kód	Magasságállítás [mm]
60	F003043	+25

Riex GA20 állítható láb korpuszoldalra

- 25 mm vastag korpuszoldalakhoz

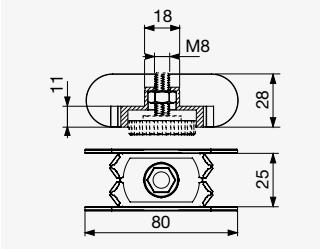

ⓘ F002837

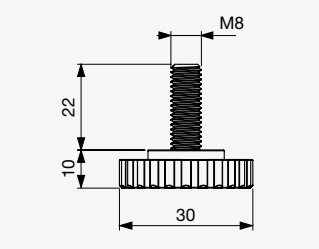

ⓘ F002836

Típus	Kód	Magasságállítás [mm]
Adapter 25 mm	F002837	15
Csavar M8 × 22 mm	F002836	

Riex GA18 állítható láb sarokra

- 18 mm vastag korpuszoldalakhoz

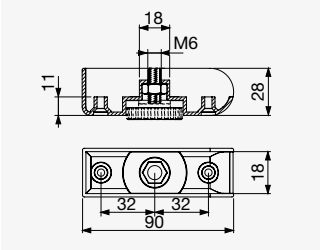

ⓘ F002833

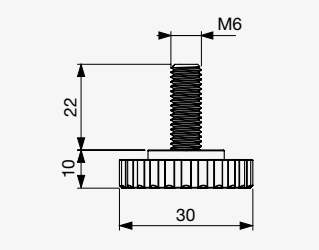

ⓘ F002834

Típus	Kód	Magasságállítás [mm]
Adapter 18 mm	F002833	+10
Csavar M6 × 22 mm	F002834	

Riex GA25 állítható láb sarokra

- 25 mm vastag korpuszoldalakhoz

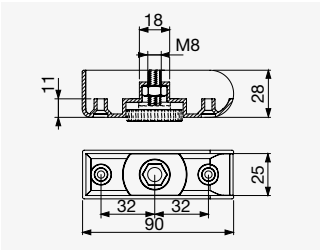

ⓘ F002835

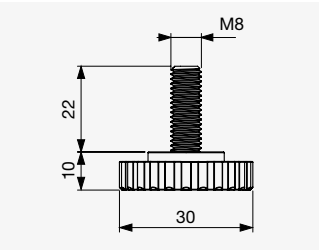

ⓘ F002836

Típus	Kód	Magasságállítás [mm]
Adapter 25 mm	F002835	+15
Csavar M8 × 22	F002836	

Riex GA11 állítható csavaros láb

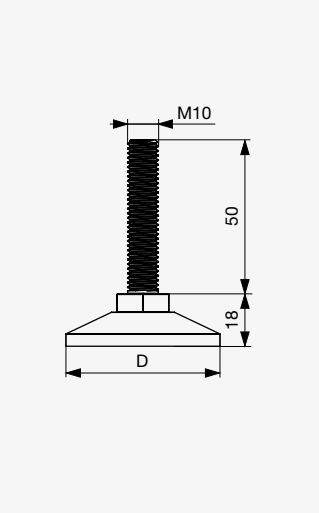

øD [mm]	Csavar [mm]	Kód	Talpcsatlakozás
30	M10 × 50	F003561	Fix
50		F003562	

Riex GA12 állítható csavaros láb

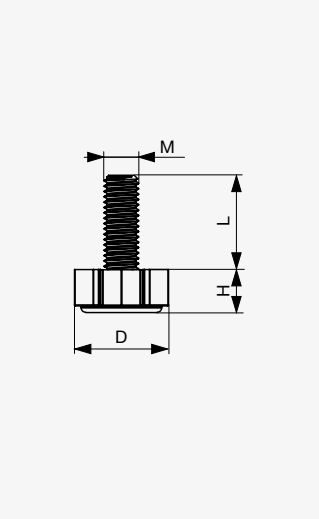

øD [mm]	Csavar [mm]	Kód	H [mm]	Talpcsatlakozás
17	M6 × 22	F003564	8,5	Fix
22	M8 × 22	F003565	10	
	M10 × 28	F003566		

Riex GA13 állítható csavaros láb

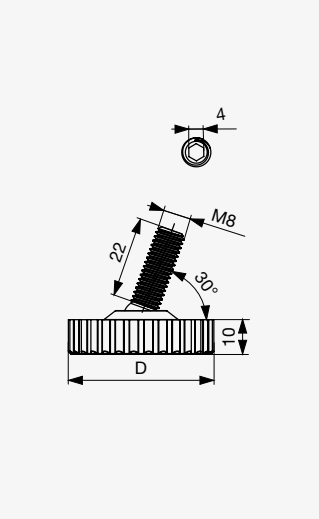

øD [mm]	Csavar [mm]	Kód	Talpcsatlakozás
25	M8 × 22	F003567	Dönthető
30		F003568	

Riex GA10 állítható láb

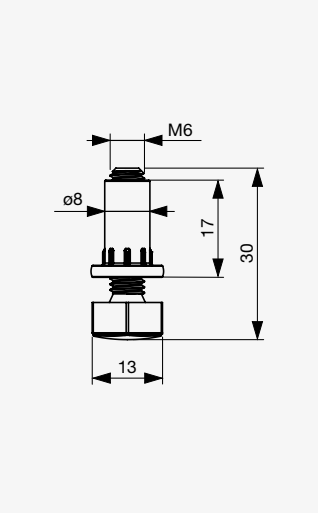

Csavar [mm]	Kód	Furat [mm]	Magasságállítás [mm]
M6 × 30	**F002832**	D8 × 30	+15

Riex GA24 állítható láb

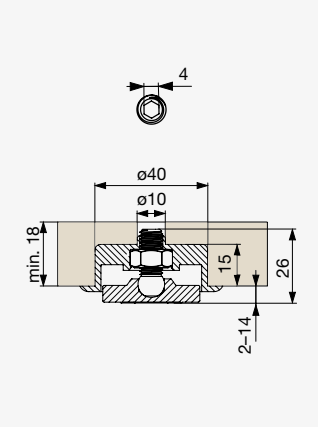

øD [mm]	Kód	Magasság [mm]	Magasságállítás [mm]	Terhelhetőség [kg]
40	**F003563**	22	+12	150

IF Rekord Tech szintezőláb

ITALIANA

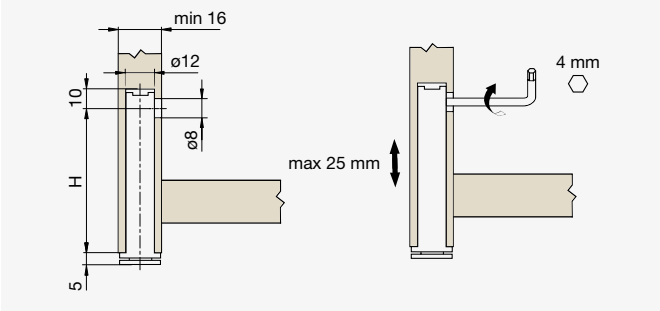

Magasság H [mm]	Kód	Magasságállítás [mm]	Teherbírás
32	**F010811**	max. 25	400 kg
52	**F010892**		
70	**F010893**		
100	**F010894**		
120	**F010895**		

● IF Integrato Tech G szintező

ⓘ F010488

ⓘ F011062

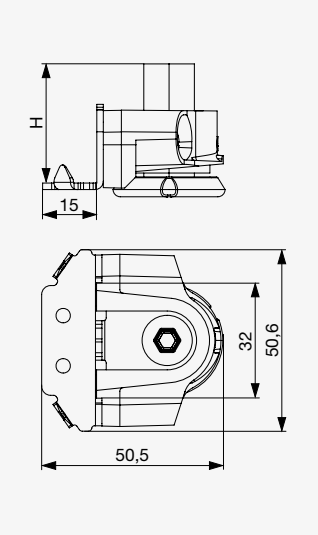

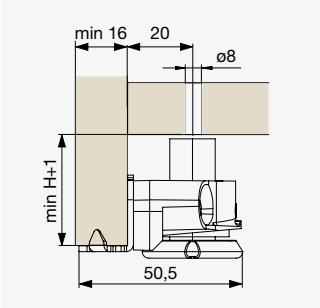

- Terhelhetőség: 175 kg
- A beállításhoz használjon S4 vagy S6 imbuszkulcsot

Minimális magasság H [mm]	Kód	Magasságállítás [mm]	Teherbírás [kg]
23	F010488	+12	175
35	F011062	+25	

● IF Integrato Tech Z

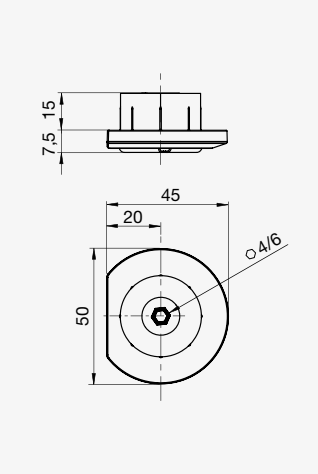

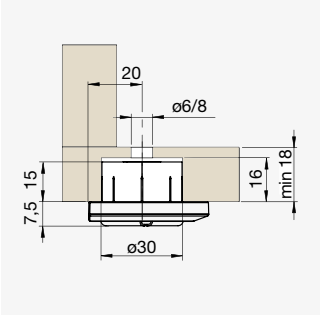

Átmérő [mm]	Kód	Magasságállítás [mm]	Terhelhetőség [kg]
50	F002727	+10	175

● IF Sík szintezőláb

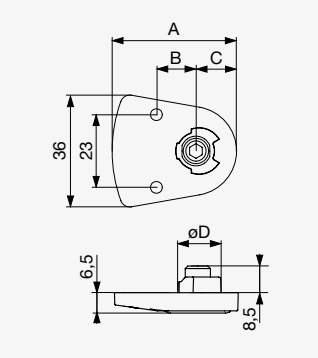

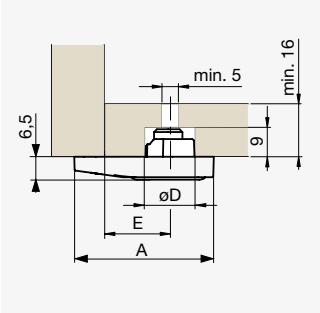

Hossz A [mm]	Kód	Magasságállítás [mm]	Terhelhetőség [kg]	B [mm]	C [mm]	D [mm]	E [mm]
48	F002728	+5	150	20	13	12	28
40	F002729			12,5	12	15	20

Riex GL10 csapos bútorcsúsztató

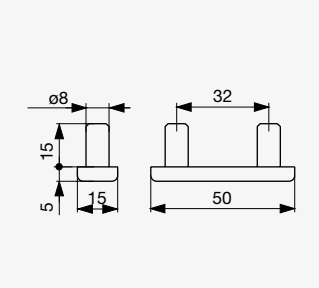

Szín	Kód
Fehér	F002953
Barna	F002954
Fekete	F002955
Bükk	F002956

Riex GL12 tűzhető bútorcsúsztató

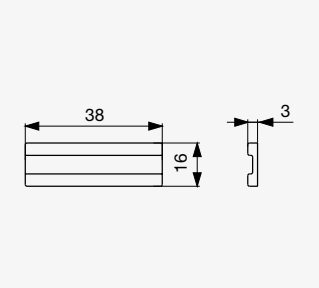

Szín	Kód
Fehér	F002957
Barna	F002958
Fekete	F002959
Bükk	F002960

Riex GL14 csavaros bútorcsúsztató

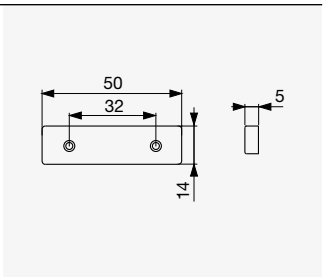

Szín	Kód
Fehér	F002961
Barna	F002962
Fekete	F002963
Bükk	F002964
Éger	F002965

Riex GL15 tűzhető bútorcsúsztató

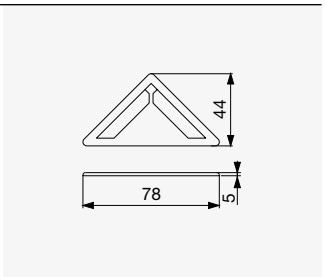

Szín	Kód
Fehér	F002980
Barna	F002981
Fekete	F002982
Bükk	F002983

Riex GL16 tűzhető bútorcsúsztató

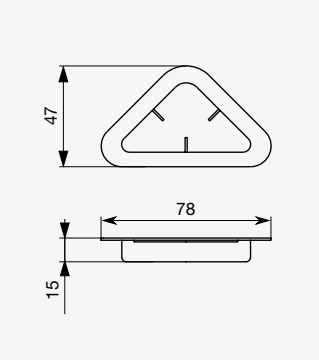

Magasság [mm]	Szín	Kód
15	Fekete	F002984

Riex GL21 csavaros bútorcsúsztató

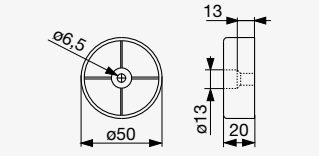

F002989

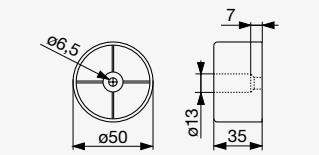

F002991

Magasság [mm]	Szín	Kód
20	Fekete	F002989
35		F002991

Riex GL24 csavaros bútorcsúsztató

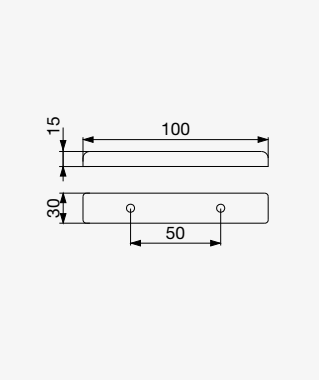

Magasság [mm]	Szín	Kód
15	Fekete	**F002992**

Riex GL26 csapos bútorcsúsztató

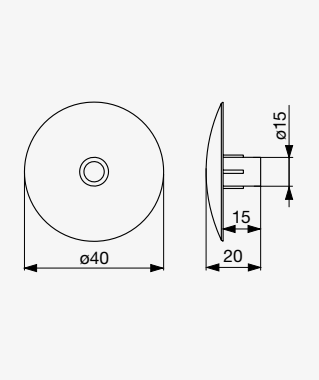

Magasság [mm]	Szín	Átmérő [mm]	Kód
5	Fekete	40	**F002993**

Riex GL23 csapos bútorcsúsztató

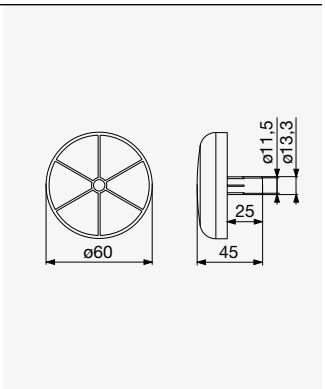

Magasság [mm]	Szín	Kód
20	Fekete	**F002994**

Riex GL18 csapos bútorcsúsztató H15

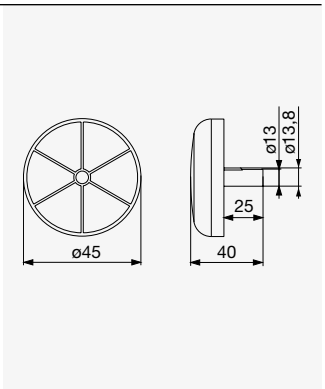

Magasság [mm]	Szín	Kód
15	Fekete	**F002996**

Riex GL18 csapos bútorcsúsztató H35

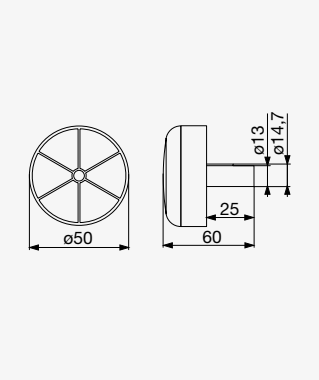

Magasság [mm]	Szín	Kód
35	Fekete	**F002998**

Bútorlábak

Riex GS52 bútorláb

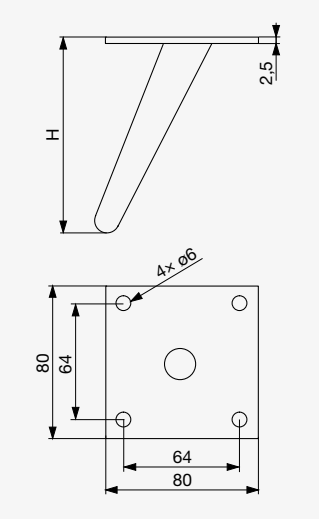

- A talp vastagsága: 2,5 mm

Magasság H [mm]	Fekete	Magasságállítás [mm]
130	F002858	×
170	F002859	
210	F001990	

Riex GS53 bútorláb

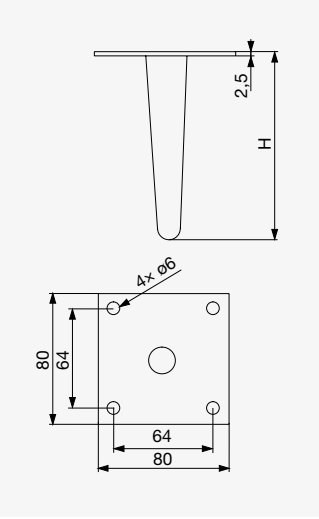

- A talp vastagsága: 2,5 mm

Magasság H [mm]	Fekete	Magasságállítás [mm]
130	F002860	×
170	F002861	

Riex GS49 bútorláb

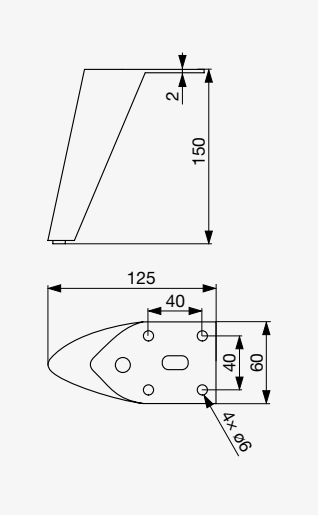

- A talp vastagsága: 2 mm

Magasság H [mm]	Fekete	Magasságállítás [mm]
150	F003048	×

Riex GS43 bútorláb

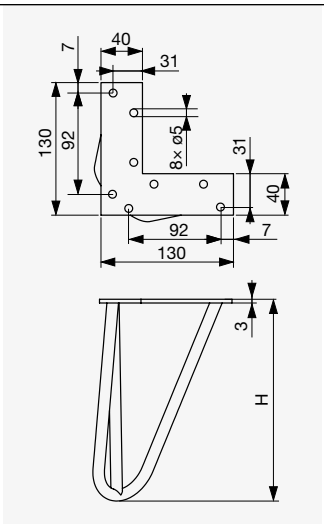

- ø10 mm hegesztett acélhuzal
- 3 mm vastag szerelőtalp

Magasság H [mm]	Fekete	Magasságállítás [mm]
130	F002845	
400	F002846	+2,5
710	F002847	

Riex GS44 bútorláb

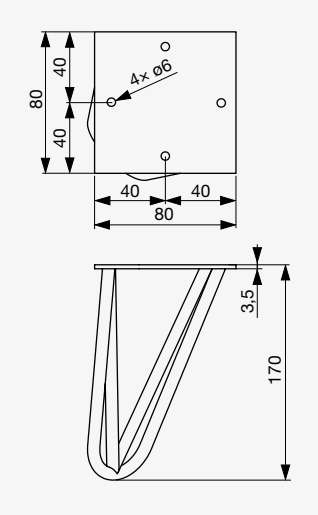

- ø10 mm hegesztett acélhuzal
- 3 mm vastag szerelőtalp

Magasság H [mm]	Fekete	Magasságállítás [mm]
170	F002849	+2,5

Riex GS42 bútorláb

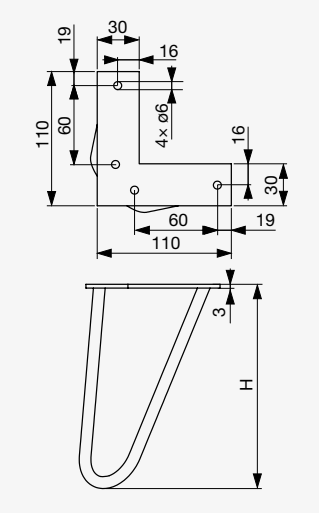

- ø10 mm hegesztett acélhuzal
- 3 mm vastag szerelőtalp

Magasság H [mm]	Fekete	Magasságállítás [mm]
130	F002850	×
400	F002851	
710	F002852	

Riex GS46 bútorláb

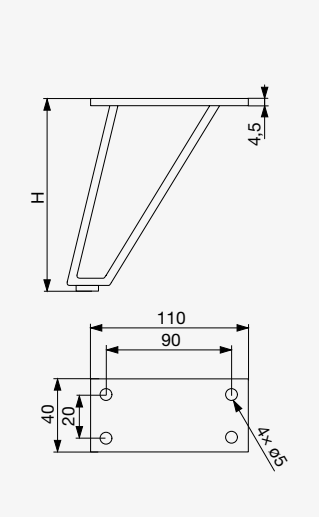

- Szerelőtalp vastagsága: 4,5 mm

Magasság H [mm]	Fekete	Magasságállítás [mm]
130	F002853	×
170	F002854	

Riex GS48 bútorláb

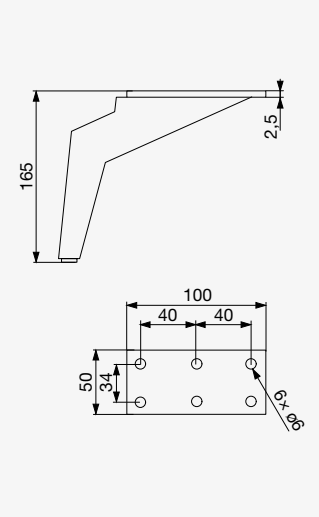

- Szerelőtalp vastagsága: 2,5 mm

Magasság [mm]	Fekete	Magasságállítás [mm]
165	F002857	+2,5

Riex GS47 bútorláb

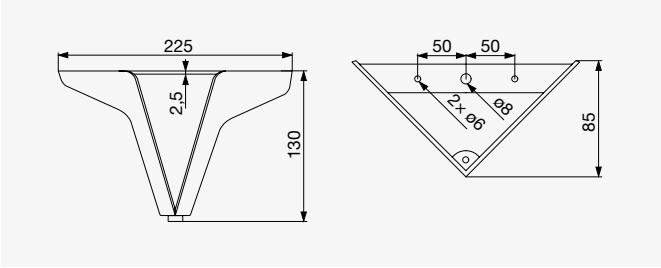

- Fémlemez vastagsága: 2,5 mm

Magasság [mm]	Fekete	Magasságállítás [mm]
130	F002862	×

Riex GS36 bútorláb

Króm

Szálcsiszolt nikkel

Black

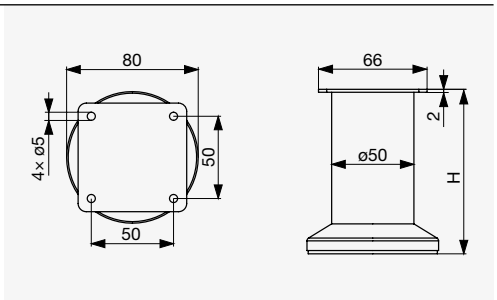

- A cső falának anyagvastagsága: 1 mm
- Szerelőtalp vastagsága: 2 mm

Magasság H [mm]	Króm	Szálcsiszolt nikkel	Fekete	Magasságállítás [mm]
80	F001966	F001971	F001976	+7
100	F001967	F001972	F001977	
120	F001968	F001973	F001978	
150	F001969	F001974	F001979	
200	F001970	F001975	F001980	

Riex GS32 bútorláb

Króm

Black

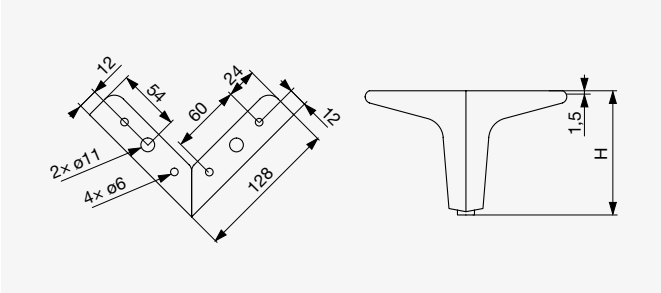

- Fémlemez vastagsága: 1,5 mm

Magasság H [mm]	Króm	Fekete	Magasságállítás [mm]
130	F001981	F001983	×

Riex GS25 bútorláb

Króm

Matt króm

Fekete

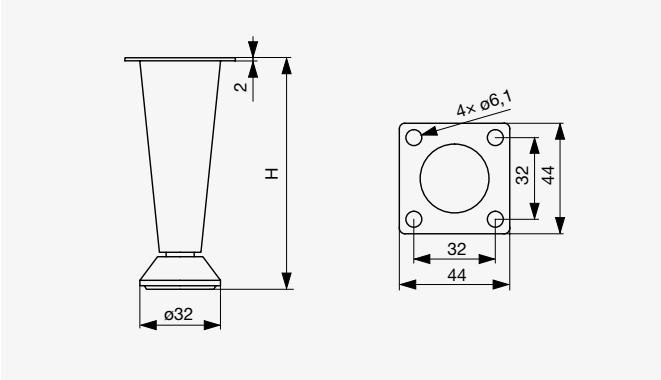

- A cső falának anyagvastagsága: 0,8 mm
- Szerelőtalp vastagsága: 2 mm

Magasság H [mm]	Króm	Matt króm	Fekete	Magasságállítás [mm]
50	F001939	F001940	F001941	+7
80	F001942	F001943	F001944	

Riex GS15 bútorláb

Króm

Matt króm

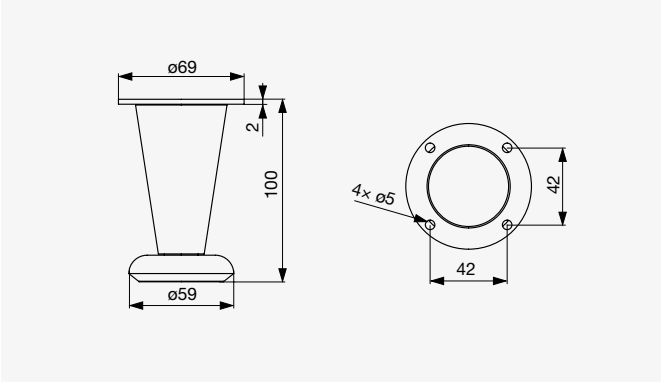

- A cső falának anyagvastagsága: 1,2 mm
- Szerelőtalp vastagsága: 2 mm

Magasság H [mm]	Króm	Matt króm	Magasságállítás [mm]
100	F001937	F001938	+7

Riex GS26 bútorláb

Fekete

Króm

Matt króm

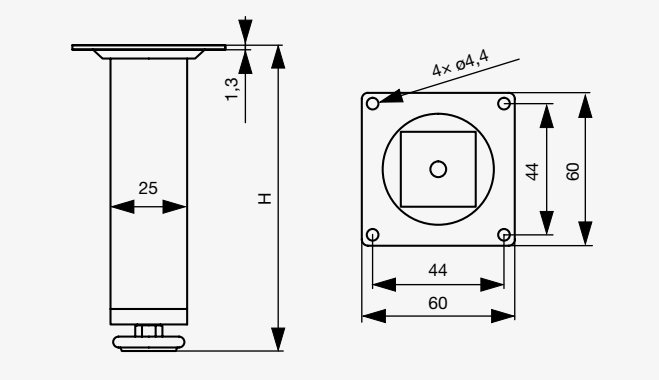

- A szögletes profil keresztmetszete: 25 × 25 mm
- A profil anyagának vastagsága: 0,7 mm
- Szerelőtalp vastagsága: 1,3 mm

Magasság H [mm]	Króm	Matt króm	Fekete	Magasságállítás [mm]
100	F001945	F001946	F003050	+7
120	F001947	F001948	F003051	
150	F001949	F001950	F003052	

Riex GS23 bútorláb ECONOMY

Króm

Matt króm

Fekete

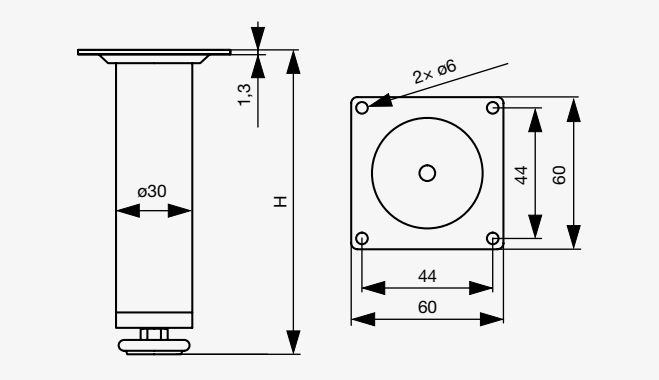

- A kerek profil keresztmetszete: ø30 mm
- A cső falának anyagvastagsága: 0,8 mm
- Szerelőtalp vastagsága: 1,3 mm

Magasság H [mm]	Króm	Matt króm	Fekete	Magasságállítás [mm]
100	F001951	F001952	F003053	+7
120	F001953	F001954	F003054	
150	F001955	F001956	F003055	

Riex GS28 bútorláb

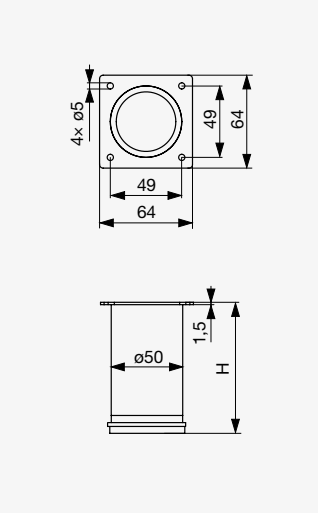

- A kerek profil keresztmetszete: ø50 mm
- A cső falának anyagvastagsága: 0,6 mm
- Szerelőtalp vastagsága: 1,5 mm

Magasság H [mm]	Rozsdamentes acél utánzat	Magasságállítás [mm]
100	F001957	
120	F001958	+10
150	F001959	

Riex GS29 bútorláb

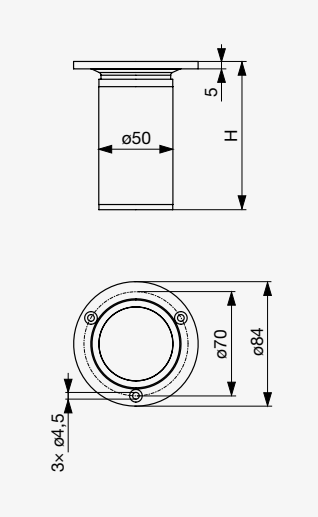

- A kerek profil keresztmetszete: ø50 mm
- A cső falának anyagvastagsága: 0,6 mm
- Szerelőtalp vastagsága [műanyag]: 5 mm

Magasság H [mm]	Matt króm	Magasságállítás [mm]
100	F001963	
120	F001964	+25
150	F001965	

Riex GS13 bútorláb

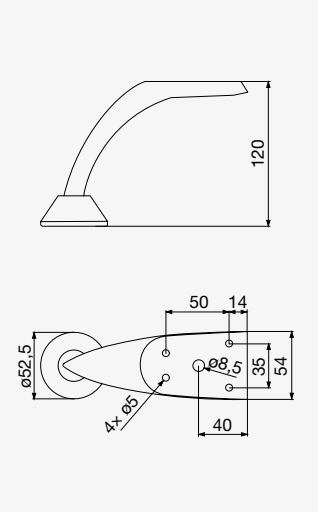

Magasság [mm]	Króm	Magasságállítás [mm]
120	F001895	×

Riex GA78 bútorláb

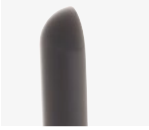

● Matt fekete

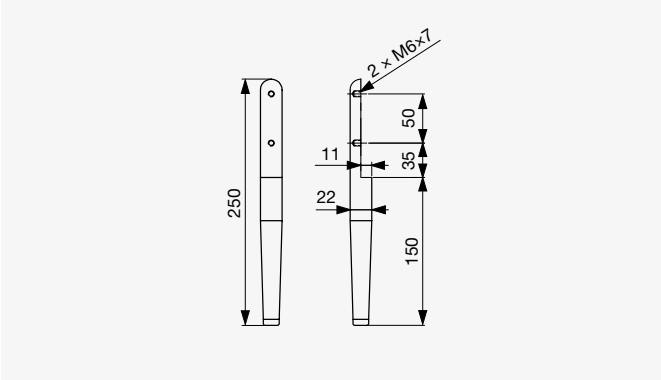

- Tömör alumínium

● Szálcsiszolt arany

Magasság H [mm]	Szálcsiszolt arany	Matt fekete	Magasságállítás [mm]
150	F003059	F003060	+5

Riex GA77 bútorláb

● Matt fekete

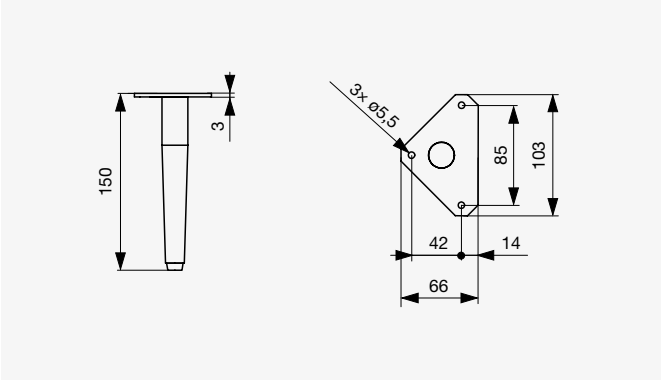

- Tömör alumínium
- Szerelőtalp vastagsága: 3 mm

● Szálcsiszolt arany

Magasság H [mm]	Szálcsiszolt arany	Matt fekete	Magasságállítás [mm]
150	F003057	F003058	+5

Riex GA88 bútorláb

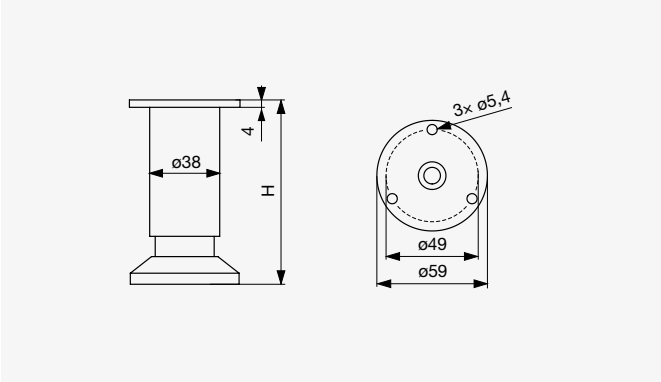

- A kerek profil keresztmetszete: ø38 mm
- A cső falának anyagvastagsága: 1 mm
- Szerelőtalp vastagsága: 4 mm

Magasság H [mm]	Szálcsiszolt nikkel	Magasságállítás [mm]
80	F001902	+15
100	F001903	
120	F001904	
150	F001905	

Riex GA68 bútorláb

● Matt fekete

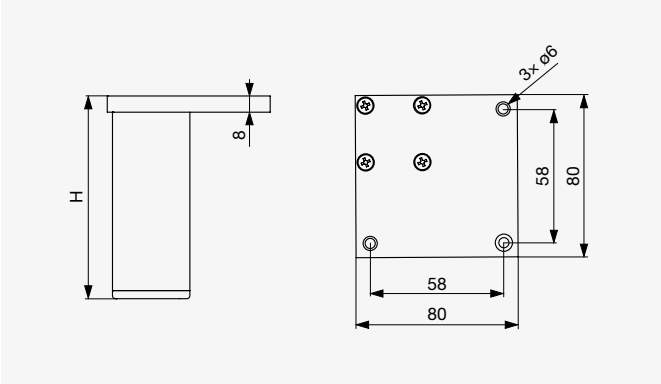

- A szögletes profil keresztmetszete 38 × 38 mm
- A profil anyagának vastagsága: 1 mm
- Szerelőtalp vastagsága: 8 mm

● Eloxált alumínium

Magasság H [mm]	Eloxált alumínium	Matt fekete	Magasságállítás [mm]
80	F001909	F001910	×
100	F001911	F001912	
120	F001913	F001914	
150	F001915	F001916	
200	F001917	F001918	

Riex GA60 bútorláb

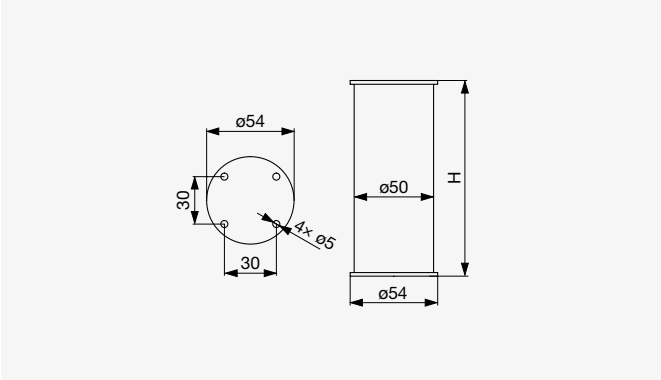

- A kerek profil keresztmetszete: ø50 mm
- A cső falának anyagvastagsága: 0,8 mm

Magasság H [mm]	Eloxált alumínium	Magasságállítás [mm]
100	F001896	+7
120	F001897	
150	F001898	

Riex GA63 bútorláb

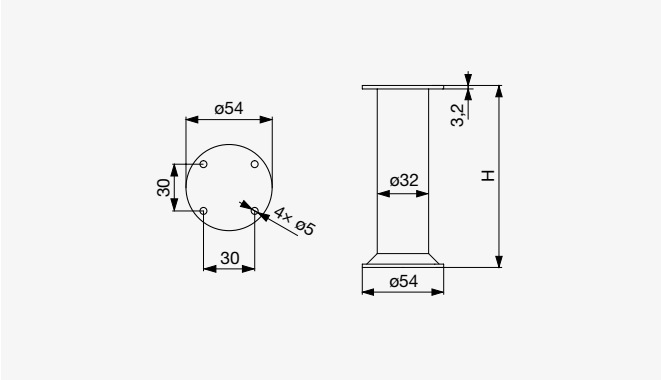

- A kerek profil keresztmetszete: ø32 mm
- A cső falának anyagvastagsága: 0,8 mm

Magasság H [mm]	Eloxált alumínium	Magasságállítás [mm]
100	F001899	+15
120	F001900	
150	F001901	

Riex GA34 bútorláb ø40 mm

● Matt fekete

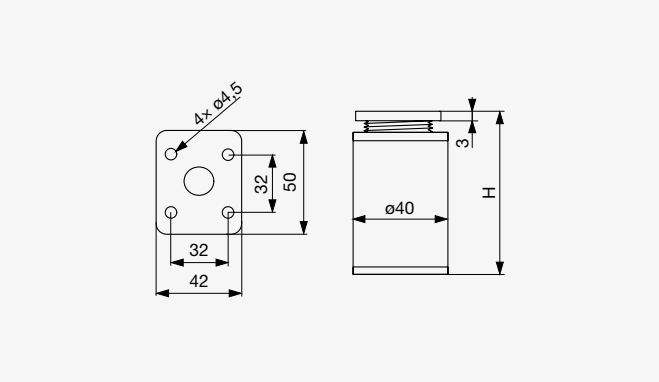

- A profil anyagának vastagsága: 1,2 mm

● Eloxált alumínium

Magasság H [mm]	Eloxált alumínium	Matt fekete	Magasságállítás [mm]
60	F002872	F002874	+15
100	F002873	F002875	
150	F003027	F003028	

Riex GA33 bútorláb ø60 mm

● Matt fekete

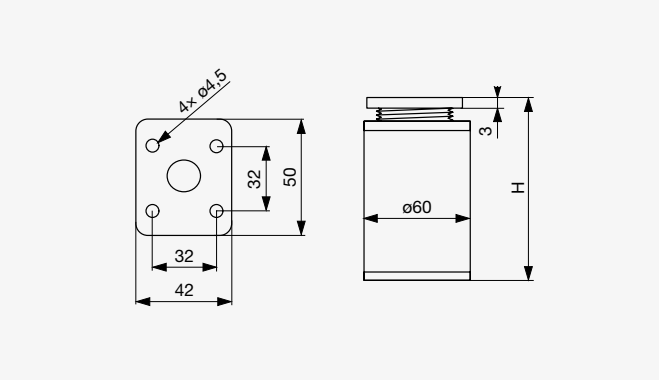

- A profil anyagának vastagsága: 1,2 mm

● Eloxált alumínium

Magasság H [mm]	Eloxált alumínium	Matt fekete	Magasságállítás [mm]
60	F002876	F002878	+15
100	F002877	F002879	
150	F003029	F003030	

Riex GA35 bútorláb 40 × 40 mm

● Szálcsiszolt nikkel

● Matt fekete

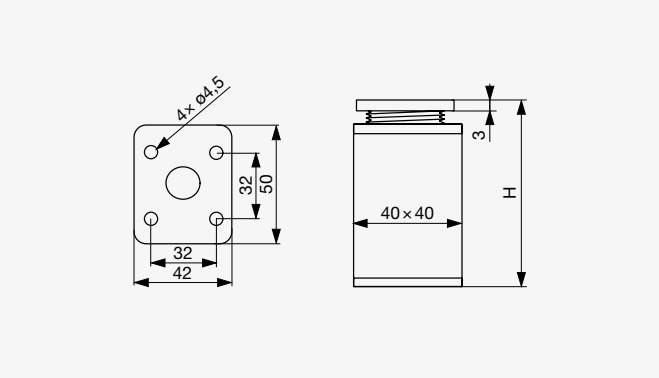

- A profil anyagának vastagsága: 1,2 mm

● Eloxált alumínium

Magasság H [mm]	Eloxált alumínium	Csiszolt nikkel	Matt fekete	Magasságállítás [mm]
60	F002880	F002883	F002885	+15
100	F002881	F002884	F002886	
150	F002882	F003023	F003024	

Riex GA36 bútorláb 60 × 60 mm

● Szálcsiszolt nikkel

● Matt fekete

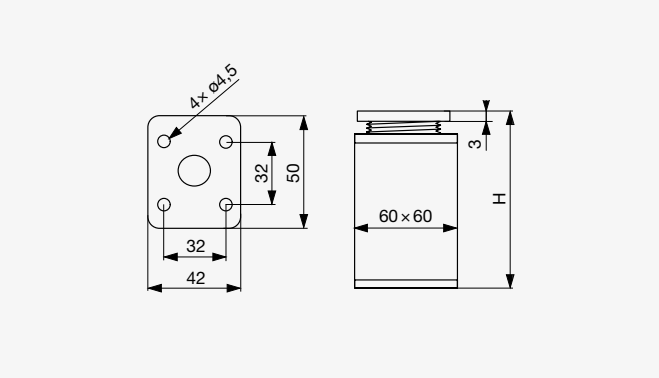

- A profil anyagának vastagsága: 1,2 mm

● Eloxált alumínium

Magasság H [mm]	Eloxált alumínium	Szálcsiszolt nikkel	Matt fekete	Magasságállítás [mm]
60	F002887	F002889	F002891	+15
100	F002888	F002890	F002892	
150	F003025	F003026	×	

Riex GA38 bútorláb 80 × 80 mm

● Szálcsiszolt nikkel

● Matt fekete

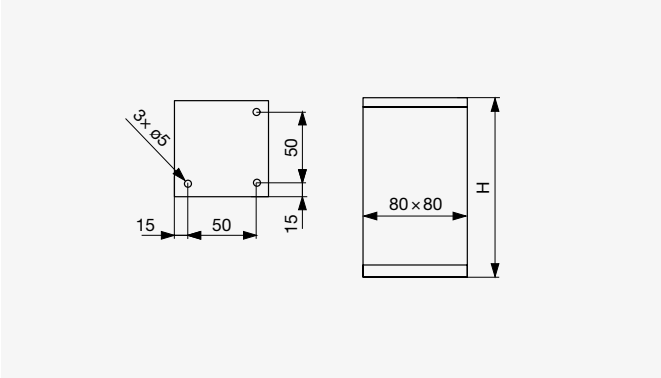

- A profil anyagának vastagsága: 1,2 mm

● Eloxált alumínium

Magasság H [mm]	Eloxált alumínium	Szálcsiszolt nikkel	Matt fekete
60	F002893	F002895	F002897
100	F002894	F002896	F002898

Műanyag bútorlábak

- Egyszerű és stabil lábak
- Különböző magasságok és tervezések

Riex GR70 bútorláb

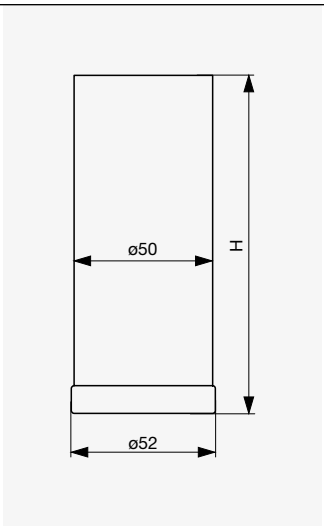

- 3 különböző magasság
- Terhelhetőség 500 kg-ig

Magasság H [mm]	Ezüst	Magasságállítás [mm]
100	F003589	+10
150	F003590	
200	F003591	

Riex GR70 csatlakozó lemez

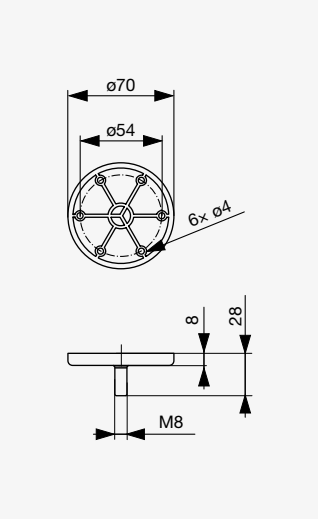

- A 709R típusú lábhoz csatlakoztatandó

Szín	Kód
Szürke	F003592

Riex GR77 bútorláb

Króm

Ezüst

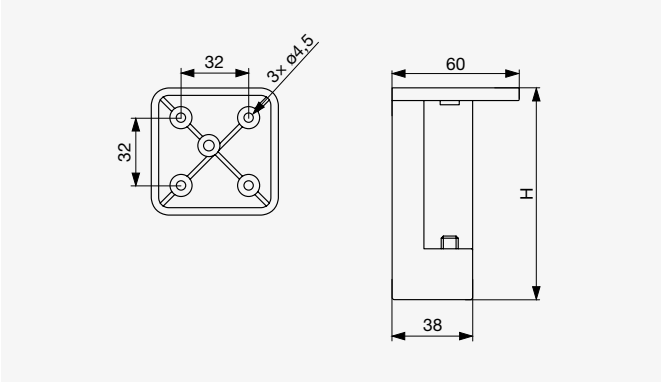

- A profil keresztmetszete: 38 × 38 mm

Magasság H [mm]	Króm	Ezüst	Magasságállítás [mm]
100	F003596	F003599	+10
150	F003597	F003600	
180	F003598	F003601	

Riex GR76 bútorláb

Ezüst

Fekete

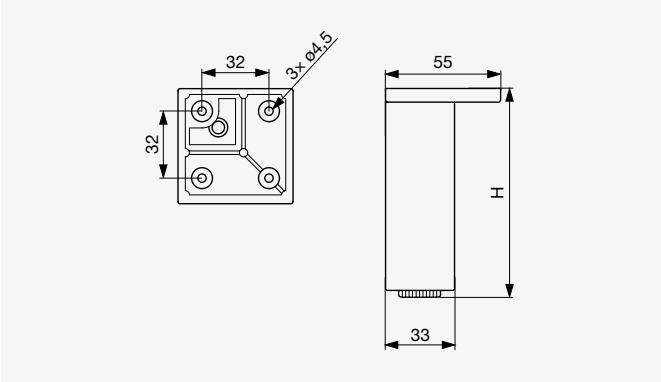

- A profil keresztmetszete: 33 × 33 mm

Magasság H [mm]	Ezüst	Fekete	Magasságállítás [mm]
60	F003609	F003612	+10
100	F003607	F003610	
150	F003608	F003611	

Riex GR79 bútorláb

Ezüst

Fekete

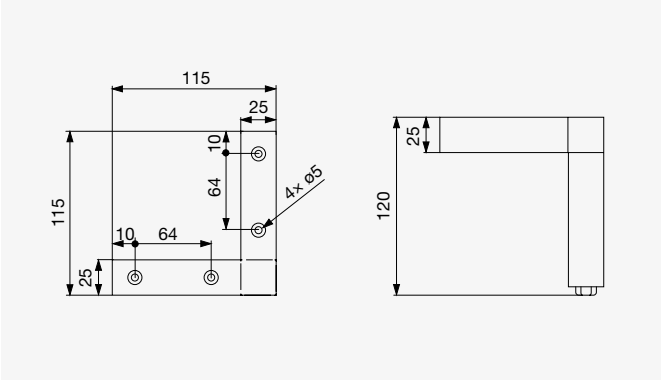

- A profil keresztmetszete: 25 × 25 mm

Magasság H [mm]	Ezüst	Fekete	Magasságállítás [mm]
120	F004311	F004310	+7

Riex GR75 bútorláb

Ezüst

Fekete

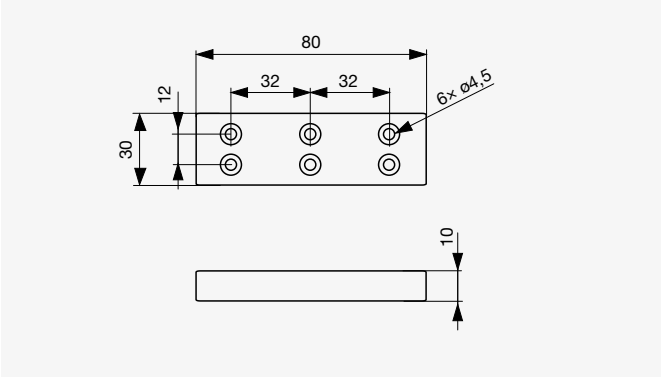

- Méret: 80 × 30 × 10 mm

Magasság H [mm]	Ezüst	Fekete
10	F003605	F003606

Riex GR72 bútorláb

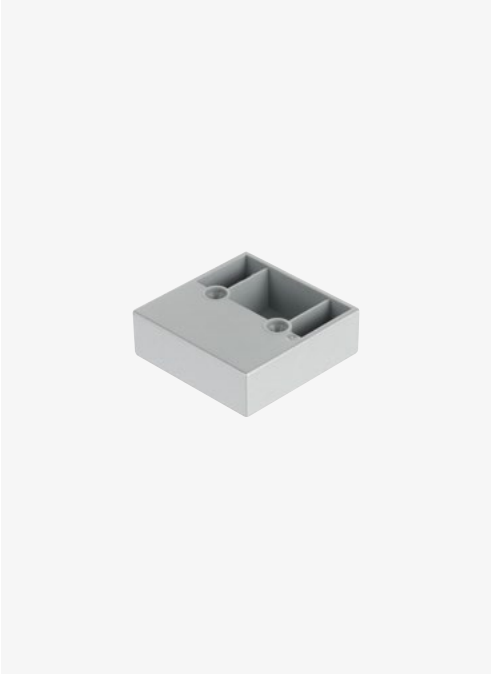

Ezüst

Króm

Fekete

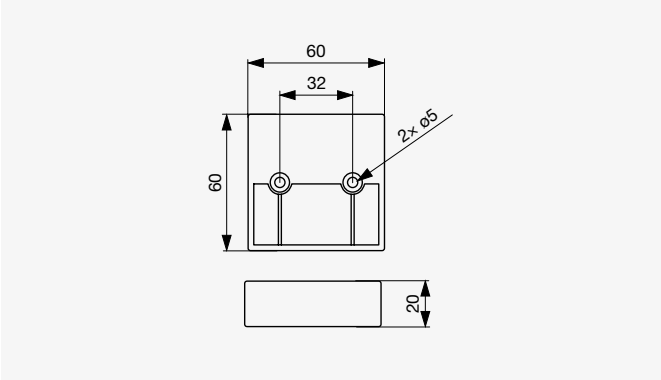

- Méret: 60 × 60 × 20 mm

Magasság H [mm]	Króm	Ezüst	Fekete
20	F003595	F003593	F003594

Riex GR73 bútorláb

Ezüst

Króm

Fekete

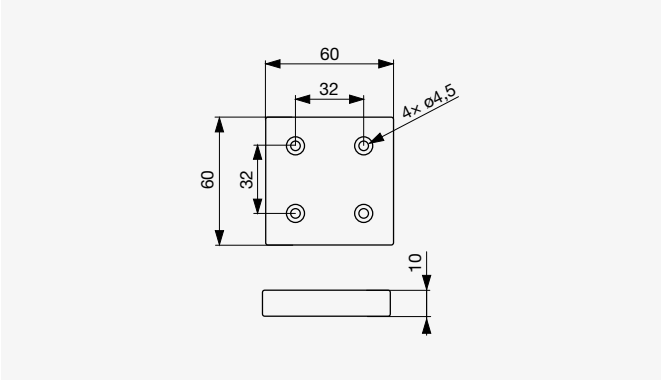

- Méret: 60 × 60 × 10 mm

Magasság H [mm]	Króm	Ezüst	Fekete
10	F003603	F003602	F003604

Riex GP20 bútorláb

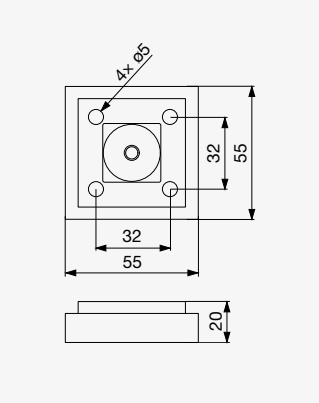

Szín	Magasság [mm]	Méret [mm]	Kód
Ezüst	20	55 × 55	**F003624**

Riex GP10 bútorláb

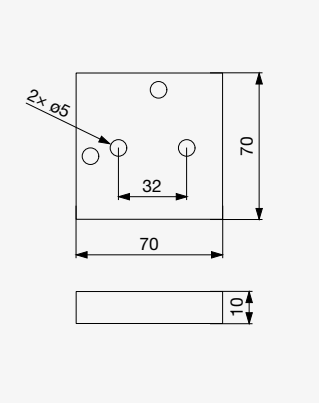

Szín	Magasság [mm]	Méret [mm]	Kód
Ezüst	10	70 × 70	**F003625**

Riex GP21 bútorláb

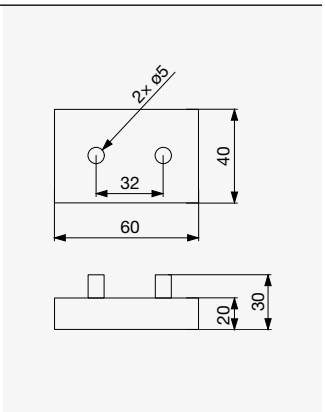

Szín	Magasság [mm]	Méret [mm]	Kód
Ezüst	20	60 × 40	**F003626**

Riex GP22 bútorláb

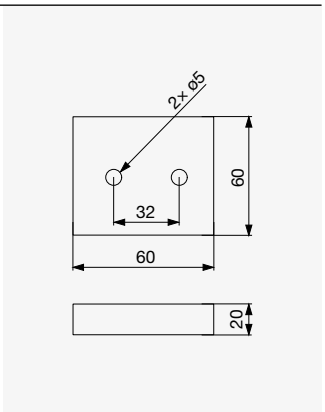

Szín	Magasság [mm]	Méret [mm]	Kód
Ezüst	20	60 × 60	**F003627**

Riex GP23 bútorláb

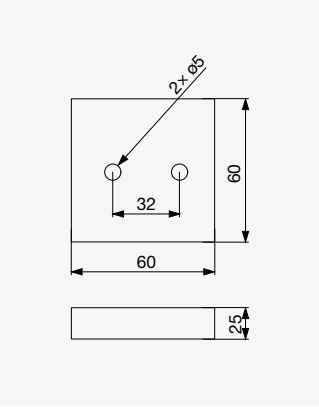

Szín	Magasság [mm]	Méret [mm]	Kód
Ezüst	25	60 × 60	**F003628**

Riex GP25 bútorláb

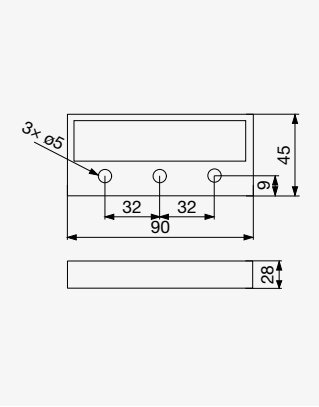

Szín	Magasság [mm]	Méret [mm]	Kód
Ezüst	28	90 × 45	**F003629**

Riex GP24 bútorláb

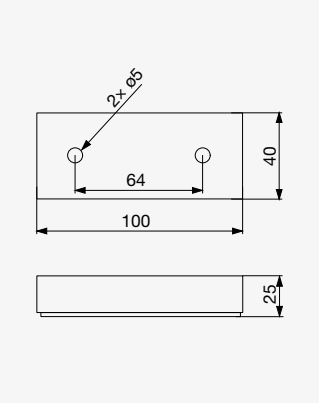

Szín	Magasság [mm]	Méret [mm]	Kód
Ezüst	25	100 × 40	**F003630**

Riex GP15 bútorláb

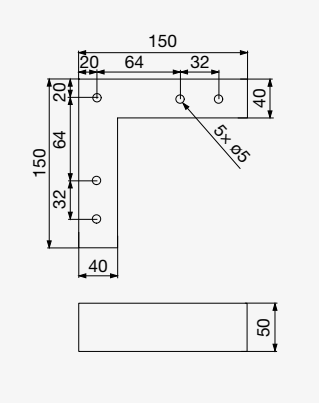

Szín	Magasság [mm]	Méret [mm]	Kód
Ezüst	50	150 × 150	**F003631**

Riex GP13 bútorláb

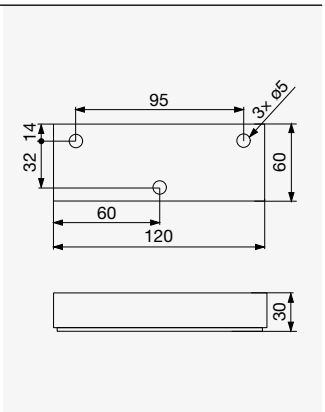

Szín	Magasság [mm]	Méret [mm]	Kód
Ezüst	30	120 × 60	**F003632**

Riex GP11 bútorláb

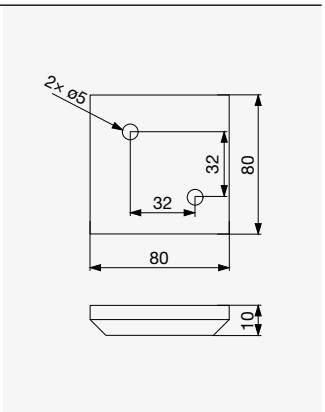

Szín	Magasság [mm]	Méret [mm]	Kód
Ezüst	10	80 × 80	**F003633**

Riex GP19 bútorláb

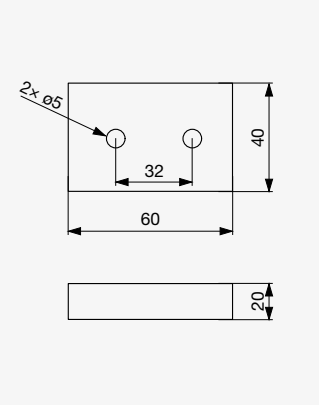

Szín	Magasság [mm]	Méret [mm]	Kód
Ezüst	20	60 × 40	**F004309**

Fa bútorlábak

Riex GW20 fa bútorláb

Lakkozott natúr tölgy

Nem lakkozott natúr bükk

Nem lakkozott natúr fenyő

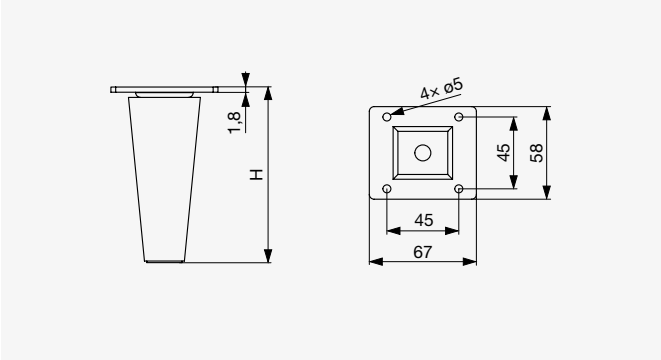

Ajánlott kombináció fa fogantyúkkal ezen az oldalon: 4.69.

- Kúpos egyenes
- Szerelőtalppal, csavarral és filc bútorcsúsztatóval
- 4 részes
- Természetes fa
- Lakkozott / lakkozatlan

Nem lakkozott natúr tölgy

Magasság H [mm]	Nem lakkozott natúr tölgy	Lakkozott natúr tölgy	Nem lakkozott natúr bükk	Nem lakkozott natúr fenyő	Magasságállítás [mm]
100	F014845	F014846	F014844	F014843	×
150	F014849	F014850	F014848	F014847	

Riex GW22 fa bútorláb

Nem lakkozott natúr tölgy

Lakkozott natúr tölgy

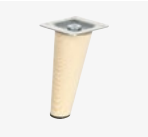

Nem lakkozott natúr fenyő

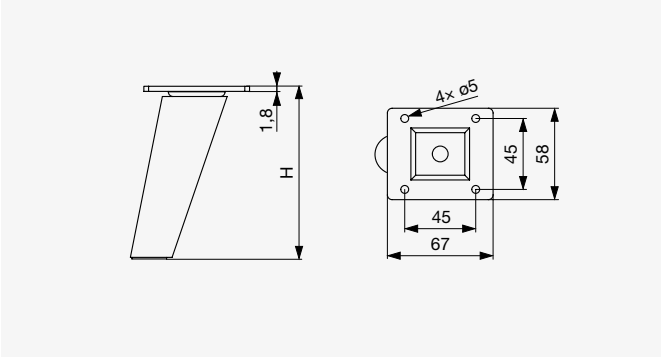

Ajánlott kombináció fa fogantyúkkal ezen az oldalon: 4.69.

- Kúpos dőlt
- Szerelőtalppal, csavarral és filc bútorcsúsztatóval
- 4 részes
- Természetes fa
- Lakkozott / lakkozatlan

Nem lakkozott natúr bükk

Magasság H [mm]	Nem lakkozott natúr tölgy	Lakkozott natúr tölgy	Nem lakkozott natúr bükk	Nem lakkozott natúr fenyő	Magasságállítás [mm]
100	F014853	F014854	F014852	F014851	×
150	F014857	F014858	F014856	F014855	

Riex GW25 fa bútorláb

Nem lakkozott natúr tölgy

Nem lakkozott natúr fenyő

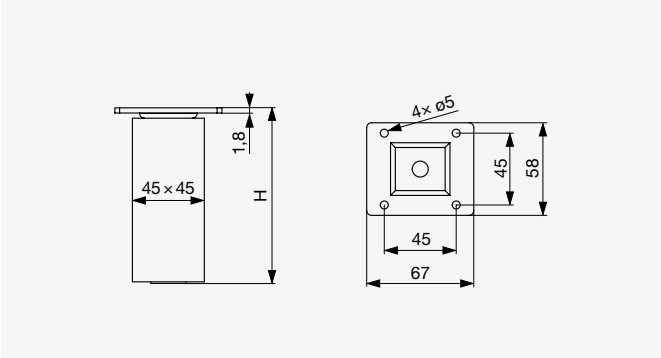

Ajánlott kombináció fa fogantyúkkal ezen az oldalon: 4.69.

- Négyszögletes
- Szerelőtalppal, csavarral és filc bútorcsúsztatóval
- 4 részes
- Természetes fa
- Lakkozatlan

Nem lakkozott natúr bükk

Magasság H [mm]	Nem lakkozott natúr tölgy	Nem lakkozott natúr bükk	Nem lakkozott natúr fenyő	Magasságállítás [mm]
100	F014861	F014860	F014859	×
150	F014864	F014863	F014862	

Bútorgörgők

- Többféle felhasználásra
- Elegáns kialakítású bútorgörgők, nagy teherbírású megoldások, bútorgörgők technikai célokra stb.
- A jelen katalógusban szereplő, a bútorgörgők terhelhetőségére vonatkozó adatok statikus mérések eredményei

Riex GC10 bútorgörgő

● Fekete

● Szürke, fékkel

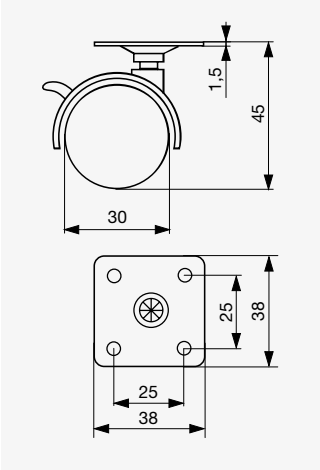

ⓘ ø30

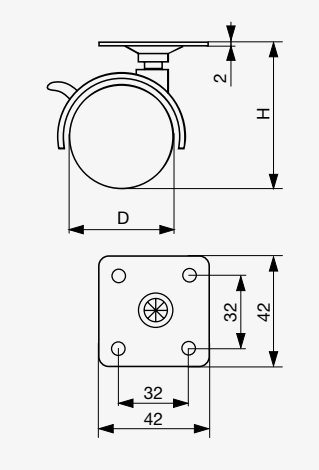

ⓘ ø40, ø50

øD [mm]	Szín	Fék	Kód	Terhelhetőség [kg]	Magasság H [mm]	Görgő szélessége [mm]	Talp [mm]
30	Fekete	Nem	**F000838**	25	45	32	38 × 38 × 1,5
		Igen	**F000841**				
40	Fekete	Nem	**F000839**	30	55	38	42 × 42 × 2
		Igen	**F000842**				
	Szürke	Nem	**F002325**				
		Igen	**F002327**				
50	Fekete	Nem	**F000840**	40	65	45	
		Igen	**F000843**				
	Szürke	Nem	**F002326**				
		Igen	**F002328**				

Riex GT05 bútorgörgő ECONOMY

● Fekete

● Fekete, fékkel

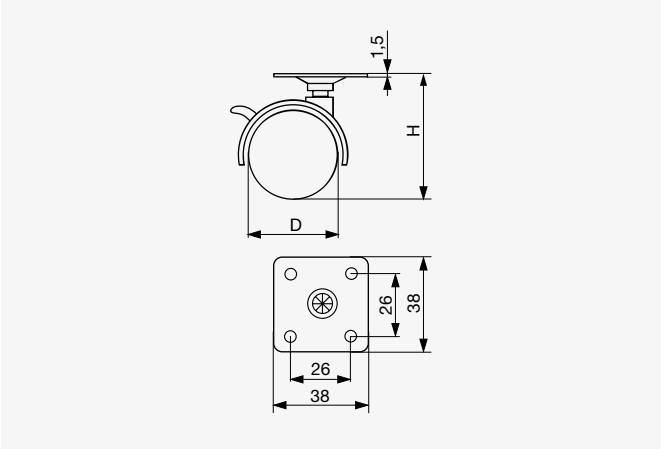

øD [mm]	Szín	Fék	Kód	Terhelhetőség [kg]	Magasság H [mm]	Görgő szélessége [mm]	Talp [mm]
40	Fekete	Nem	**F000848**	20	54	37	38 × 38 × 1,5
		Igen	**F000850**				
50	Fekete	Nem	**F000849**	30	63	44	
		Igen	**F000851**				

Riex GC12 bútorgörgő

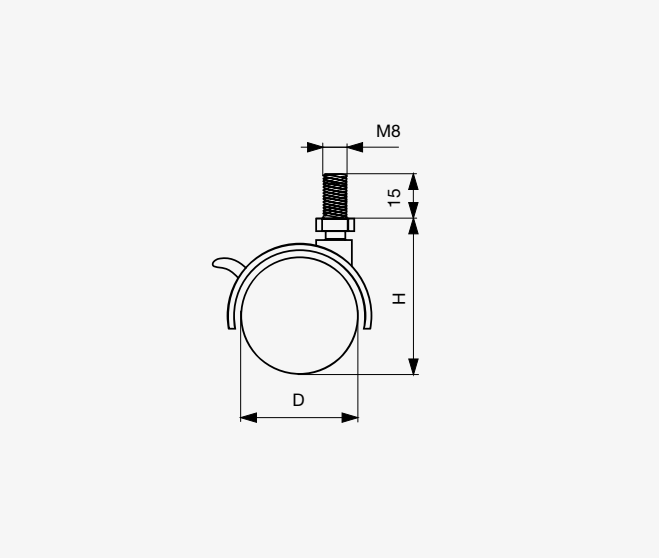

● Fekete

● Fekete, fékkel

øD [mm]	Szín	Fék	Kód	Terhelhetőség [kg]	Csavar [mm]	Magasság H [mm]	Görgő szélessége [mm]
40	Fekete	Nem	**F000844**	30	M8 × 15	50	38
		Igen	**F000846**				
50	Fekete	Nem	**F000845**	40		60	45
		Igen	**F000847**				

Riex GF30 bútorgörgő puha futófelülettel

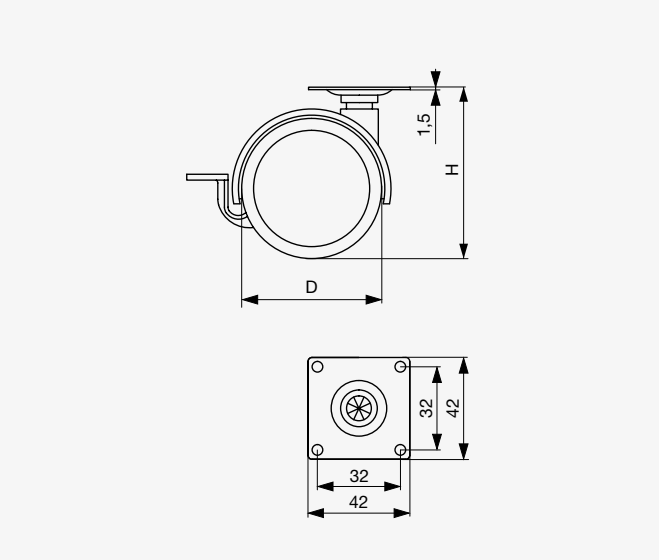

● Fekete

● Fekete, fékkel

øD [mm]	Szín	Fék	Kód	Terhelhetőség [kg]	Magasság H [mm]	Görgő szélessége [mm]	Talp [mm]
40	Fekete	Nem	**F000852**	20	56	39	42 × 42 × 1,5
		Igen	**F000854**				
50	Fekete	Nem	**F000853**	40	69	54	
		Igen	**F000855**				

Riex GC70 bútorgörgő puha futófelülettel

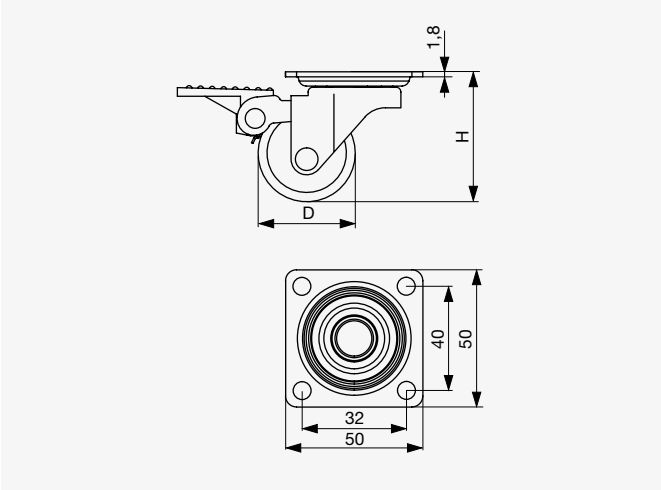

● Transzparens barna fékkel ○ Transzparens fehér

øD [mm]	Szín	Fék	Kód	Terhelhetőség [kg]	Magasság H [mm]	Futófelület [mm]	Talp [mm]
35	Transzparens barna	Nem	F000881	25	52	20	50 × 50
		Igen	F000880				
	Transzparens fehér	Nem	F000871				
		Igen	F000870				
50	Transzparens barna	Nem	F000887	35	65	20	
		Igen	F000886				
	Transzparens fehér	Nem	F000877				
		Igen	F000876				
75	Transzparens barna	Nem	F000889	45	90	24	
		Igen	F000888				
	Transzparens fehér	Nem	F000879				
		Igen	F000878				

Riex GB88 bútorgörgők puha futófelülettel

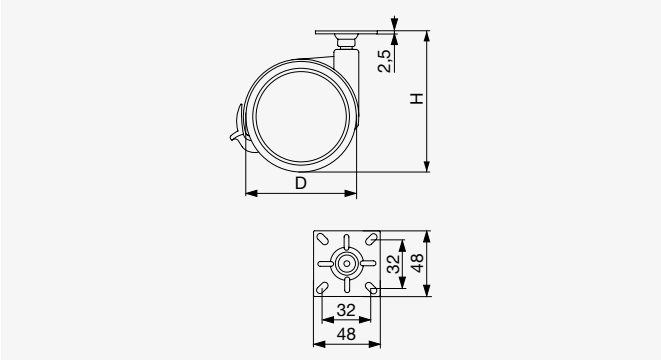

● Sötétszürke ● Sötét szürke, fékkel

øD [mm]	Szín	Fék	Kód	Terhelhetőség [kg]	Magasság H [mm]	Görgő szélessége [mm]	Talp [mm]
60	Sötétszürke	Nem	F000864	50	87	42	48 × 48 × 2,5
		Igen	F000867				
75	Sötétszürke	Nem	F000865	60	105	48	
		Igen	F000868				

● Tente Stylea bútorgörgő puha futófelülettel

● Fekete

● Fekete, fékkel

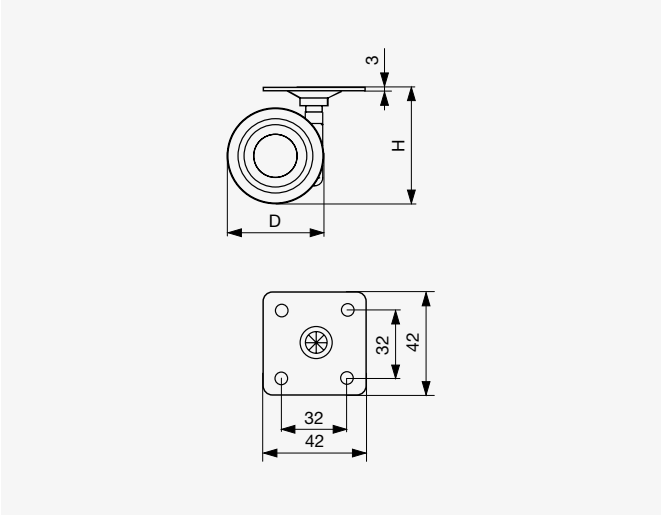

øD [mm]	Szín	Fék	Kód	Terhelhetőség [kg]	Magasság H [mm]	Görgő szélessége [mm]	Talp [mm]
40	Fekete	Nem	**F003579**	80	44	52	42 × 42 × 3
		Igen	**F003580**				
65	Fekete	Nem	**F003497**	100	78	46	
		Igen	**F003498**				
75	Fekete	Nem	**F003499**		87	53	
		Igen	**F003500**				

● Tente Lumina bútorgörgő

● Fekete

● Fekete, fékkel

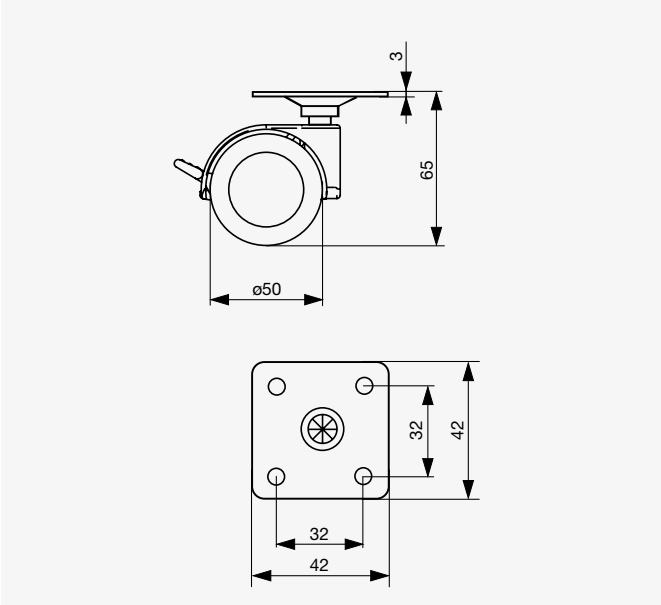

Átmérő [mm]	Szín	Fék	Kód	Terhelhetőség [kg]	Magasság [mm]	Görgő szélessége [mm]	Talp [mm]
50	Fekete	Nem	**F003501**	80	65	55	42 × 42 × 3
		Igen	**F003502**				

● Tente Lumina bútorgörgő puha futófelülettel

● Fekete

● Fekete, fékkel

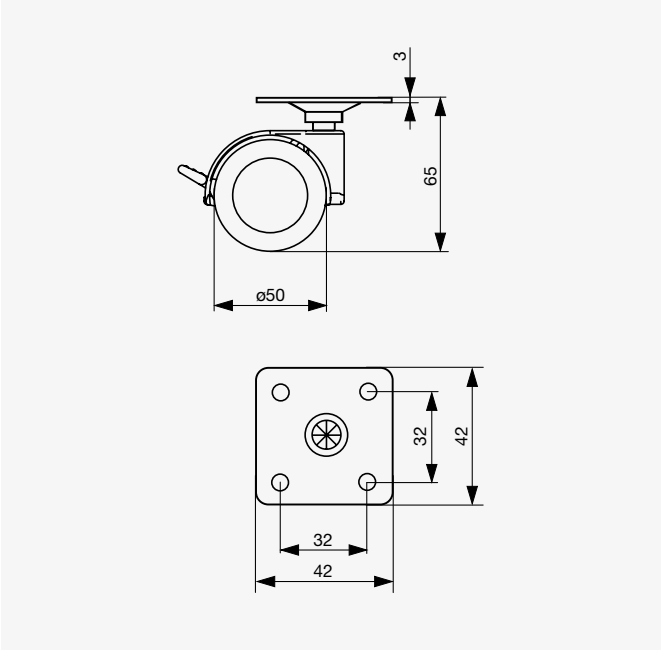

Átmérő [mm]	Szín	Fék	Kód	Terhelhetőség [kg]	Magasság [mm]	Görgő szélessége [mm]	Talp [mm]
50	Fekete	Nem	**F003503**	80	65	55	42 × 42 × 3
		Igen	**F003504**				

● Tente Linea Light bútorgörgő puha futófelülettel

● Szürke

● Világosszürke

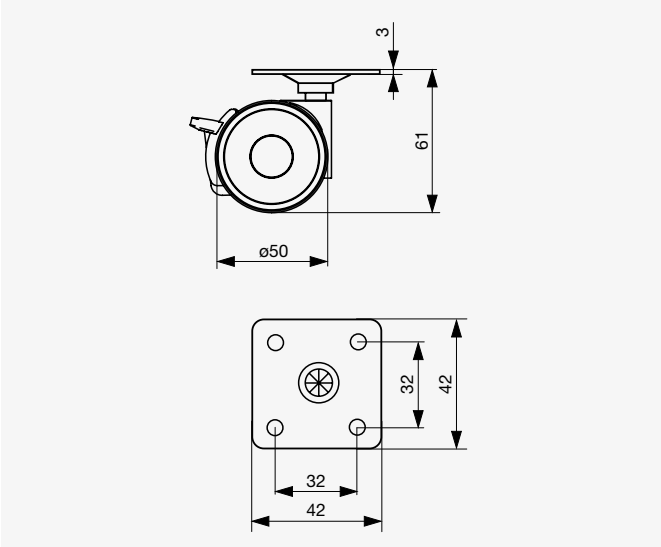

øD [mm]	Szín	Fék	Kód	Terhelhetőség [kg]	Magasság [mm]	Görgő szélessége [mm]	Talp [mm]
50	Szürke	Nem	**F003505**	100	61	48	42 × 42 × 3
		Igen	**F003506**				
	Világosszürke	Nem	**F003507**				
		Igen	**F003508**				

● Tente Linea bútorgörgő puha futófelülettel

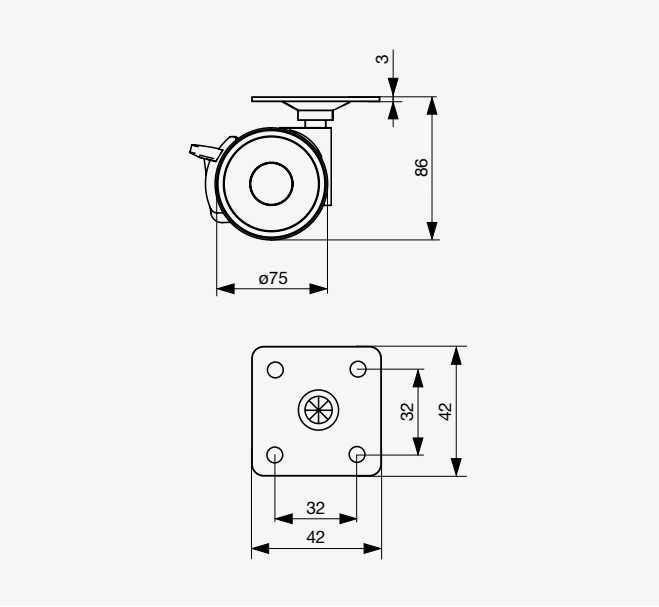

● Világosszürke

● Világosszürke, fékkel

Átmérő [mm]	Szín	Fék	Kód	Terhelhetőség [kg]	Magasság [mm]	Görgő szélessége [mm]	Talp [mm]
75	Világosszürke	Nem	F003509	180	86	55	42 × 42 × 3
		Igen	F003510				

● Tente Levina bútorgörgő puha futófelülettel

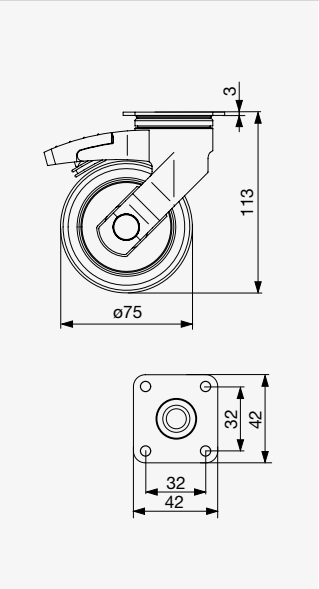

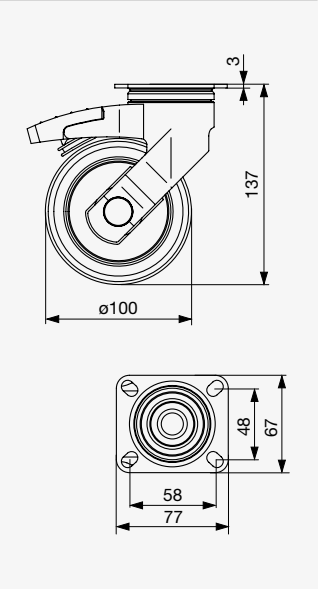

● ø75 Szürke

● ø100 Szürke, fékkel

ⓘ F003512

ⓘ F003514

Átmérő [mm]	Szín	Fék	Kód	Terhelhetőség [kg]	Magasság [mm]	Görgő szélessége [mm]	Talp [mm]
75	Szürke	Nem	F003511	150	113	25	42 × 42 × 3
		Igen	F003512				
100	Szürke	Nem	F003513	200	137	32	77 × 67 × 3
		Igen	F003514				

Riex GC42 bútorgörgő puha futófelülettel

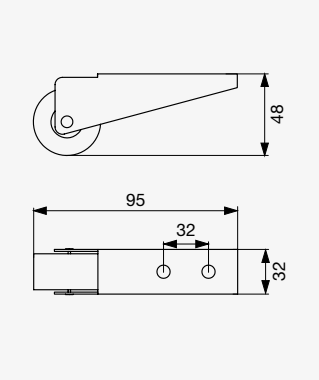

Átmérő [mm]	Szín	Szerkezet	Kód	Terhelhetőség [kg]	Magasság [mm]	Görgő szélessége [mm]
40	Szürke	Fix	**F002999**	100	48	32

Riex GC44 bútorgörgő puha futófelülettel

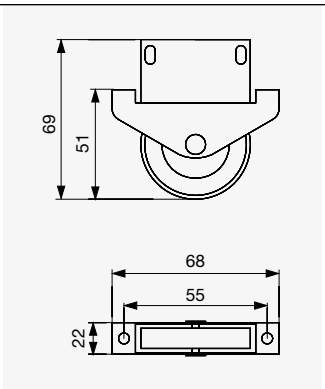

Átmérő [mm]	Szín	Szerkezet	Kód	Terhelhetőség [kg]	Magasság [mm]	Görgő szélessége [mm]
45	Szürke	Fix	**F003000**	90	51	22

Riex GC46 bútorgörgő puha futófelülettel

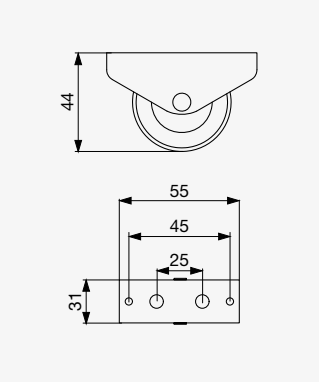

Átmérő [mm]	Szín	Szerkezet	Kód	Terhelhetőség [kg]	Magasság [mm]	Görgő szélessége [mm]
40	Szürke	Fix	**F003001**	95	44	31

Riex GC47 bútorgörgő puha futófelülettel

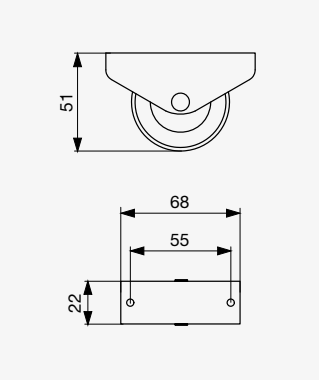

Átmérő [mm]	Szín	Szerkezet	Kód	Terhelhetőség [kg]	Magasság [mm]	Görgő szélessége [mm]
45	Szürke	Fix	**F003002**	90	51	22

Riex GC48 bútorgörgő

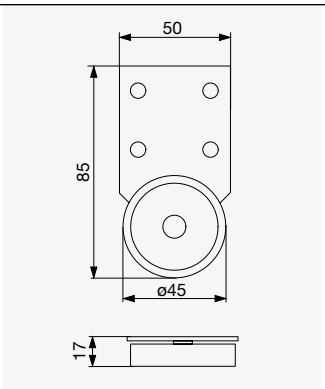

Átmérő [mm]	Szín	Szerkezet	Kód	Terhelhetőség [kg]	Magasság [mm]	Görgő szélessége [mm]
45	Szürke	Fix	**F003007**	60	85	17

Riex GC50 bútorgörgő

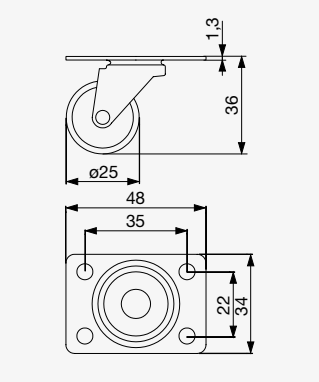

Átmérő [mm]	Szín	Szerkezet	Kód	Terhelhetőség [kg]	Magasság [mm]	Futófelület [mm]	Talp [mm]
25	Fekete	Forgó	**F001697**	12	36	15	48 × 34 × 1,3

Riex GC51 bútorgörgő puha futófelülettel

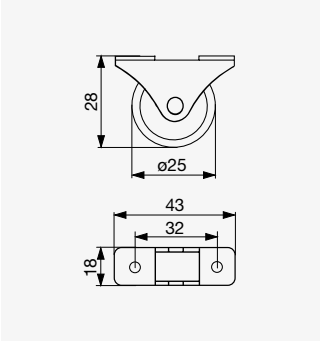

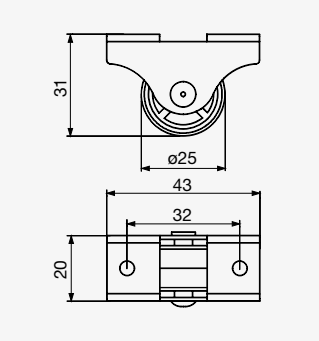

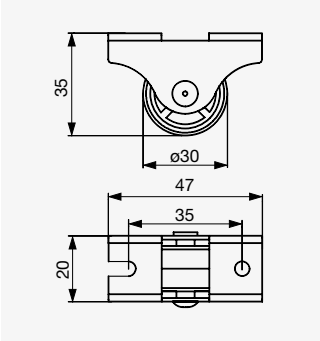

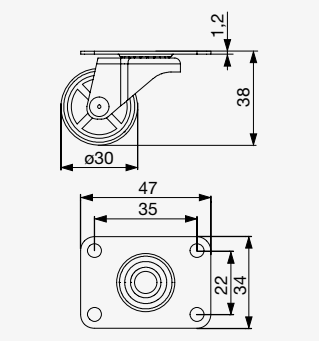

ⓘ **F000856** ⓘ **F000857** ⓘ **F000858** ⓘ **F000859**

Átmérő [mm]	Szín	Szerkezet	Kód	Terhelhetőség [kg]	Magasság [mm]	Görgő szélessége [mm]	Talp [mm]
25	Fekete	Fix	**F000856**	25	28	18	43 × 18
	Szürke	Fix	**F000857**		31	20	43 × 20
30	Szürke	Fix	**F000858**	30	35	20	47 × 20
		Forgó	**F000859**		38	20	47 × 34

Riex GC52 bútorgörgő puha futófelülettel

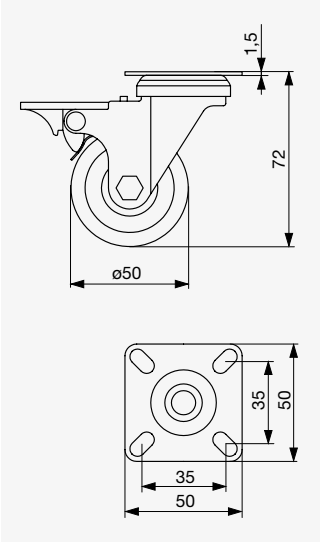

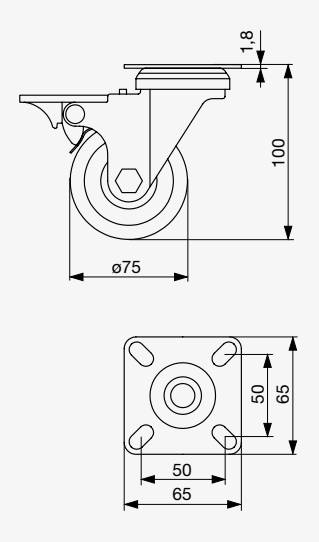

● Szürke ● Szürke, fékkel ⓘ ø50 ⓘ ø75

Átmérő [mm]	Szín	Fék	Kód	Terhelhetőség [kg]	Magasság [mm]	Futófelület [mm]	Talp [mm]
50	Szürke	Nem	**F001680**	30	72	16,5	50 × 50 × 1,5
		Igen	**F001681**				
75	Szürke	Nem	**F001682**	60	100	23	65 × 65 × 1,8
		Igen	**F001683**				

Riex GC53 bútorgörgő puha futófelülettel

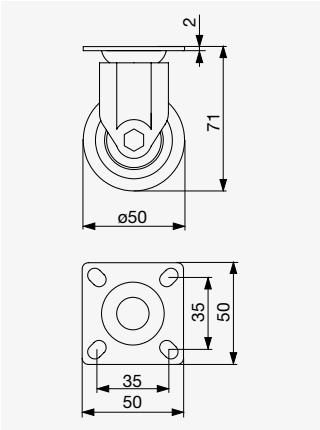

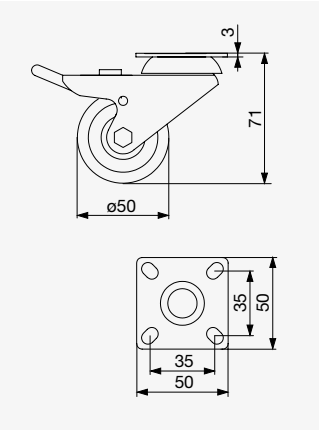

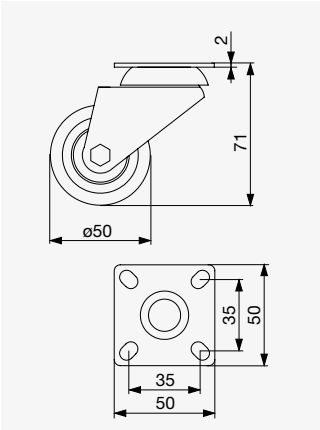

ⓘ **F001686** ⓘ **F001685** ⓘ **F001684**

Átmérő [mm]	Szín	Szerkezet	Fék	Kód	Terhelhetőség [kg]	Magasság [mm]	Futófelület [mm]	Talp [mm]
50	Szürke	Forgó	Nem	**F001684**	50	71	19	50 × 50 × 1,8
			Igen	**F001685**				
		Fix	Nem	**F001686**				

Riex GC62 bútorgörgő puha futófelülettel

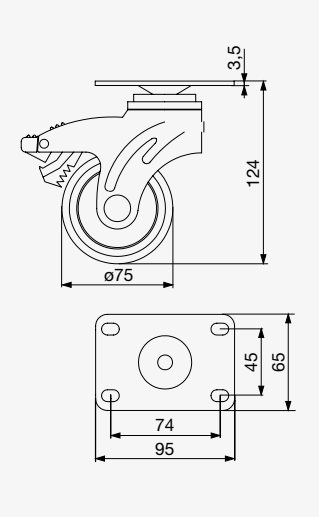

● **Szürke** ● **Szürke, fékkel**

Átmérő [mm]	Szín	Fék	Kód	Terhelhetőség [kg]	Magasság [mm]	Futófelület [mm]	Talp [mm]
75	Szürke	Nem	**F001692**	70	124	32	60 × 95 × 3,5
		Igen	**F001693**				

Riex GC64 bútorgörgő puha futófelülettel

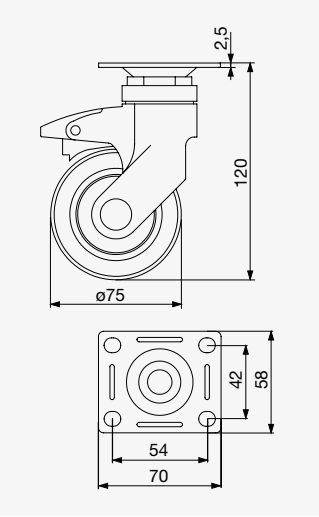

● Szürke

● Szürke, fékkel

Átmérő [mm]	Szín	Fék	Kód	Terhelhetőség [kg]	Magasság [mm]	Futófelület [mm]	Talp [mm]
75	Szürke	Nem	F001690	60	120	24	70 × 58 × 2,5
		Igen	F001691				

Tente Alpha bútorgörgő puha futófelülettel

TENTE

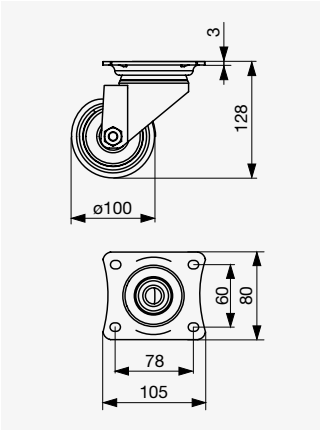

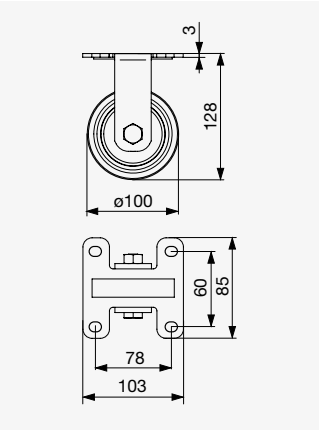

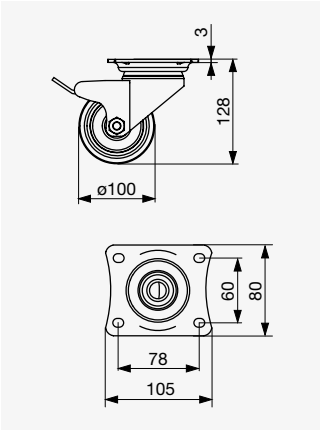

ⓘ F003515

ⓘ F003516

ⓘ F003517

Átmérő [mm]	Szín	Szerkezet	Fék	Kód	Terhelhetőség [kg]	Magasság [mm]	Futófelület [mm]	Talp [mm]
100	Szürke	Forgó	Nem	F003515	220	128	28	80 × 60 × 3
		Fix	Nem	F003516				
		Forgó	Igen	F003517				

● Tente Agila bútorgörgő puha futófelülettel

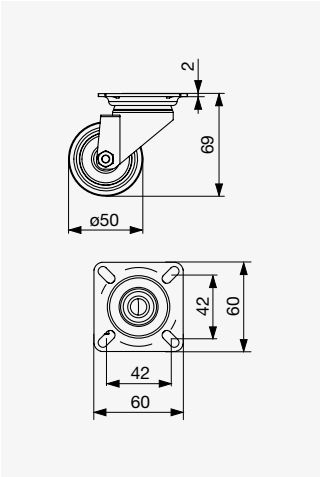

ⓘ **F003573**

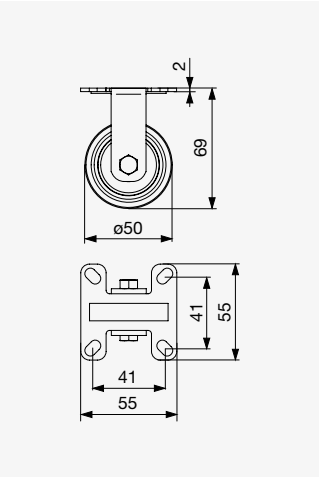

ⓘ **F003574**

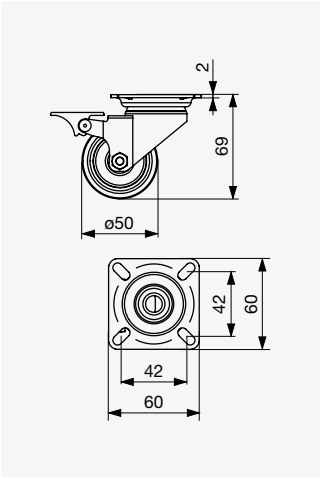

ⓘ **F003575**

Átmérő [mm]	Szín	Szerkezet	Fék	Kód	Terhelhetőség [kg]	Magasság [mm]	Futófelület [mm]	Talp [mm]
50	Szürke	Forgó	Nem	**F003573**	80	69	19	60 × 60 × 2
		Fix	Nem	**F003574**				55 × 55 × 2
		Forgó	Igen	**F003575**				60 × 60 × 2

● Tente Agila bútorgörgő puha futófelülettel

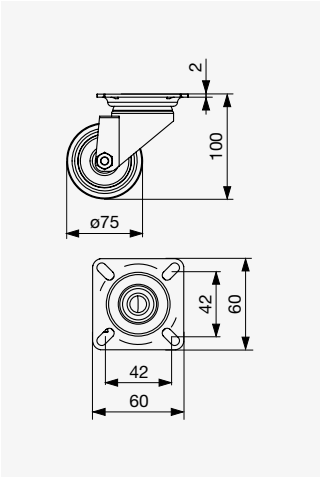

ⓘ **F003576**

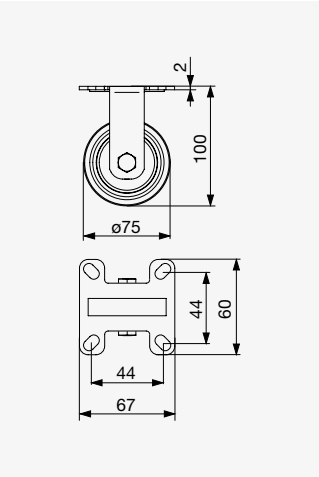

ⓘ **F003577**

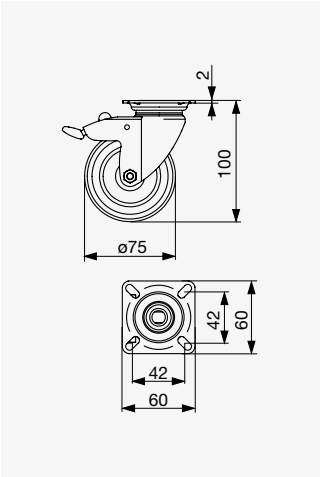

ⓘ **F003578**

Átmérő [mm]	Szín	Szerkezet	Fék	Kód	Terhelhetőség [kg]	Magasság [mm]	Futófelület [mm]	Talp [mm]
75	Szürke	Forgó	Nem	**F003576**	150	100	25	60 × 60 × 2
		Fix	Nem	**F003577**				60 × 67 × 2
		Forgó	Igen	**F003578**				60 × 60 × 2

Lábak és asztalsínek

Emelje meg asztalait kiegészítőink segítségével, szó szerint. Portfóliónkban megtalálhatók a Pöttker és Riex ER60 asztalsínek, amelyek kiváló oldalsó stabilitásukról híresek.

● **Asztallábak** **6.3**

● **Pöttker asztalsín–rendszerek** **6.7**
Pöttker asztalsínek 6.8
Egyéb vasalatok nagyobbítható asztalokhoz 6.10

Asztallábak

- ER40 – gazdaságos megoldás kör keresztmetszetű fémlábak esetében
- ER60 – A legjobb megoldás kör keresztmetszetű fémlábak esetében. Bejegyzett formaterv és egyedülálló oldalstabilitás.
- EA60 és EA80 – alumínium asztalláb négyszögletes keresztmetszettel
- GS42 és GS43 – formatervezett modell vonzó fekete színben 10 mm acélhuzalból. Elérhető bútorokhoz és kisebb asztalokhoz való változatban is

Riex ER40 asztalláb ECONOMY

Króm

- Gazdaságos megoldás asztallábak esetében
- Egyszerű szerelőtalp 1,5 mm anyagvastagsággal
- 6-féle felület

Matt króm

Matt fekete

Szürke

Fényes fehér

Rozsdamentes acél utánzat

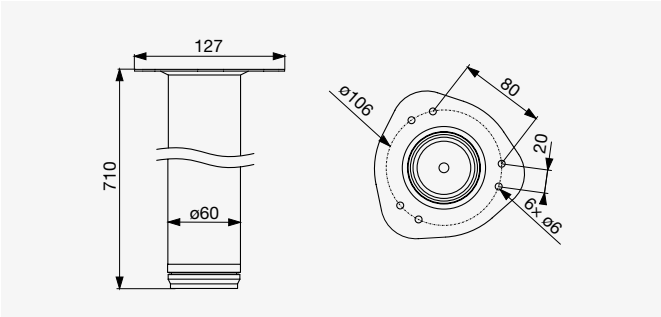

Szín	Magasság [mm]	Kód	Magasságállítás [mm]
Króm	710	F000922	+15
Matt króm		F003049	
Matt fekete		F000924	
Szürke		F000926	
Fényes fehér		F000925	
Rozsdamentes acél utánzat		F000923	

Riex ER60 asztalláb

Rozsdamentes acél utánzat

Az ER60 a legjobb választás az asztallábak esetében.

Főbb előnyei többek között:
- Kiváló oldalstabilitás [több, mint 80%-kal nagyobb a hagyományos típusokhoz képest]
- Egyedülálló bejegyzett és nagyon erős csatlakozás az asztallaphoz
- Nincs fokozatos lazulás az idő múlásával, mint más típusoknál
- Kiváló minőség [1,1 mm vastag acél a lábhoz, kiváló minőségű műanyag a szintezőcsavarhoz]
- Széles választék [7-féle felület és 3-féle magasság]

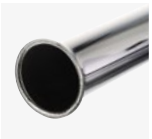

Króm

Matt króm

Matt fekete

Ezüst

Fényes fehér

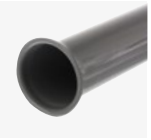

Szürke

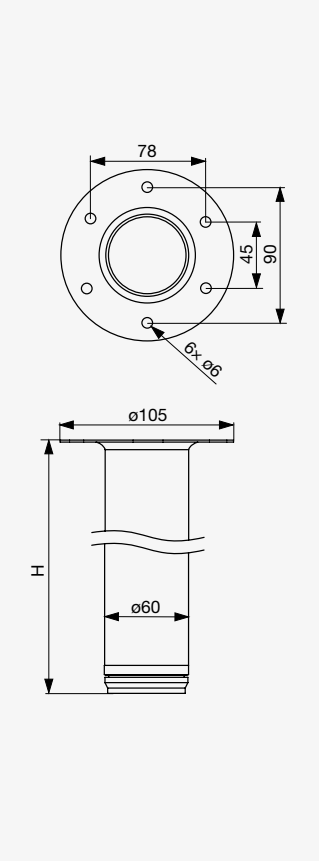

Szín	Magasság H [mm]	Kód	Magasságállítás [mm]
Rozsdamentes acél utánzat	710	F000903	
	820	F000904	
	1100	F000905	
Króm	710	F000891	
	820	F000892	
	1100	F000893	
Matt króm	710	F003616	
	820	F003617	
	1100	F003618	
Matt fekete	710	F000894	+25
	820	F000895	
	1100	F000896	
Ezüst	710	F000897	
	820	F000898	
	1100	F000899	
Fényes fehér	710	F000900	
	820	F000901	
	1100	F000902	
Szürke	710	F000890	

Riex EA60 asztalláb

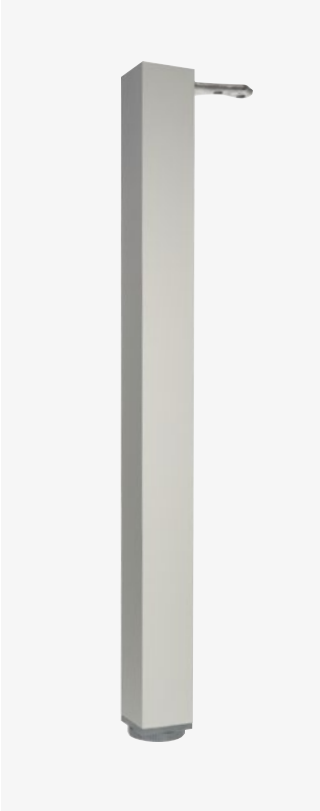

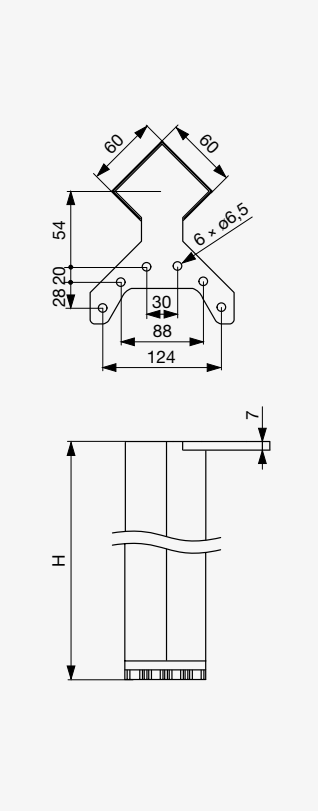

● Rozsdamentes acél utánzat

● Matt fekete

- Anyaga: alumínium
- Nem látható csatlakozás
- Keresztmetszet: 60 × 60 mm
- 4-féle felület
- Tömör öntött cink ötvözet konzol

○ Fényes fehér

● Eloxált alumínium

Szín	Magasság H [mm]	Kód	Magasságállítás [mm]
Eloxált alumínium	710	F000910	+20
	820	F000911	
	1100	F000912	
Rozsdamentes acél utánzat	710	F000913	
	820	F000914	
	1100	F000915	
Matt fekete	710	F000916	
Fényes fehér	710	F000917	

Riex EA80 asztalláb

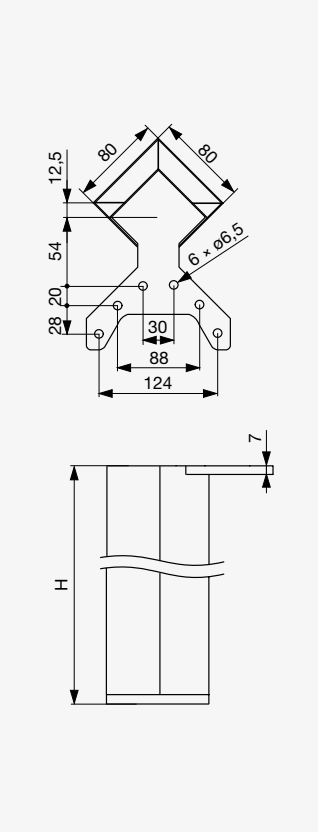

● Eloxált alumínium

● Rozsdamentes acél utánzat

- Anyaga: alumínium
- Nem látható csatlakozás
- Keresztmetszet: 80 × 80 mm
- 4-féle felület
- Tömör öntött cink ötvözet konzol

○ Fényes fehér

● Matt fekete

Szín	Magasság [mm]	Kód	Magasságállítás [mm]
Eloxált alumínium	710	F000918	+20
Rozsdamentes acél utánzat	710	F000919	
Matt fekete	710	F000920	
Fényes fehér	710	F000921	

Riex GS43 asztal- és bútorláb

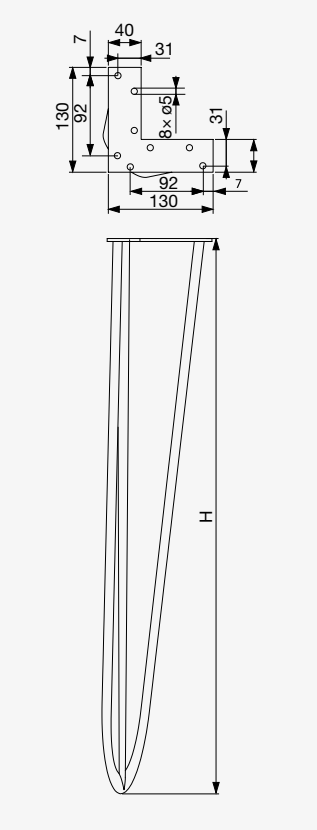

- ø10 mm hegesztett acélhuzal
- Szerelőtalp vastagsága: 3 mm

Szín	Magasság H [mm]	Kód	Magasságállítás [mm]
Fekete	710	F002847	+2
	400	F002846	
	130	F002845	

Riex GS42 asztal- és bútorláb

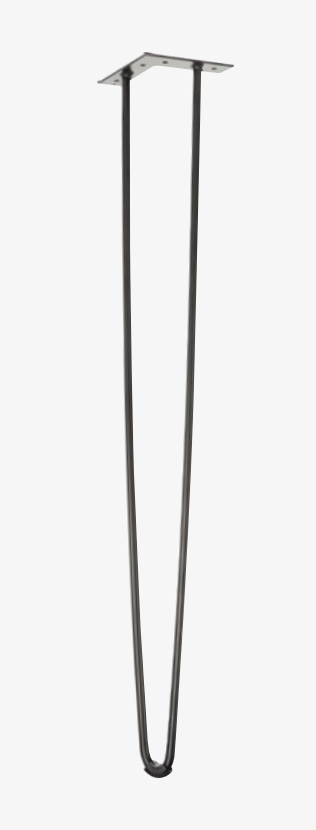

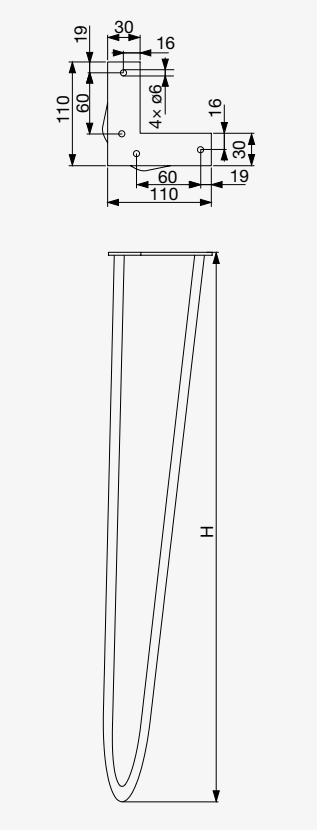

- ø10 mm hegesztett acélhuzal
- Szerelőtalp vastagsága: 3 mm

Szín	Magasság H [mm]	Kód	Magasságállítás [mm]
Fekete	710	F002852	×
	400	F002851	
	130	F002850	

TARTALOM

Pöttker asztalsín–rendszerek

- Pöttker – az elsőrangú márka a nagyobbítható asztalok világában
- Komplett megoldások – sínek és kiegészítők
- Egyedi megoldások is rendelhetők

● Pöttker Classic asztalsínek

- Megoldás extra hosszú asztalokhoz
- Nagy terhelhetőség az 1,75 és 2 mm anyagvastagságnak köszönhetően
- Asztalsín készlet [pár]

Példa teljes vasalatra:
- Asztalsínek
- Összecsukó tengelyvasalat – pl. **F004788**
- Pöttker asztalpánt – pl. **F004842**
- Fém illesztőcsap / persely **F004844**
- Rugós lemez **F004846**

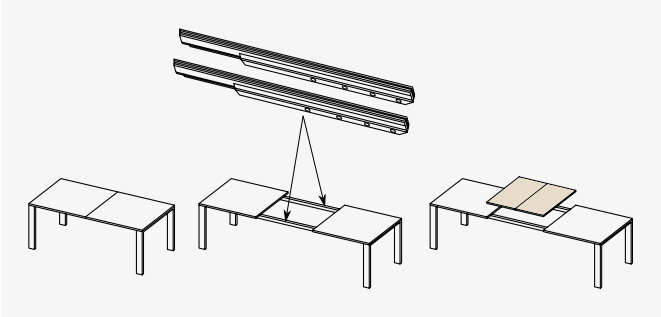

Sín hossza [mm]	Vendéglapok	Kód	Fék	Szinkron	Kapacitás [kg]
650	4 × 500 mm	**F004781**	Nem	Nem	90
740	3 × 500 mm	**F004782**			

● Pöttker Kombi asztalsínek

- Alumínium és acél profilok kombinációja
- Asztalsín készlet [pár]

Példa teljes vasalatra:
- Asztalsínek
- Összecsukó tengelyvasalat – pl. **F004788**
- Pöttker asztalpánt – pl. **F004842**
- Fém illesztőcsap / persely **F004844**

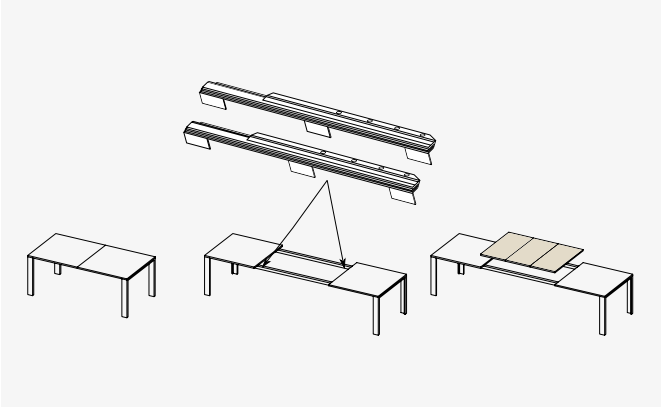

Sín hossza [mm]	Vendéglapok	Kód	Fék	Szinkron	Kapacitás [kg]
980	3 × 500 mm	**F004786**	Igen	Igen	90

● Pöttker Basic Advance asztalsínek

- Minden modell fékkel és szinkronizálással
- Asztalsín készlet [pár]

Példa teljes vasalatra:
- Asztalsínek
- Összecsukó tengelyvasalat – pl. **F004788**
- Pöttker asztalpánt – pl. **F004842**
- Fém illesztőcsap / persely **F004844**

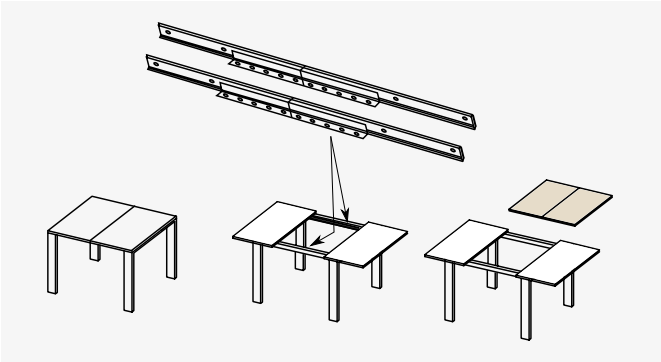

Sín hossza [mm]	Vendéglapok	Kód	Fék	Szinkron	Kapacitás [kg]
850	1 × 500 mm	**F004785**	Igen	Igen	90
1150	2 × 400 mm	**F004784**			
1350	2 × 500 mm	**F004783**			

● Pöttker Basic asztalsínek

- Alap megoldás fék nélkül és szinkronizálás nélkül
- Asztalsín készlet [pár]

Példa teljes vasalatra:
- Asztalsínek
- Összecsukó tengelyvasalat – pl. **F004788**
- Pöttker asztalpánt – pl. **F004842**
- Fém illesztőcsap / persely **F004844**
- Rugós lemez **F004846**

A videón fékkel és szinkronizálással felszerelt modell látható.

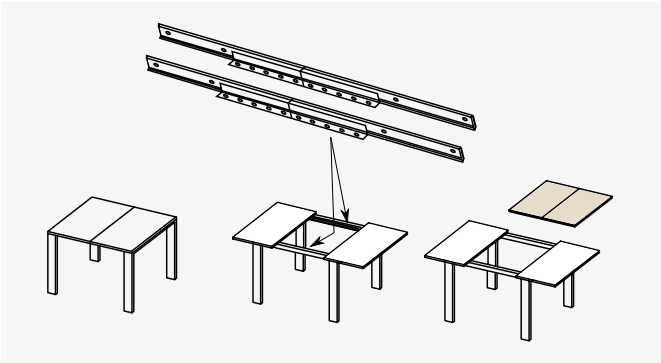

Sín hossza [mm]	Vendéglapok	Kód	Fék	Szinkron	Kapacitás [kg]
680	1 × 500 mm	**F004847**	Nem	Nem	60

● Pöttker SFM illesztőcsap készlet

- Egyszerű megoldás és könnyű beszerelés

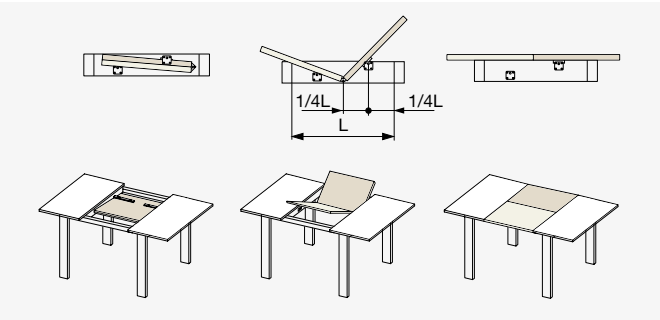

Típus	Kód
4 db-os készlet	**F004787**

● Pöttker FM-Stop összecsukó tengelyvasalat

- Összecsukó tengelyvasalat fékkel
- Ideális ezzel együtt használni: **F004841** [L műanyag himba]

Példa az FM-Stop összecsukó rúd használatára.

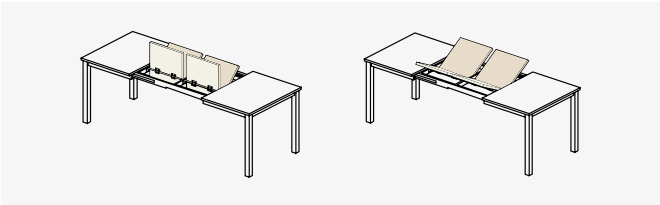

Rúd hossza [mm]	Kód
1 000	**F004789**

● Pöttker összecsukó tengelyvasalat

- Nyitásszög: 180°
- Öntött cink
- Ideális ezzel együtt használni: **F004841** [L műanyag himba]
- Vágható
- Hasonló megoldás, mint az **F004789** de egyszerű és fék nélküli

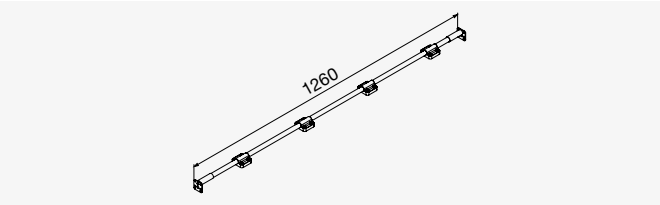

Rúd hossza [mm]	Kód
1 260	**F004788**

● Pöttker asztalpántok

ⓘ F004843

- Nyitásszög: 180°
- Öntött cink

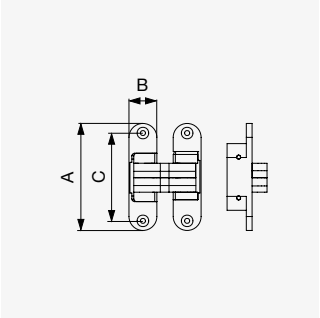

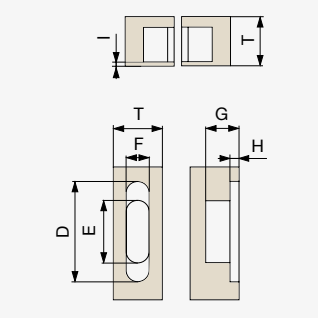

Lap vastagság [mm]	Kód
18–25	F004843
22–30	F004842
28–40	F004887
35–50	F004888

	A	B	C	D	E	F	G	H	I	T
F004843	44,3	13	31	44,5	19	13,5	19	5	2,8	18–25
F004842	60,7	12,6	46,5	61,5	32	13,5	19	6,5	2,8	22–30
F004887	69,9	15,7	51	70	34	16	24	7,5	2,8	28–40
F004888	95	17,8	73,6	94,3	54,6	19	28,5	9,5	2,8	35–50

✪ Riex EZ01 sarokösszekötő asztalkávához

RIEX

ⓘ F004848

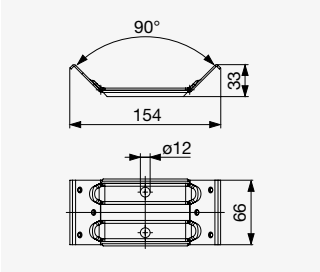

ⓘ F004848

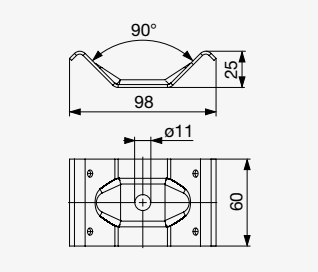

ⓘ F004849

ⓘ F004849

ⓘ F004850

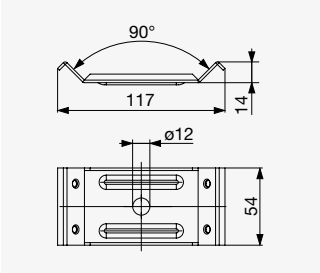

ⓘ F004850

Magasság [mm]	Hosszúság [mm]	Kód	Csatlakozó furat [mm]
66	154	F004848	2× ø12 mm
60	98	F004849	1× ø11 mm
54	117	F004850	1× ø12 mm

● Pöttker kiegészítők

F004841

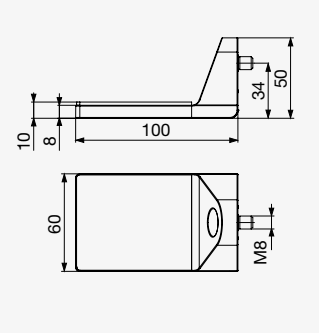

F004841

F004844

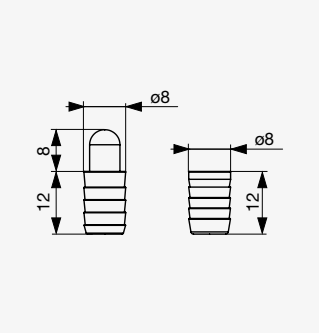

F004844

F004845

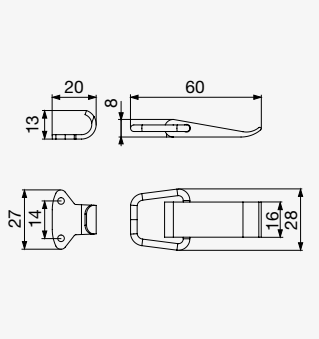

F004845

F004846

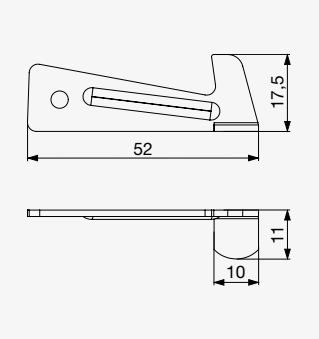

F004846

F004889

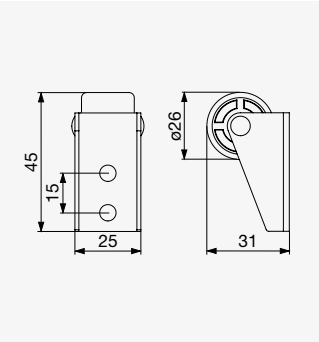

F004889

Típus	Kód
L műanyag himba	F004841
Fém illesztőcsap / persely	F004844
Csat feszítőrugóval	F004845
Rugós lemez	F004846
Függőleges csatlakozó görgő	F004889

TARTALOM

Zárak, zárbetétek, mágnesek

Biztosítsa bútorait, és annak tartalmát. Választhat zárakat beépített vagy cserélhető hengerbetéttel. A cserélhető betéteknek köszönhetően számos lehetőség van a zárak kombinálására és különböző kulcsvariánsok használatára, mesterkulcs funkcióval is. Ezen kívül választhat egyéb kiegészítőket is, mint dugók, mágnesek és szerelvények, amelyek segítenek a bútorok felborulás elleni biztosításában.

● **Riex EP bútorzárak** **7.3**
Riex EP bútorzárak 7.4
Riex EP20 cserélhető zárbetétek 7.11
Riex EP10 cserélhető zárbetétek 7.13
Tartozékok hengeres zárbetétekhez 7.14

● **Riex EZ20 bútorzárak** **7.15**

● **Reteszek, mágneses csappantyúk és tartozékok** **7.19**

Riex EP bútorzár

- Cserélhető hengeres zárbetét
- Számos lehetőség a zárbetétek és kulcsok kombinálására
- A hengeres zárbetétek 2 szintje: EP10 és EP20
- A hengeres zárbetétek minden zártesttel kompatibilisek

Riex EP50
fiókzár

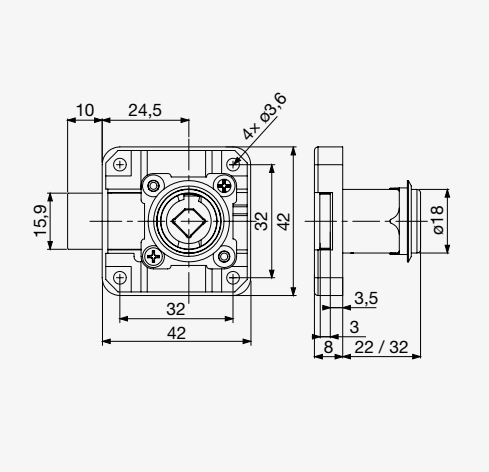

Henger hossza [mm]	Alkalmazás oldal	Kód
22	Jobb	F002081
	Bal	F002082
	Le / Fel	F002083
32	Le / Fel	F002868

- Nikkelezett
- Tartalmazza a zárcímet
- A teljes készlethez használja ezt a zárlemezt: **F002092**
- A teljes készlethez egészítse ki egy hengeres zárbetéttel, lásd ezen az oldalon: 7.11

Riex EP52
fiókzár műanyag testtel

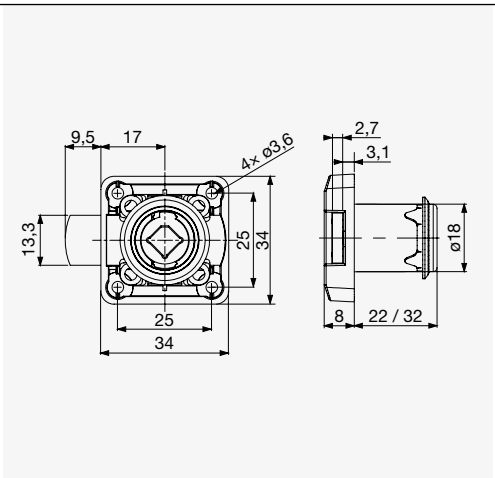

Henger hossza [mm]	Alkalmazás oldal	Kód
22	Jobb	F002085
	Bal	F002086
	Le / Fel	F002084
32	Le / Fel	F002869

- Nikkelezett / műanyag zártest
- Tartalmazza a zárcímet
- A teljes készlethez használja ezt a zárlemezt: **F002092**
- A teljes készlethez egészítse ki egy hengeres zárbetéttel, lásd ezen az oldalon: 7.11

Riex EP55
rászegező fiókzár

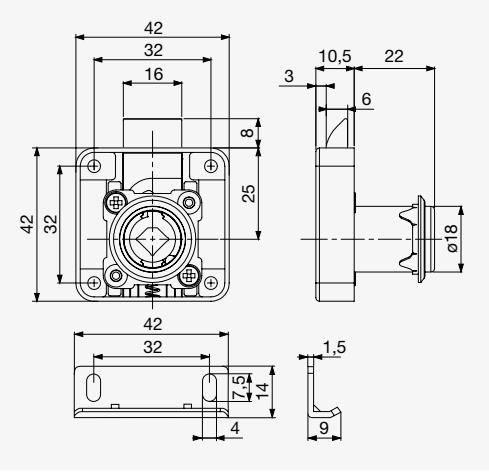

Alkalmazás oldal	Kód
Le / Fel	F002087

- Nikkelezett
- Tartalmazza a zárcímet és a zárlemezt
- A teljes készlethez egészítse ki egy hengeres zárbetéttel, lásd ezen az oldalon: 7.11

Riex EP60
központi fiókzár

Típus	Kód
4 fiókhoz [rúd nélkül]	F002088

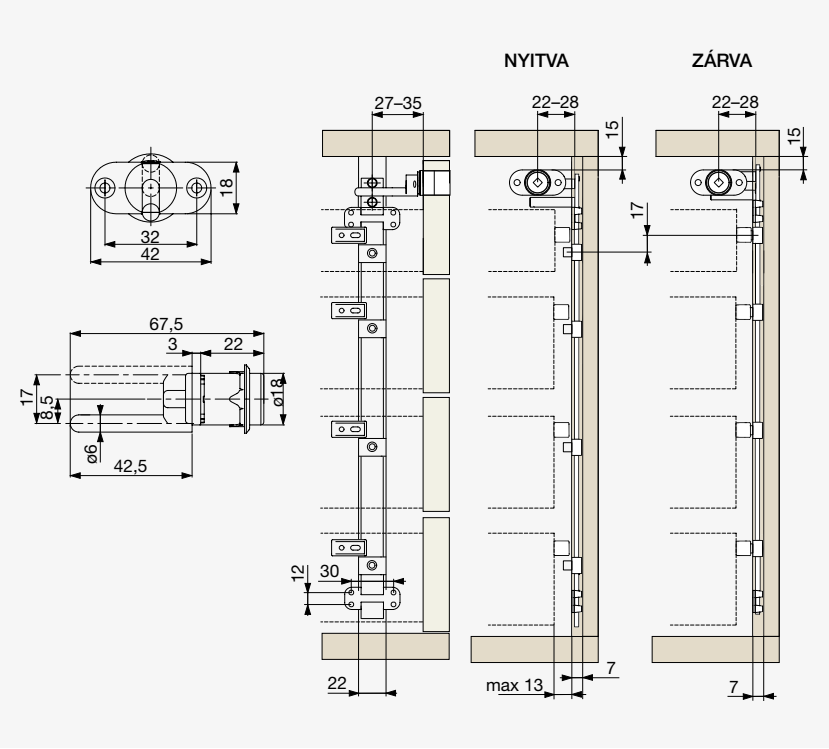

- Nikkelezett
- Tartalmazza a zárcímet
- A teljes készlethez egészítse ki egy hengeres zárbetéttel, lásd ezen az oldalon 7.11

Riex EP60
rúd központi fiókzárhoz

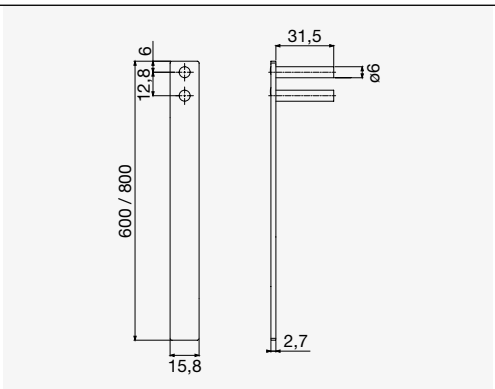

Hosszúság [mm]	Kód
600	F002089
800	F002090

Riex EP60
központi fiókzár tartozékok

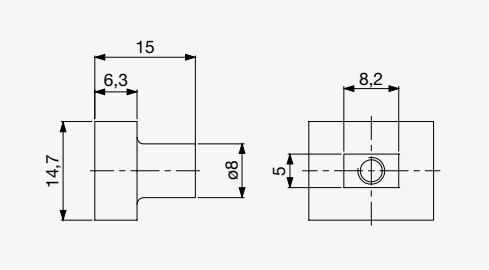

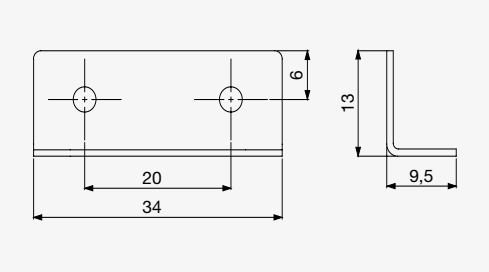

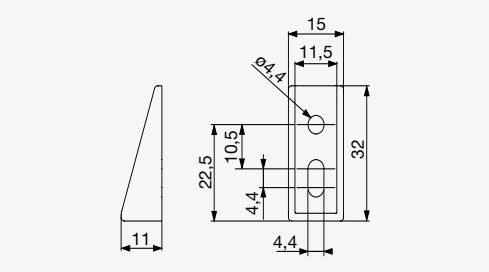

Típus	Kód
Extra csap	**F002091**
L-zárlemez*	**F002092**
Zárókonzol	**F002093**

*** Egyéb zárlemez típus: F002043 – lásd ezen az oldalon: 7.19**

Riex EP59
karos zár

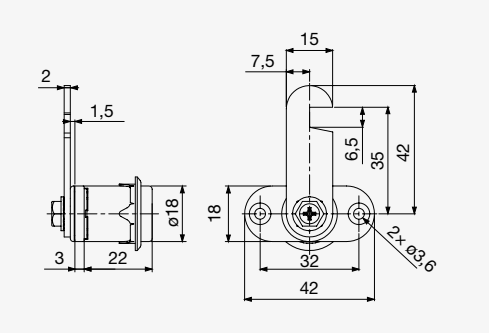

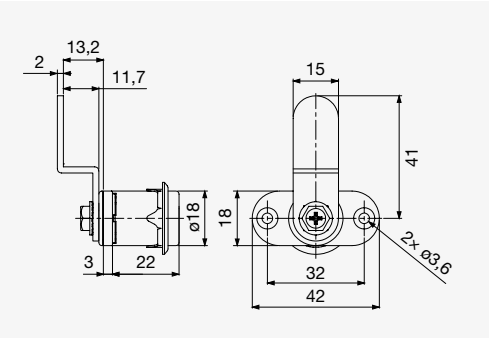

Típus	Kód
Kampóval [51 mm]	**F002096**
Nyelvvel [49 mm]	**F002097**

- **Nikkelezett**
- **Tartalmazza a zárcímet**
- **A teljes készlethez egészítse ki egy hengeres zárbetéttel, lásd ezen az oldalon 7.11**

Riex EP58
bajonettzár egyenes csappal

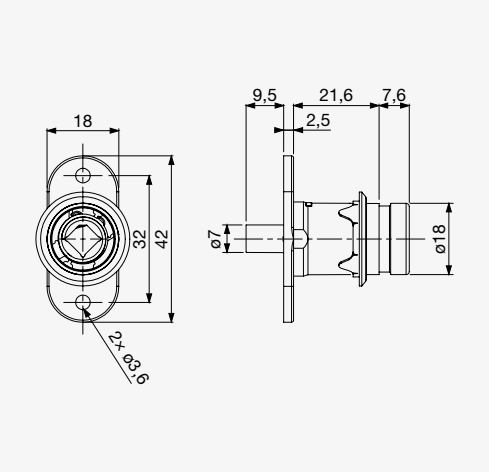

Típus	Kód
Zár	F002094

- Nikkelezett
- Tartalmazza a zárcímet
- Tolóajtókhoz
- A teljes készlethez egészítse ki egy hengeres zárbetéttel, lásd ezen az oldalon: 7.11

Riex EP58
bajonettzár L csappal

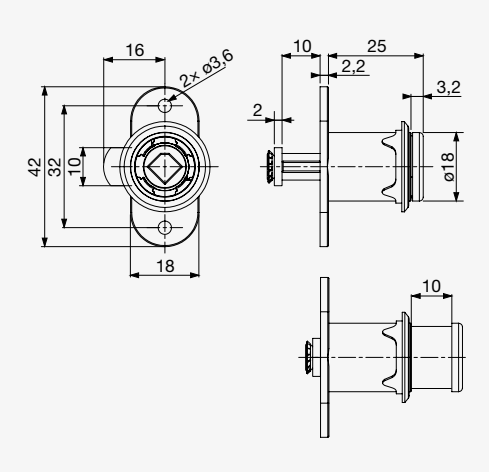

Típus	Kód
Zár	F002095

- Nikkelezett
- Tartalmazza a zárcímet
- Tolóajtókhoz
- A teljes készlethez egészítse ki egy hengeres zárbetéttel, lásd ezen az oldalon: 7.11

Riex EP57
bütykös zár kampóval

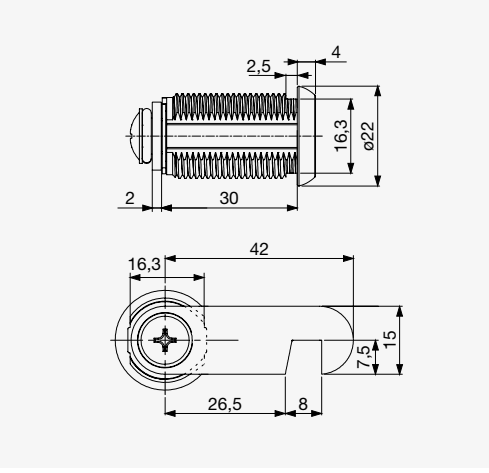

Típus	Kód
Kampóval [30 mm]	F002098

- Nikkelezett
- A teljes készlethez egészítse ki egy hengeres zárbetéttel, lásd ezen az oldalon: 7.11

Riex EP67
tolórudas rúdzár

Típus	Kód
Zár tartozékokkal [rúd nélkül]	F002107

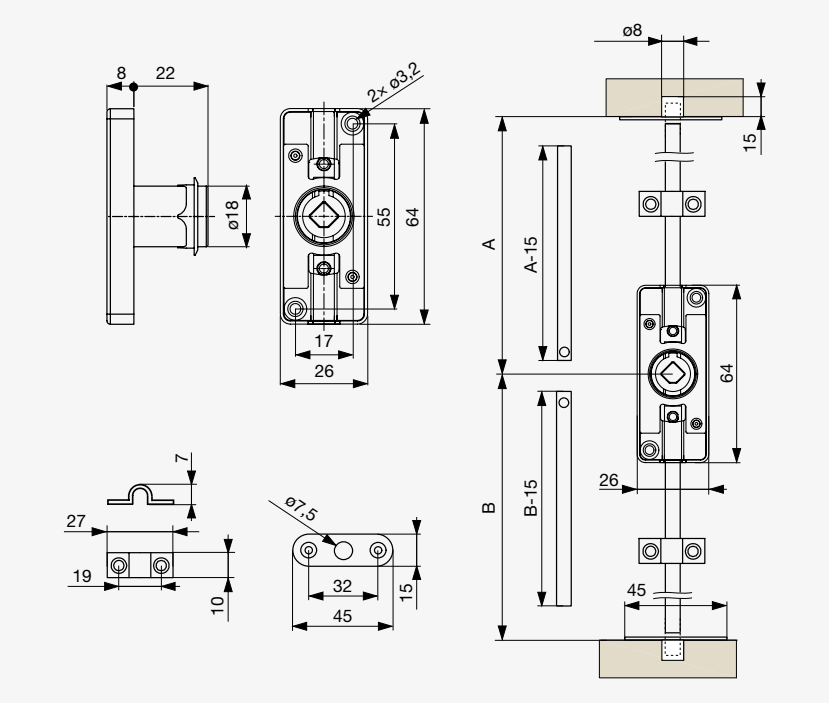

- Nikkelezett
- Tartalmazza a zárcímet
- Zárlemezként használható hozzá: **F002092**
- A teljes készlethez egészítse ki egy hengeres zárbetéttel, lásd ezen az oldalon: 7.11

Riex EP67
rúd tolórudas rúdzárhoz

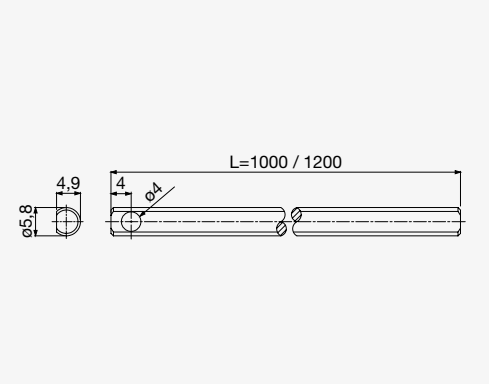

Hosszúság [mm]	Kód
1000	F002108
1200	F002109

- A teljes készlethez általában 2 rúd szükséges

Riex EP64
forgórudas rúdzár

Típus	Kód
Zár tartozékokkal [rúd nélkül]	F002104

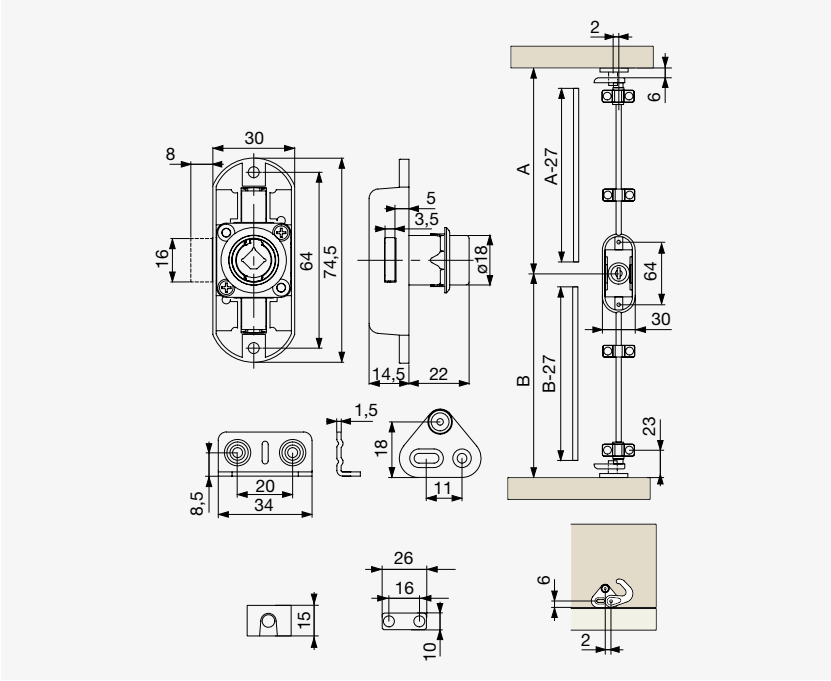

- Nikkelezett
- Tartalmazza a zárcímet
- A teljes készlethez egészítse ki egy hengeres zárbetéttel, lásd ezen az oldalon: 7.11

Riex EP64
rúd forgórudas rúdzárhoz

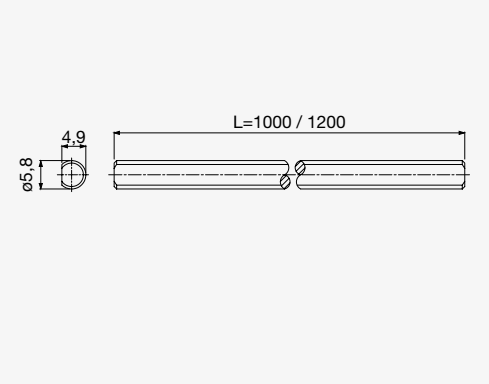

Hosszúság [mm]	Kód
1000	F002105
1200	F002106

- A teljes készlethez általában 2 rúd szükséges

Riex EP71
zár furat nélküli üvegajtóhoz

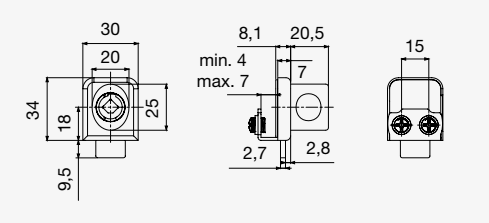

Az üveg vastagsága [mm]	Szám ajtók	Kód
4–7	1	F002099
	2	F002100

ⓘ F002099

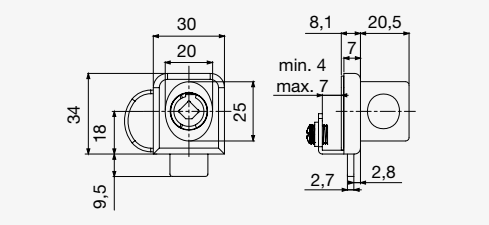

ⓘ F002100

- Nikkelezett
- A teljes készlethez egészítse ki egy hengeres zárbetéttel, lásd ezen az oldalon: 7.11

Riex EP73
zár furatos üvegajtóhoz

ⓘ F002102

ⓘ F002103

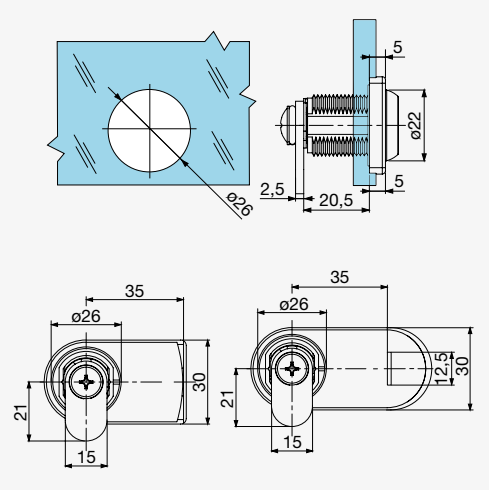

Az üveg vastagsága [mm]	Szám ajtók	Kód
4–14	1	F002102
	2	F002103

- Nikkelezett
- ø 26 mm furat szükséges
- A teljes készlethez egészítse ki egy hengeres zárbetéttel, lásd ezen az oldalon: 7.11

Riex EP72
zár furat nélküli üveg tolóajtóhoz

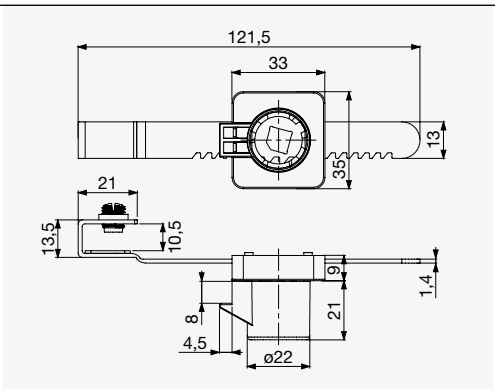

Az üveg vastagsága [mm]	Kód
4–9	F002101

- Nikkelezett
- Tartalmazza a zárcímet
- A teljes készlethez egészítse ki egy hengeres zárbetéttel, lásd ezen az oldalon: 7.11

Riex EP 20 cserélhető zárbetétek

- Továbbfejlesztett hengeres zárbetétek és kulcsok belső hullámos horonnyal és oldalmélyedésekkel
- Magas biztonsági szint – védelem idegen kulccsal történő nyitás ellen
- Több, mint 3.000 kombináció
- 3 főcsoport: A, B és X
- Az X főcsoport mesterkulcs nélkül

Riex EP20 cserélhető zárbetét különböző kombinációval

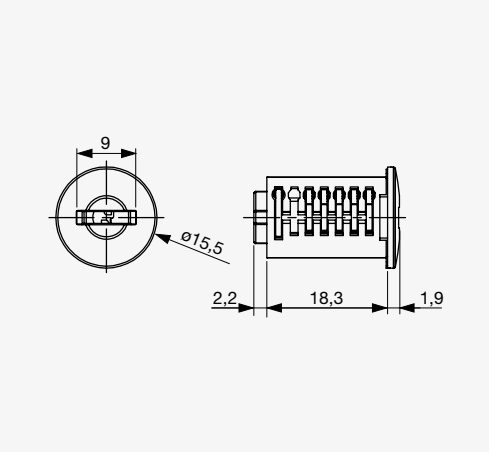

- Több, mint 3.000 különböző kombináció
- Még több kombináció egyedi igény szerint
- 2 csoport különböző mesterkulcsokkal
- X főcsoport:
  - Mesterkulcs nélkül
  - Megvan a kockázata, hogy a kulcs elvesztése esetén nem lehet kinyitni

Főcsoport	Zárbetétek száma	Kód
A	1–100	**F002046**
	101–200	**F002047**
	201–300	**F002048**
	301–400	**F002049**
B	401–500	**F002050**
	501–700	**F002051**
	701–900	**F002052**
	901–1100	**F002053**
	1101–1300	**F002054**
X	2001–4000	**F002055**

* Ha 10 db-ot vásárol ebből: **F002046** 10 db különböző hengeres zárbetétet kap az A0001-A0100 sorozatból.
* Ha 150 db különböző hengeres zárbetétre van szükség, meg kell vásárolni 100 db-ot ebből: **F002046** és 50 db-ot ebből: **F002047** vagy 150 db-ot ebből: **F002051.**
* Ha nincs szükség mesterkulcsra, meg kell vásárolni ezt: **F002055** – a vésznyitás opció nélkül.

Riex EP20
cserélhető zárbetét egyező kombinációval

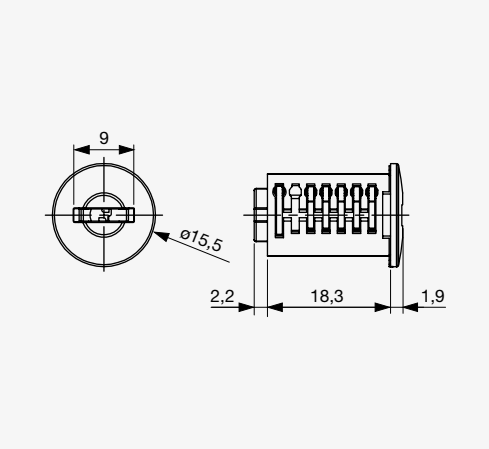

- 20 különböző csoport rendelhető ugyanazzal a kombinációval

Főcsoport	Zárbetét száma	Kód
A	5001	F002056
	5002	F002057
	5003	F002058
	5004	F002059
	5005	F002060
	5006	F002061
	5007	F002062
	5008	F002063
	5009	F002064
	5010	F002065
	5011	F002066
	5012	F002067
	5013	F002068
	5014	F002069
	5015	F002070
	5016	F002071
	5017	F002072
	5018	F002073
	5019	F002074
	5020	F002075

* Jobb hengeres zárbetét irodai használatra több zárhoz egy kulcsos nyitással.
* Ha 5 zár kell az irodába,vásároljon 5 db-ot ebből: **F002056** és mindegyik kulcs egyforma lesz.
* Ellenőrizze a szituációs példát ezen az oldalon is: o. 7.14.

Riex EP20
szervizkulcs és mesterkulcs

ⓘ Szervizkulcs

ⓘ Mesterkulcs

- Szervizkulcs – a zárbetét zártestből való eltávolítását teszi lehetővé. A zárnak nyitott pozícióban kell lennie.
- Mesterkulcs – bármely azonos főcsoportba tartozó hengeres zárbetéttel rendelkező zár nyitható vele

Kulcs típusa	Főcsoport	Kód
Mesterkulcs	A	F002079
	B	F002080
Szervizkulcs	A+B+X	F002077

Riex EP 10 cserélhető zárbetétek

- Alap hengeres zárbetét szabványos kulccsal
- Gazdaságos változat 200 kombinációval
- Nem lehet kiválasztani az adott kombinációt
- Egy főcsoport: M1

Riex EP10 cserélhető zárbetét

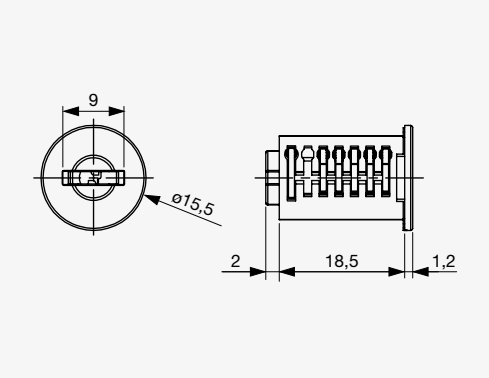

- 200 kulcskombináció
- Egyszerű kulcs
- Egy főcsoport

Főcsoport	Hengerek száma	Kód
M1	1–200	F002044

Riex EP10 szervizkulcs és mesterkulcs

ⓘ Szervizkulcs

ⓘ Mesterkulcs

- Szervizkulcs – a zárbetét zártestből való eltávolítását teszi lehetővé. A zárnak nyitott pozícióban kell lennie.
- Mesterkulcs – bármely azonos főcsoportba tartozó hengeres zárbetéttel rendelkező zár nyitható vele

Kulcs típusa	Mester csoport	Kód
Mesterkulcs	M1	F002078
Szervizkulcs		F002076

Tartozékok hengeres zárbetétekhez

Riex EP20 / EP10 ovális gombfogantyú

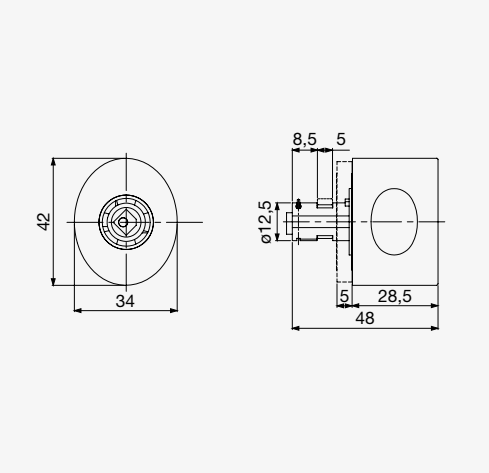

Típus	Kód
Zárható gombfogantyú	**F002110**

- Nikkelezett
- A teljes készlethez egészítse ki egy hengeres zárbetéttel, lásd ezen az oldalon: 7.11

Lehetséges irodai megoldások EP20 cserélhető hengeres zárbetétek használatával:

- A kulcskombinációk ellenőrzése – könnyű cserélhetőség, pl. a bútorzat átrendezése esetén [EP10-nél szintén]
- Lehetséges ugyanazt a kulcsot használni különböző zárakhoz – a több zár egy kulcs rendszer előnye [üvegajtókhoz, asztalfiókokhoz vagy tárolószekrényekhez stb.]

Példa:

- Minden irodához különböző zár tartozik
- Az irodában dolgozóknak csak egy kulcsa van, amely mindegyik zárat nyitja
- A kulcsok az irodák között nem csereszabatosak

1. iroda – 4× cikkszám: **F002056**
2. iroda – 4× cikkszám: **F002057**
3. iroda – 5× cikkszám: **F002065**
4. iroda – 4× cikkszám: **F002066**

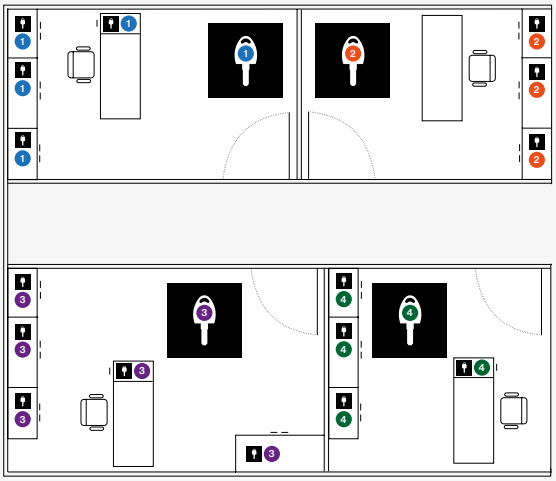

Riex EZ20 bútorzárak

- Alap kivitelű bútorzárak
- Integrált hengeres zárbetét
- Nincs lehetőség a kulcs-zárbetét kombináció megadására

Riex EZ20 ECONOMY fiókzár

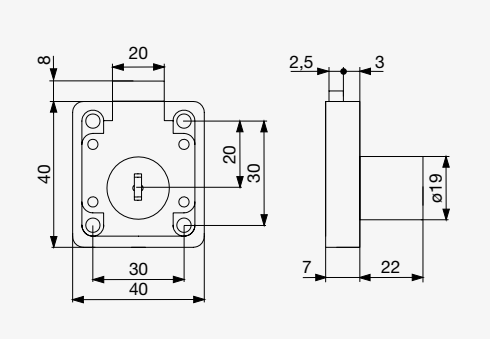

Típus	Kód
Cink test	F002030
Vas test	F002031

- Tartalmaz 2 kulcsot és a zárcímet

Riex EZ20 ECONOMY bajonettzár

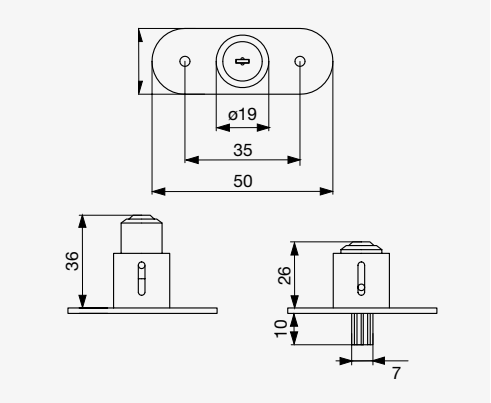

Típus	Kód
Zár	F002042

- Tolóajtókhoz
- Tartalmaz 2 kulcsot és a zárcímet

Riex EZ20 ECONOMY zár üvegajtóhoz

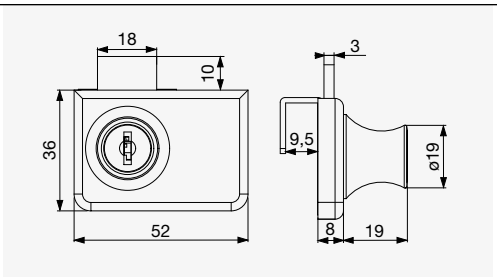

Típus	Kód
Krómozott zár	F002041

- 4–8 mm vastag üveghez

Riex EZ20 ECONOMY
központi rúdzár [konténerzár]

Típus	Kód
Zár rúd nélkül	F002035

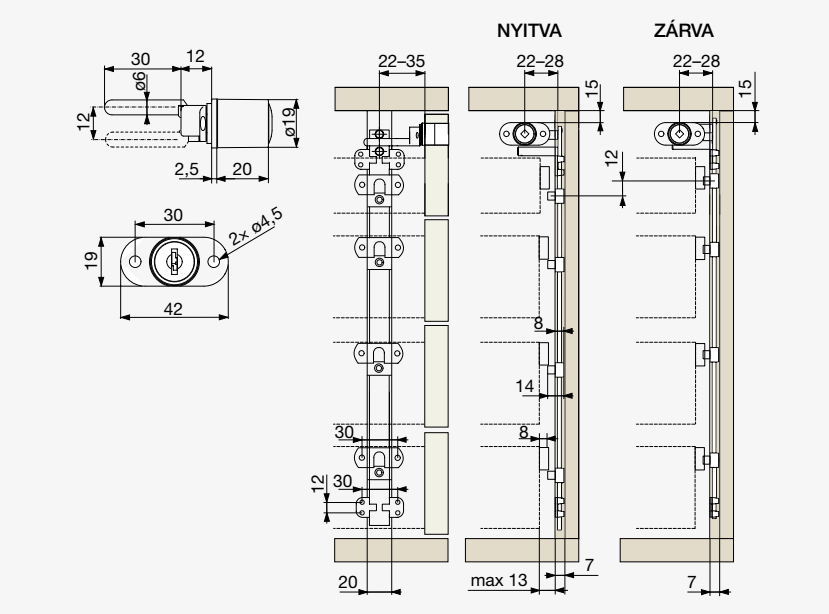

Tartalma:
- Zár
- 2 kulcs
- Zárcím
- Zárlemez [csak a vas modellekkel]

Riex EZ20 ECONOMY
rúd központi rúdzárhoz [konténerzárhoz]

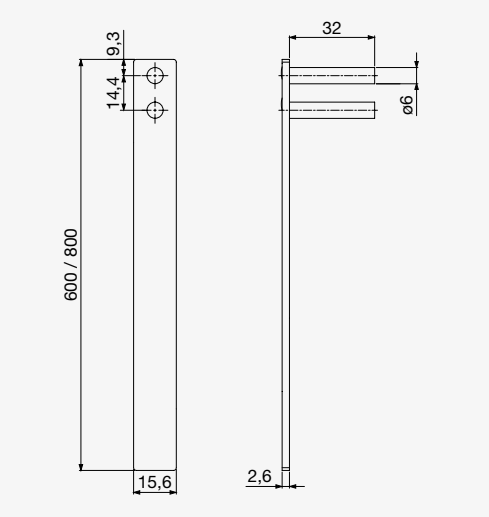

Hosszúság [mm]	Kód
600	F002036
800	F003039

- Központi rúdzárral kombinálva

Riex EZ20 ECONOMY
tolórudas rúdzár

Típus	Kód
Zár rúd nélkül	F002037

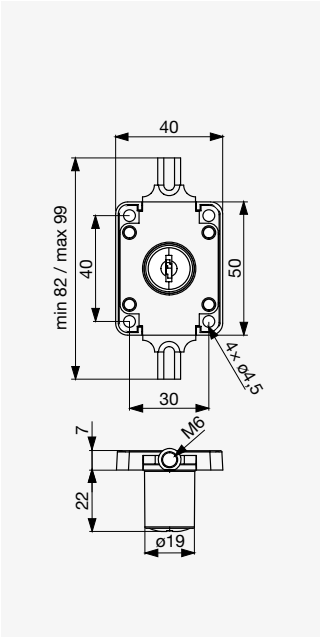

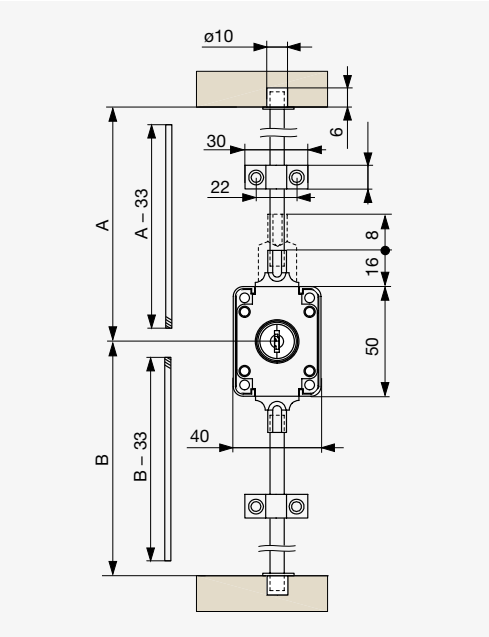

- Tartalmaz 2 kulcsot és a zárcímet
- A teljes készlethez egészítse ki 2 rúddal

Riex EZ20 ECONOMY
rúd tolórudas rúdzárhoz

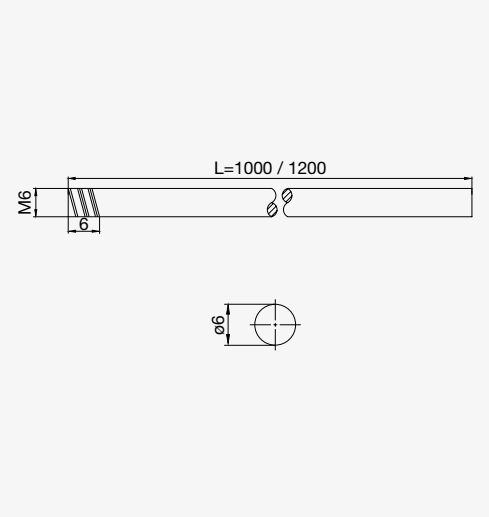

Hosszúság [mm]	Kód
1000	F002899
1200	F002900

Riex EZ20 ECONOMY
forgórudas rúdzár

Típus	Kód
Zár rúd nélkül	F002039

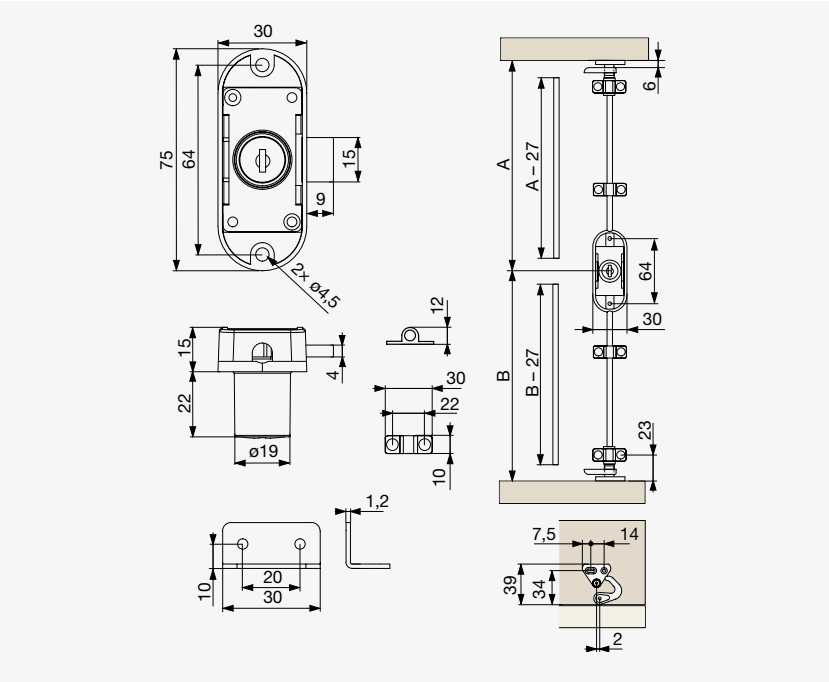

- Tartalmaz 2 kulcsot és a zárcímet
- A teljes készlethez egészítse ki 2 rúddal

Riex EZ20 ECONOMY
rúd forgórudas rúdzárhoz

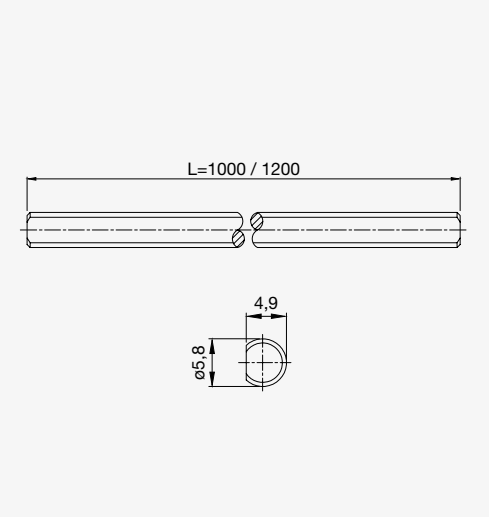

Hosszúság [mm]	Kód
1000	F002901
1200	F002902

Reteszek, mágneses csappantyúk és tartozékok

Riex EZ05 bútorretesz

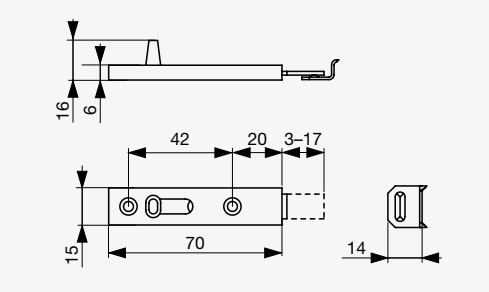

Szín	Kód
Nikkel	F003570

Riex EZ20 zárlemez

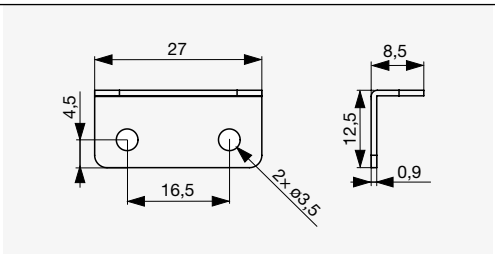

Szín	Kód
Cink	F002043

- Egyéb zárlemez típus: **F002092** – lásd ezen az oldalon 7.6

Riex ER15 dupla ütközéscsillapító

○ Fehér

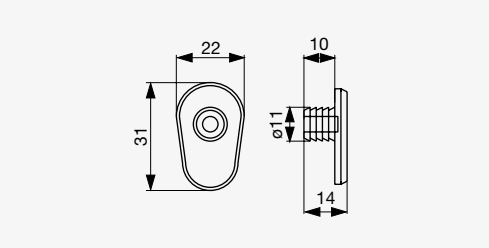

Szín	Kód
Fehér	F002944
Barna	F002945
Fekete	F002946
Bézs	F002947
Szürke	F002948

● Barna

● Fekete

● Bézs

● Szürke

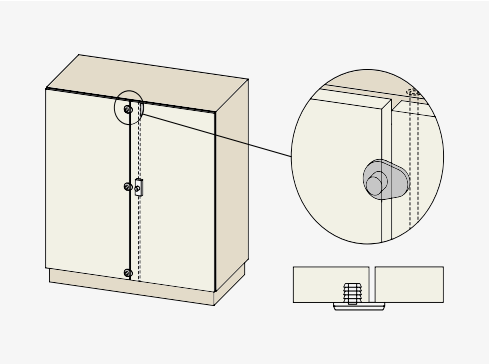

Riex EG20
mágneses csappantyú 2 kg

○ Fehér

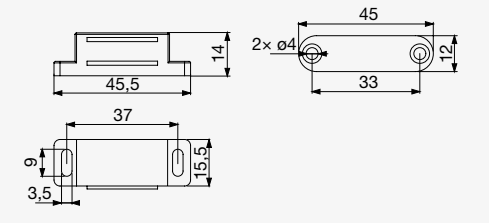

● Barna

Szín	Kód
Fehér	F002149
Barna	F002148

• Fém zárlemezzel

Riex EG60
mágneses csappantyú 4 kg

○ Fehér

● Barna

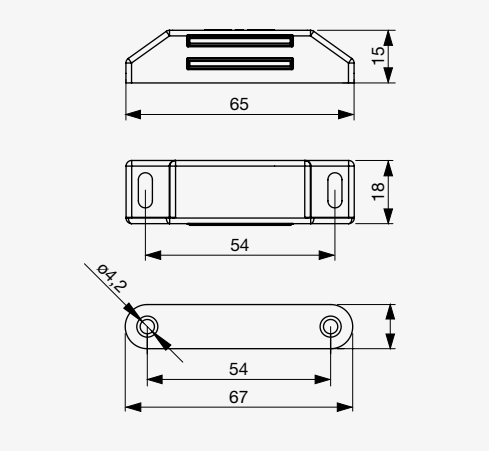

Szín	Kód
Fehér	F003003
Barna	F003004

• Fém zárlemezzel

Riex EG80
mágneses csappantyú 6 kg

○ Fehér

● Barna

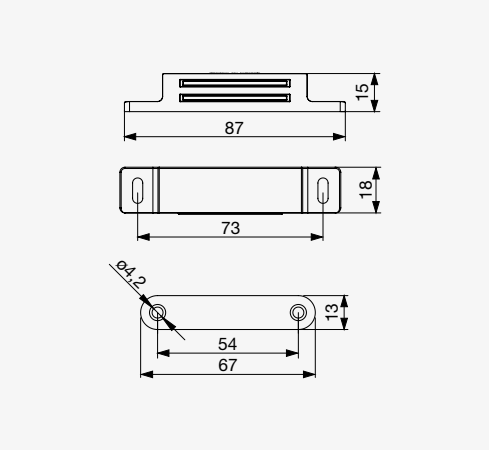

Szín	Kód
Fehér	F003005
Barna	F003006

• Fém zárlemezzel

Irodai vasalatok

Bár egyre több vállalat tér át a vezeték nélküli technológiákra, a kábelkezelés továbbra is kihívást jelent. Kábelkimeneteink, amelyek különböző formákban és színekben elérhetők, úgy vannak tervezve, hogy kiegészítsék bútoraikat anélkül, hogy zavarnák azok esztétikáját.

● **Kábelátvezetők** **8.3**
Alumínium kábelátvezetők 8.4
Cink-öntvény kábelátvezetők 8.6
Műanyag kábelátvezetők 8.7

Kábelátvezetők

● ASACable Exit 2.0 Mono egyoldalas alumínium kábelátvezető

○ Fehér

● Fekete

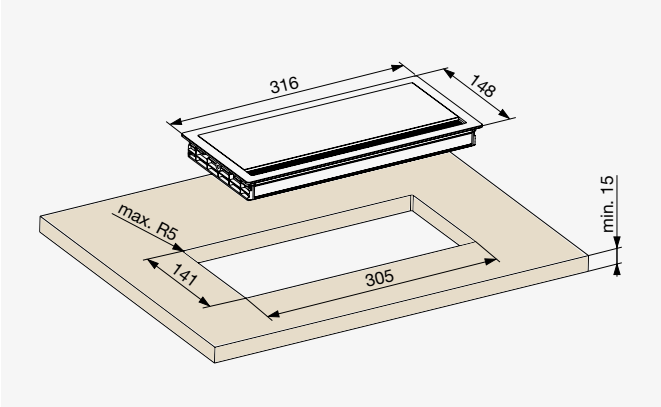

- A felső lemez tömör alumínium
- Csillapítással

Szín	Kód	Méret [mm]	Beépítési magasság [mm]
Fehér	F005556	316 × 148	25
Fekete	F005557		

● ASACable Exit Dual kétoldalas alumínium kábelátvezető

● Fekete

○ Fehér

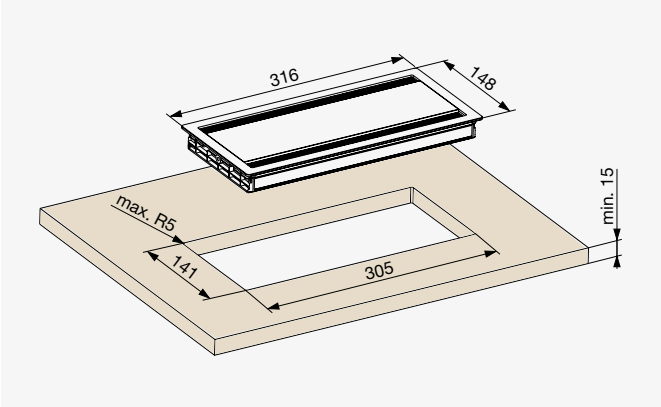

- A felső lemez tömör alumínium
- Mindkét oldalon nyitható

Szín	Kód	Méret [mm]	Beépítési magasság [mm]
Fehér	F005558	316 × 148	25
Fekete	F005559		

Riex EK13 Exit Edge
100 × 100 mm kábelátvezető

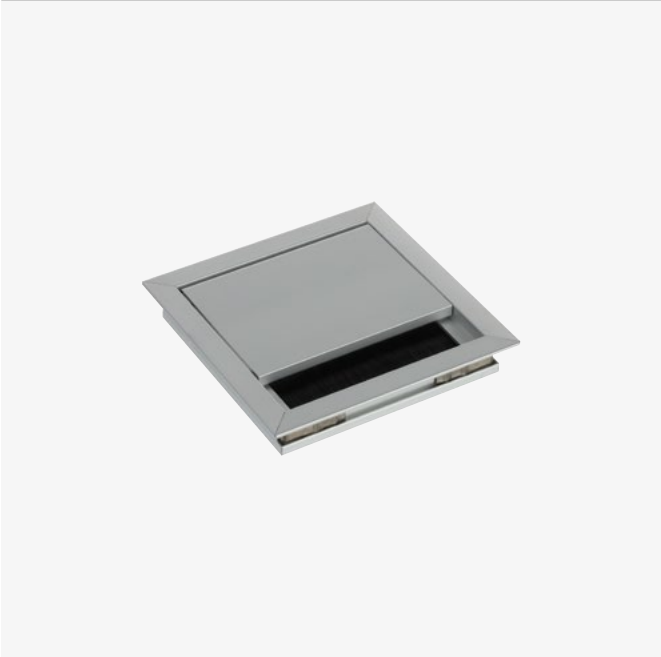

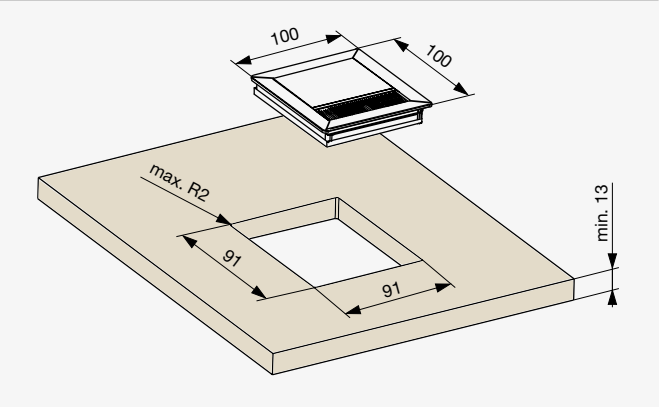

- Alumínium profil

Szín	Kód	Méret [mm]	Beépítési magasság [mm]
Eloxált alumínium	**F005560**	100 × 100	13

Riex EK13 Exit Edge
240 × 100 mm kábelvezető

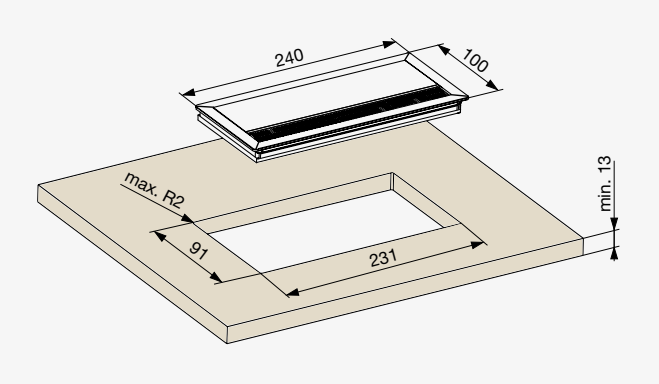

- Alumínium profil

Szín	Kód	Méret [mm]	Beépítési magasság [mm]
Eloxált alumínium	**F005561**	240 × 100	13

● ASACable Round, ø80 mm-es cink-öntvény kábelátvezető

● Rozsdamentes acél utánzat

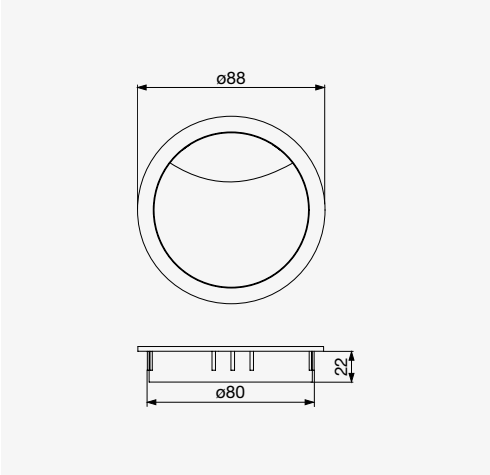

● Króm

Szín	Kód	Beépítési magasság [mm]
Króm	**F005562**	22
Rozsdamentes acél utánzat	**F005563**	

➲ Riex EK60 ø60 mm cink-öntvény kábelátvezető

RIEX

● Króm

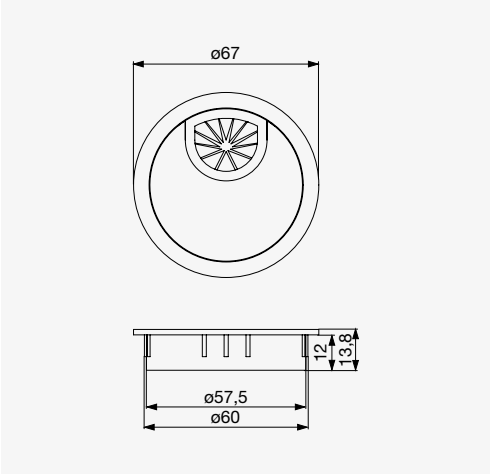

● Szálcsiszolt nikkel

Szín	Kód	Beépítési magasság [mm]
Szálcsiszolt nikkel	**F003045**	12
Króm	**F003046**	

Riex EK62 ø60 mm műanyag kábelátvezető

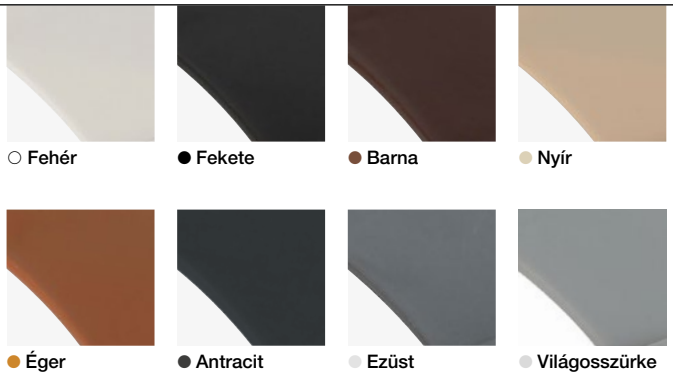

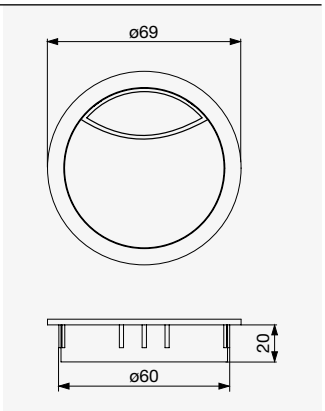

Szín	Kód	Beépítési magasság [mm]
Fehér	F005515	20
Bükk	F005517	
Fekete	F005518	
Barna	F005519	
Nyír	F005521	
Éger	F005522	
Antracit	F005523	
Ezüst	F005524	
Világosszürke	F005525	

Riex EK72 ø70 mm műanyag kábelátvezető

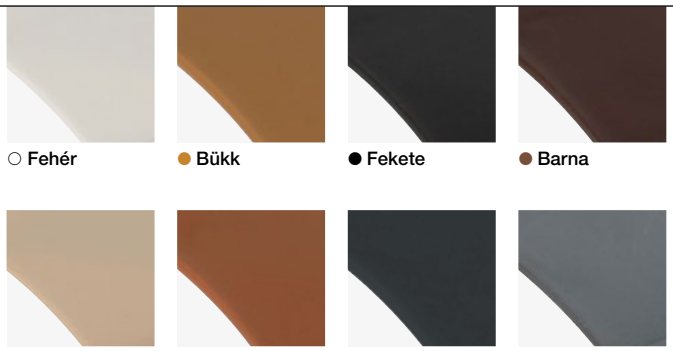

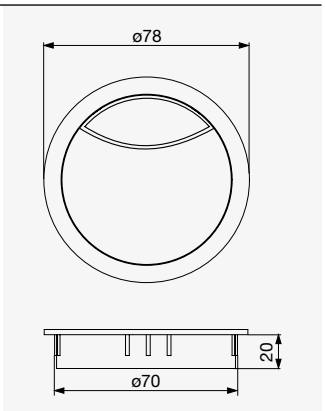

Szín	Kód	Beépítési magasság [mm]
Fehér	F005527	20
Bükk	F005529	
Fekete	F005530	
Barna	F005531	
Nyír	F005533	
Éger	F005534	
Antracit	F005535	
Ezüst	F005536	
Világosszürke	F005537	

Riex EK64 ø60 mm műanyag kábelátvezető

Nyír

Fehér

Bükk

Fekete

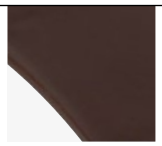

Barna

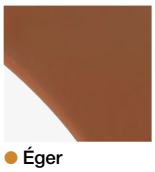

Éger

Antracit

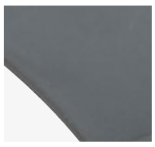

Ezüst

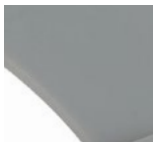

Világosszürke

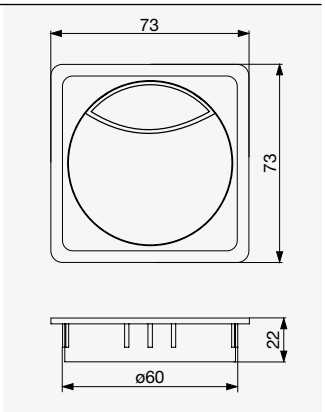

Szín	Kód	Beépítési magasság [mm]
Fehér	F005539	20
Bükk	F005541	
Fekete	F005542	
Barna	F005543	
Nyír	F005545	
Éger	F005546	
Antracit	F005547	
Ezüst	F005548	
Világosszürke	F005549	

Konyhai vasalatok

Az evőeszköztartók, csúszásgátló párnák vagy késblokkok nem feltétlenül az elsők, amik eszébe jutnak, amikor egy konyhát rendez be. Azonban ezek a gyakran figyelmen kívül hagyott elemek jelentős szerepet játszanak abban, hogy ügyfelei hogyan érzik magukat és hogyan működnek a konyhájukban. Fedezze fel konyhai kiegészítőinket, amelyek rendet és tisztaságot hoznak minden fiókba. Újonnan szortírozókat és szemeteseket is hozzáadtunk saját márkánk, a Riex portfóliójához.

● **Riex evőeszköztartók** **9.3**

● **Csúszásgátló betétek** **9.12**

● **Szellőzőrácsok és szellőzőkarikák** **9.15**

● **Munkalap kiegészítők** **9.17**

● **Riex konyhai szorterek és szemetesek** **9.19**
Kihúzható szorterek sínekkel 9.20
Beépített szorterek fiókokba 9.25
Kihúzható szorterek és kosarak 9.26

● **Szennyes- és fürdőszobai felszerelések** **9.30**

Riex evőeszköztartók

- Könnyen behelyezhető a fiókba
- Számos szín és felület
- Könnyen illeszthető adott mérethez
- Sok kiegészítő és betét

Riex GM70 evőeszköztartók

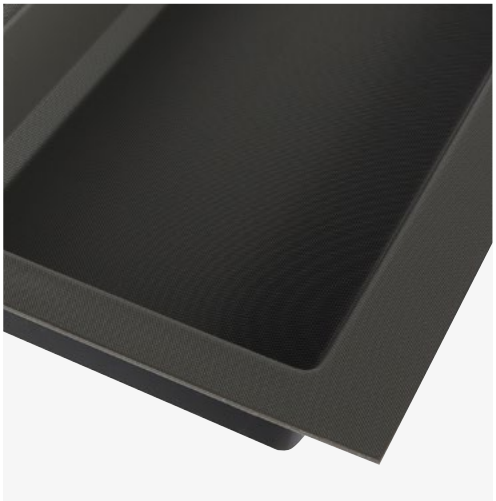

- Klasszikus forma
- 2-féle struktúra
- Csúszásgátló és puha felület
- Magasság: 50 mm
- 500 vagy 450 mm mély RiexTrack elemekhez
- A mérete könnyen csökkenthető

500 mm mélységű szekrényhez

Szekrény szélessége [mm]	SoftTouch szürke	Szemcsés fehér	Termék méretek		
			Szélesség [mm]	Mélység [mm]	Magasság [mm]
300	F003469	F003587	222	474	50
400	F003470	F003583	322		
450	F003471	F003584	372		
500	F003472	F003582	422		
600	F003473	F003479	522		
700	F003474	F003480	622		
800	F003475	F003481	722		
900	F003476	F003482	822		
1000	F003477	×	922		
1200	F003478	×	1122		

Maximális méretcsökkentés: szélesség – 42 mm-ig, mélység – 29 mm-ig.

450 mm mélységű szekrényhez

Szekrény szélessége [mm]	SoftTouch szürke	Szemcsés fehér	Termék méretek		
			Szélesség [mm]	Mélység [mm]	Magasság [mm]
600 / 522	F003483	F003484	522	424	50

TARTALOM

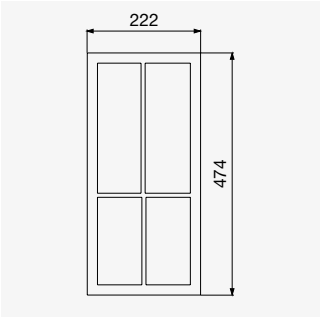

300 / 500

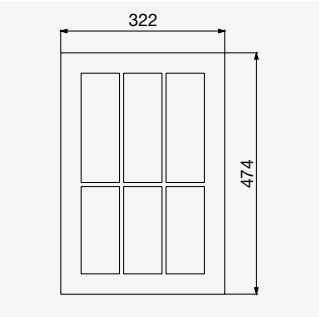

400 / 500

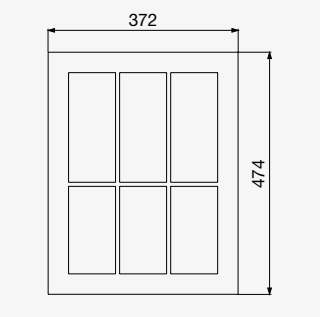

450 / 500

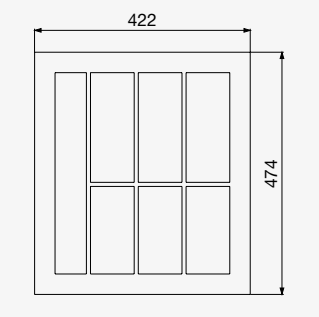

500 / 500

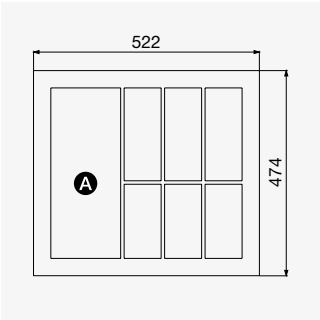

600 / 500

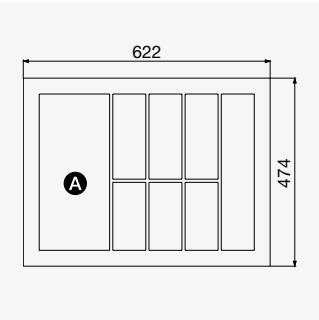

700 / 500

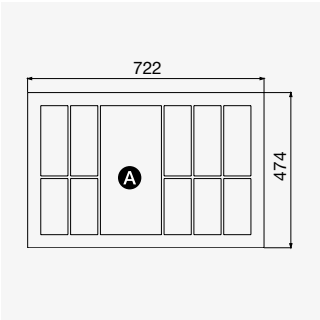

800 / 500

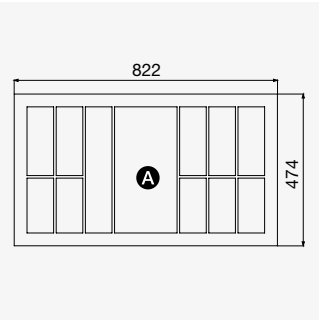

900 / 500

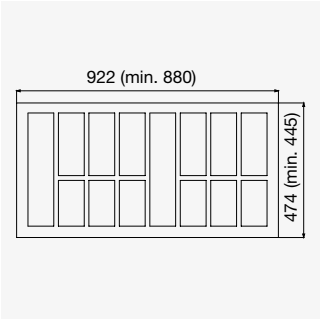

1000 / 500

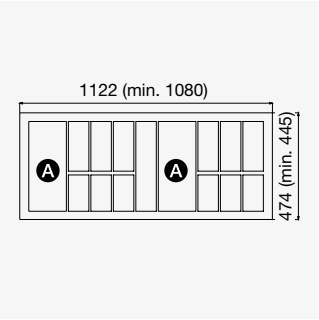

1200 / 500

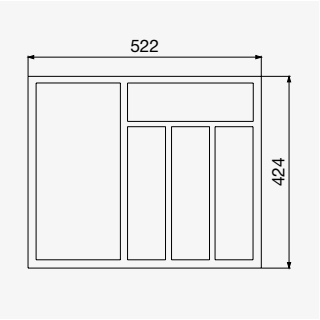

600 / 450

Riex GM70 kiegészítők

	Típus	Kód	Méretek [mm]	Alkalmas	Anyag
A	Késtartó	**F003557**	110 × 414	600, 700, 800, 900, 1200	Bükk
A	Fűszertartó	**F003558**	155 × 422		

Riex GM60 Evőeszköztartók

- Lekerekített forma
- Speciális felületi kialakítás – Globe softTouch
- Magasság: 48 mm
- 500 mm mélységű szekrényhez
- Könnyen méretre csökkenthető

- A B vagy C betűvel jelölt rekeszekhez vásárolható fa beillesztő: B a késtartóhoz, vagy szélesebb fűszertartóhoz, C a keskeny fűszertartóhoz

Szekrény szélesség [mm]	Globe SoftTouch fekete	Termék méretei		
		Szélesség [mm]	Mélység [mm]	Magasság [mm]
300	**F003459**	222	474	48
400	**F003460**	322		
450	**F003461**	372		
500	**F003462**	422		
600	**F003463**	522		
700	**F003464**	622		
800	**F003465**	722		
900	**F003466**	822		

Maximális méretcsökkentés: Szélesség = akár 22 mm, Mélység = akár 24 mm.

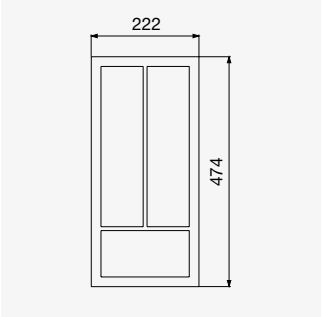

ⓘ 300 / 500

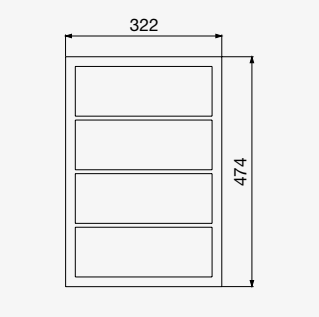

ⓘ 400 / 500

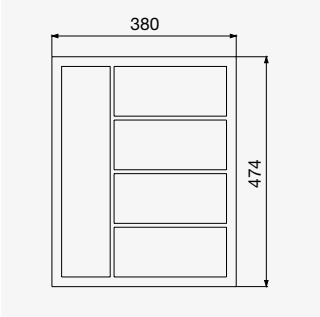

ⓘ 450 / 500

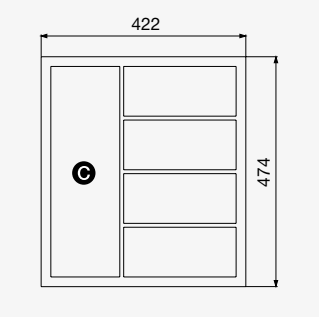

ⓘ 500 / 500

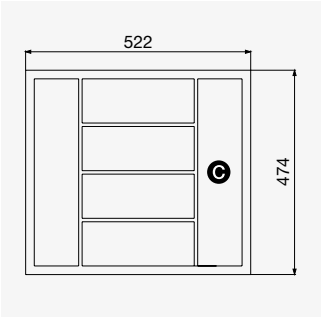

ⓘ 600 / 500

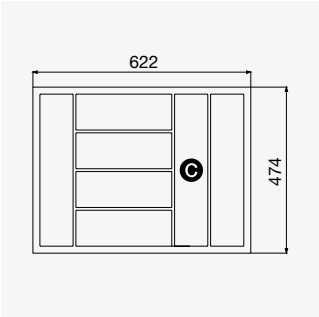

ⓘ 700 / 500

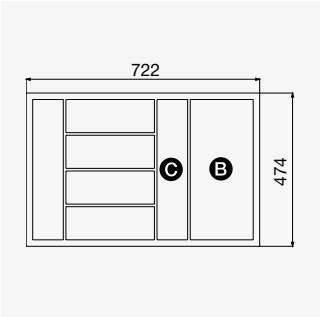

ⓘ 800 / 500

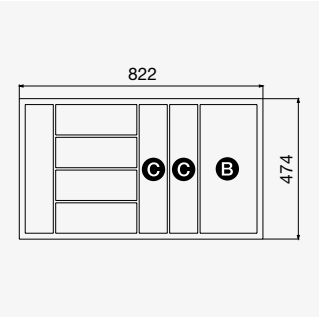

ⓘ 900 / 500

Riex GM60 Kiegészítők

C F003491

B F003495

C F003492

	Típus	Kód	Méretek [mm]	Alkalmas	Anyag
C	Késtartó	**F003491**	110 × 414	500, 600, 700, 800, 900	Bükk
B	Fűszertartó 12 db-hoz	**F003495**	165 × 417	800, 900	
C	Fűszertartó 6 db-hoz	**F003492**	111 × 417	500, 600, 700, 800, 900	

Riex GM22 evőeszköztartó tálcák, antracit

- Okos megoldás evőeszköztartó tálcákhoz
- Javasoljuk egy tapadásmentes betét hozzáadását az evőeszköz tálcák melletti szabad területhez
- Fiók szélességétől független lehetőségek
- Elővágva 474 mm hosszra – a leggyakrabban használt mélység a 500 mm-es fiókoknál
- Lehetséges oldalverziók a fiók bal vagy jobb oldalához

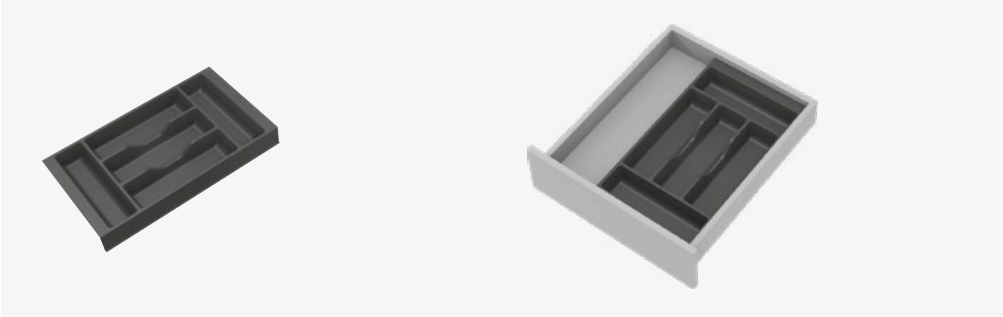

ⓘ **F007661** – mindkét oldalra elhelyezhető a fiókban

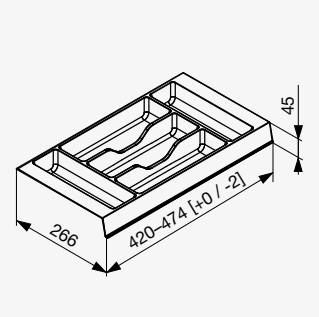

ⓘ **F007661**

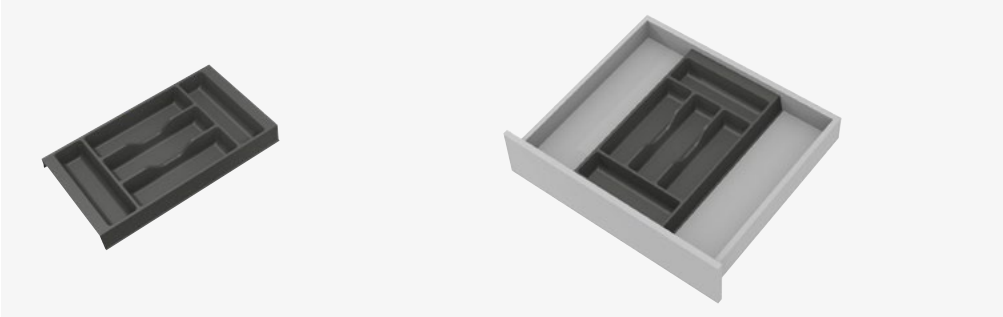

ⓘ **F007662** – elhelyezhető a fiók közepén

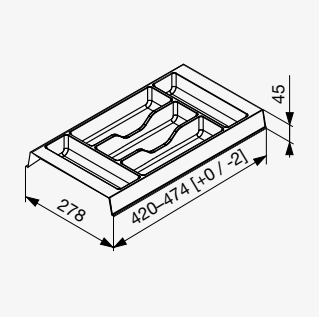

ⓘ **F007662**

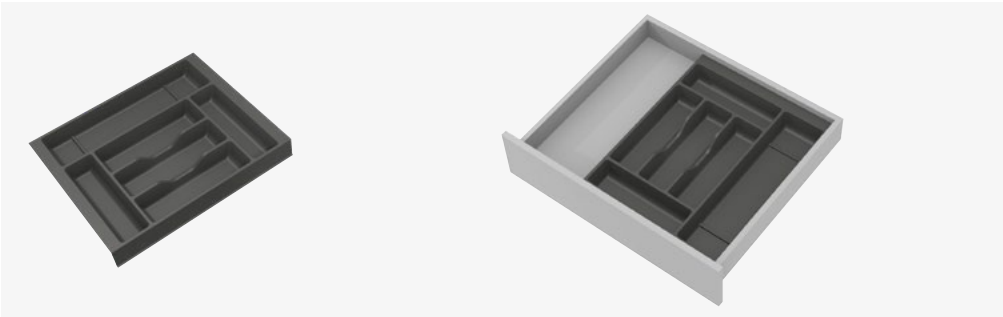

ⓘ **F007663** – mindkét oldalra elhelyezhető a fiókban

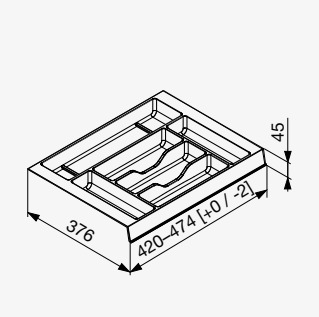

ⓘ **F007663**

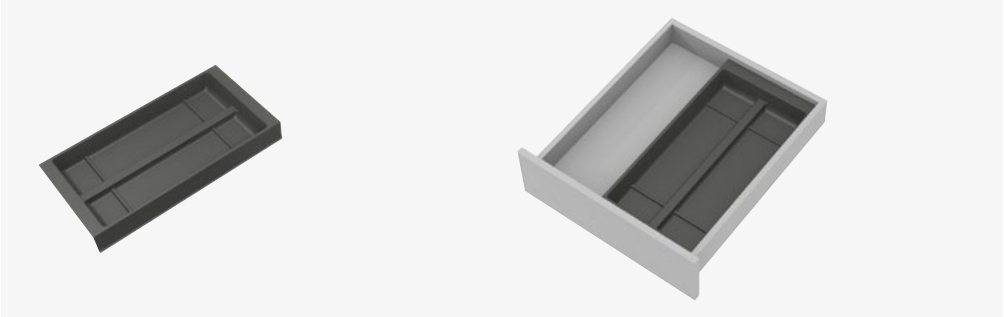

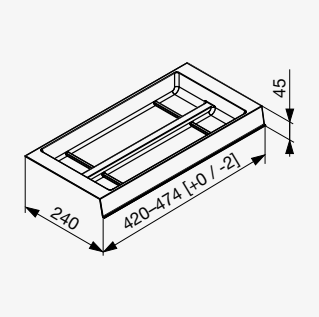

ⓘ **F007664 – mindkét oldalra elhelyezhető a fiókban**

ⓘ **F007664**

Evőeszköztartó szélessége [mm]	Pozíció	Kód	Mélység [mm]
266	Oldal [bal vagy jobb]	**F007661**	420–474 [+0 / -2]
278	Középen	**F007662**	
376	Oldal [bal vagy jobb]	**F007663**	
240	Oldal [bal vagy jobb]	**F007664**	

ⓘ **Javasoljuk kiegészíteni egy tapadásmentes betéttel, pl. F003490.**

ⓘ **Alkalmazási példa –** Az összes evőeszköztartó tálca kombinálása lehetséges az ideális összeállításhoz. Például **F007663 + F007662 + F007664.**

Riex GM22 kiegészítők a evőeszköztartó tálcákhoz

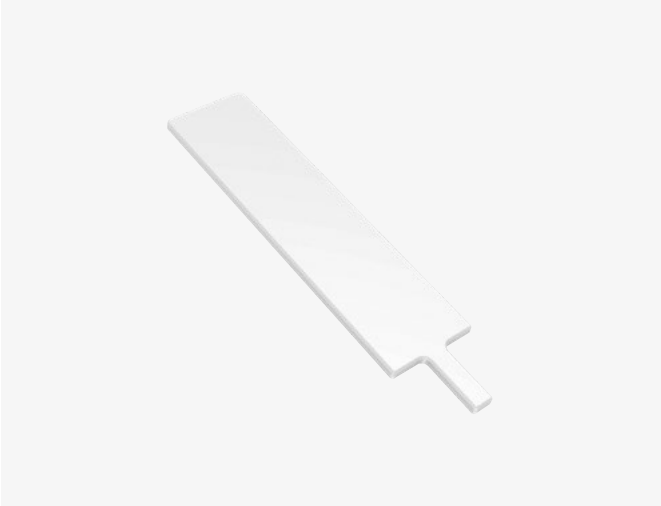

ⓘ **F007665**

ⓘ **F007666**

Kód	Kiegészítő típusa	Termékhez
F007665	Késtartó [fa]	**F007663 F007664**
F007666	Vágódeszka	**F007664**

Riex GM50 evőeszköztartók

- Klasszikus design
- Sima felület
- 500 mm mélységű szekrényekhez
- A mérete könnyen csökkenthető

Szekrény szélessége [mm]	Ezüst	Fehér	Termék méretek		
			Szélesség [mm]	Mélység [mm]	Magasság [mm]
300	F003443	F003434	235	490	50
400	F003444	F003435	335		
450	F003445	F003436	385		
500	F003446	F003437	435		
600	F003447	F003438	535		
700	F003448	F003439	635		
800	F003449	F003440	735		
900	F003450	F003441	835		

Maximális méretcsökkentés: szélesség – 25 mm-ig, mélység – 40 mm-ig.

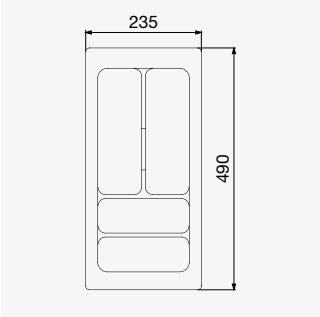

ⓘ 300 / 500

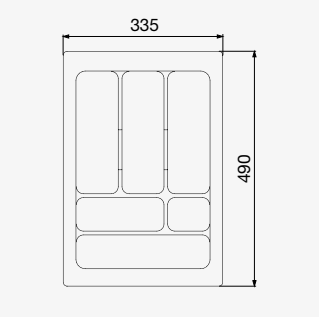

ⓘ 400 / 500

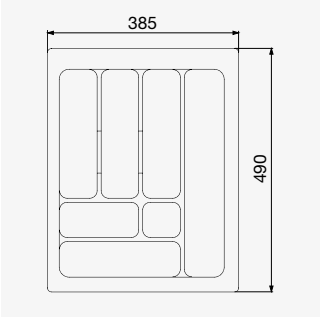

ⓘ 450 / 500

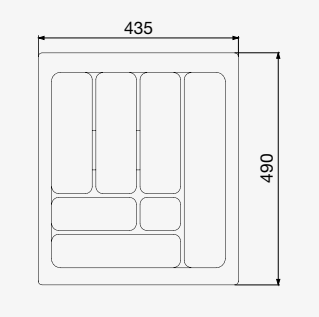

ⓘ 500 / 500

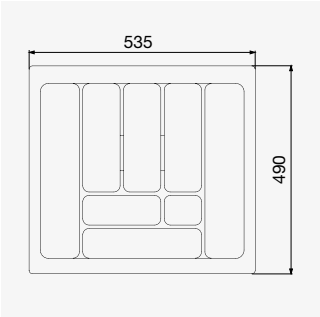

ⓘ 600 / 500

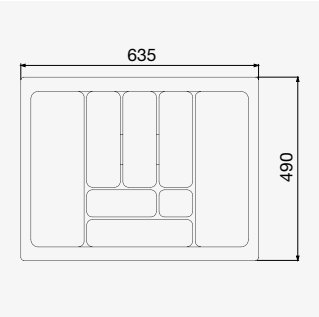

ⓘ 700 / 500

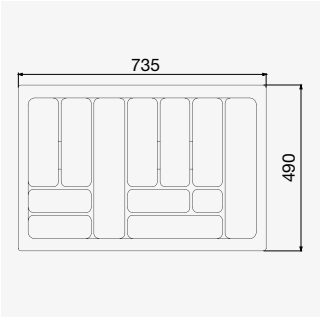

ⓘ 800 / 500

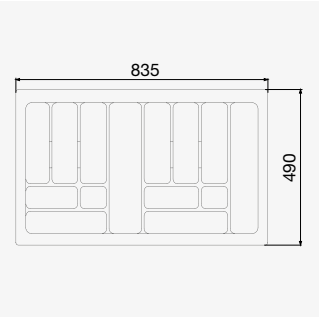

ⓘ 900 / 500

Riex GM45 evőeszköztartó [450-es mélységhez]

- Klasszikus design
- Sima felület
- 450 mm mélységű szekrényekhez
- A mérete könnyen csökkenthető

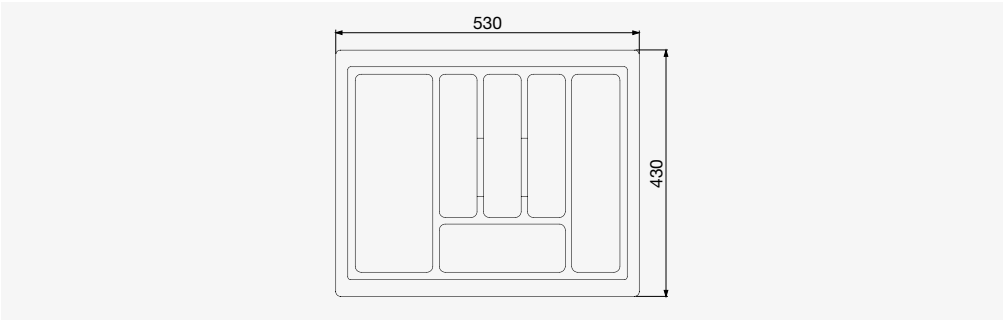

Szekrény szélessége [mm]	Ezüst	Fehér	Termék méretek		
			Szélesség [mm]	Mélység [mm]	Magasság [mm]
600	F003451	F003455	530	430	50
900	F003452	F003456	830		

Maximális méretcsökkentés: szélesség – 20 mm-ig, mélység – 20 mm-ig.

Riex GM51 fiókbetét tányérokhoz

- Egyszerű behelyezés 800 mm széles fiókba
- A mérete könnyen csökkenthető

Szekrény szélessége [mm]	Ezüst	Fehér	Termék méretek		
			Szélesség [mm]	Mélység [mm]	Magasság [mm]
800	F003458	F003457	735	490	50

Csúszásgátló betétek

- Egyszerű behelyezés a fiókba
- Számos szín és felület
- Könnyen illeszthető adott mérethez
- Használható polcokhoz és konyhai tárolórendszerekhez is

Riex GM80 csúszásgátló betét, laponként

Globe fekete

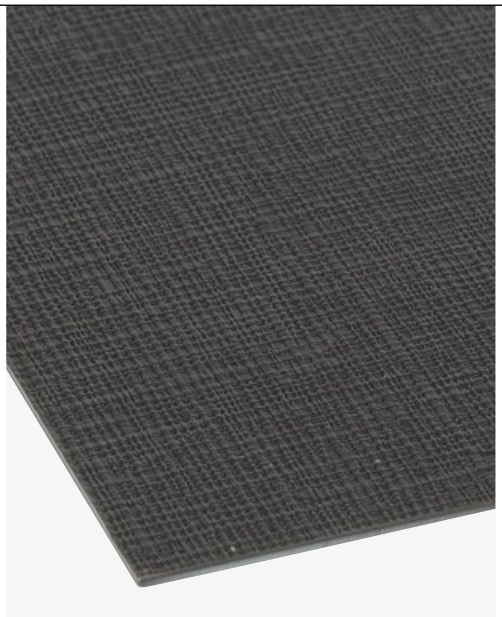

Vászon szürke

- A fiók méretéhez vágható
- 2-féle felület
- Lap formátum 1 mm vastagsággal
- Akár ragasztó használata nélkül is
- Elővágva RiexTrack-hez

Szekrény szélessége [mm]	Globe fekete	Szürke vászon	Termék méretek		
			Szélesség [mm]	Mélység [mm]	Vastagság [mm]
600	F003467	F003485	522	474	1
700	F003468	F003486	622		
800	F003581	F003487	722		
900	F003560	F003488	822		

Riex GM82 csúszásgátló betét, tekercsben

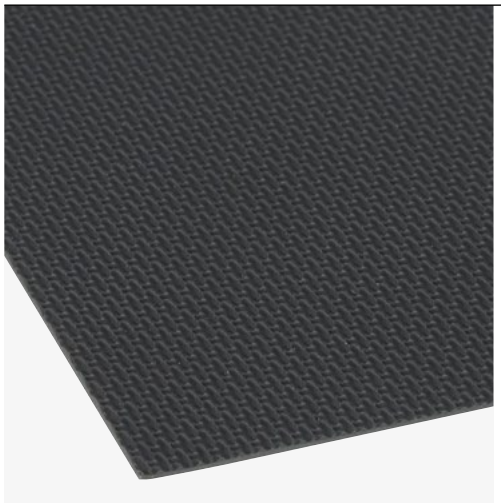

● Antracit

○ Fehér

- Ideális nem szabványos méretekhez
- Vastagság: 1,2 mm
- Solid SoftGrip kialakítás

Szélesség [mm]	Szín	Kód	Hosszúság [m]	Vastagság [mm]
600	Antracit	F003490	10	1,2
	Fehér	F003494		

Riex GM85 csúszásgátló betét, tekercsben, vízzáró

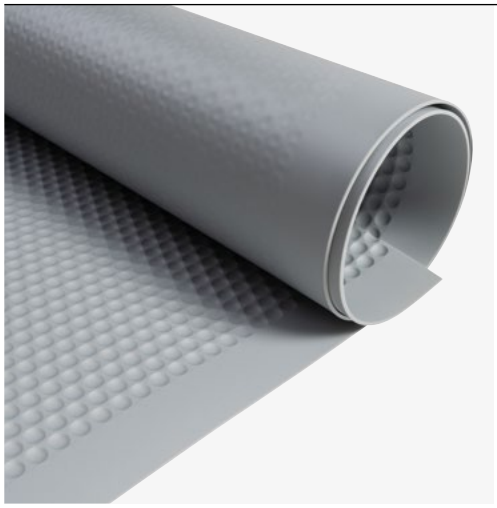

● Ezüst

Szélesség [mm]	Szín	Kód	Hosszúság [mm]	Vastagság [mm]
600	Ezüst	F003559	1200	1,2

IF csúszásgátló betét tekercsben

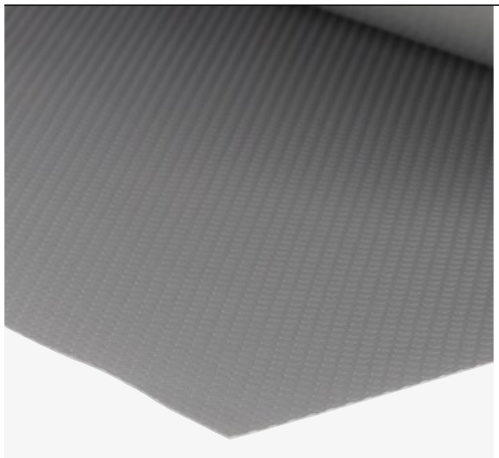

Világosszürke

Antracit

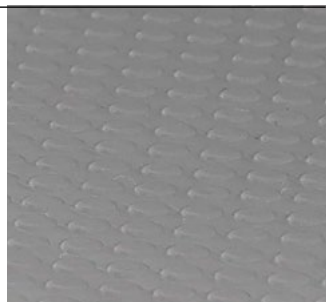

Világos szürke – kinagyított részlet

Érdes felület

Szélesség [mm]	Szín	Kód	Hosszúság [m]	Vastagság [mm]
480	Világosszürke	F002736	20	1,2
	Antracit	F002737		

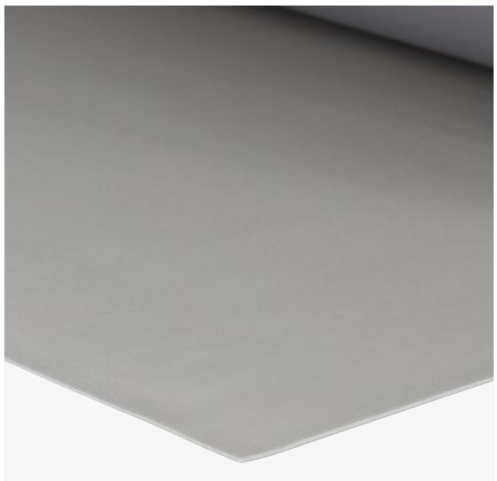

Világosszürke

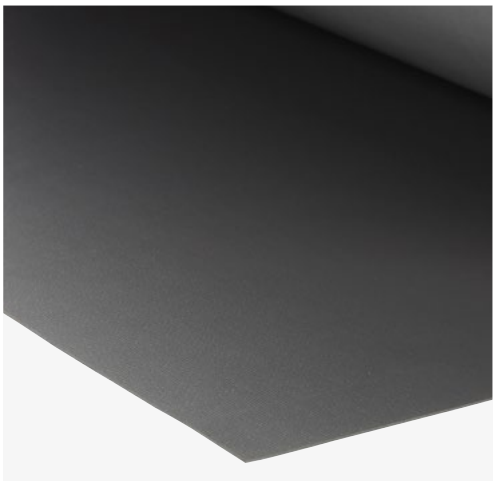

Antracit

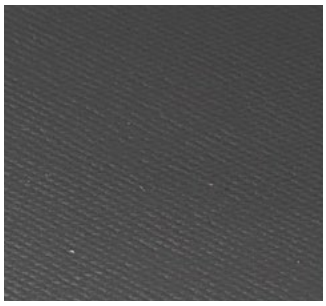

Antracit – kinagyított részlet

Hullámos felület

Szélesség [mm]	Szín	Kód	Hosszúság [m]	Vastagság [mm]
480	Világosszürke	F002738	20	1,2
	Antracit	F002739		

Szellőzőrácsok és szellőzőkarikák

Riex GV44 alumínium szellőzőrács

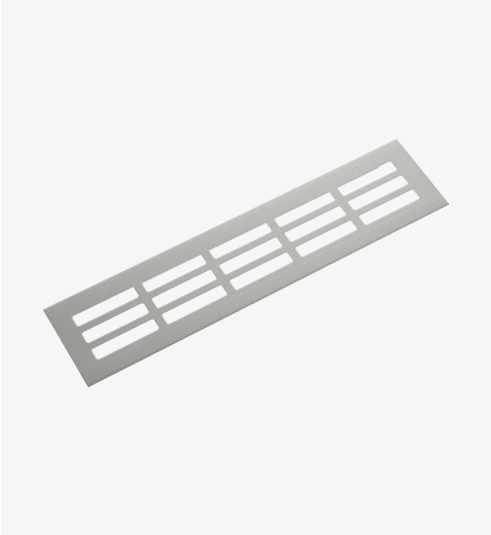

● Rozsdamentes acél utánzat

○ Fehér

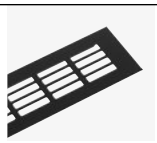

● Matt fekete

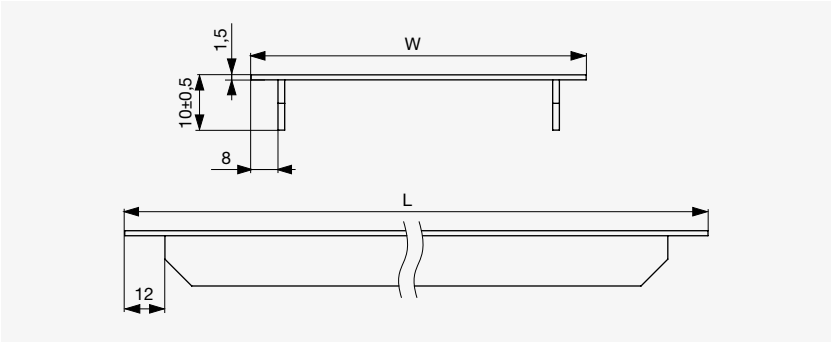

● Eloxált alumínium

Szélesség W [mm]	Hosszúság L [mm]	Eloxált alumínium	Rozsdamentes acél utánzat	Fehér	Matt fekete
60	250	F000951	F000974	F000997	F007363
	400	F000952	F000975	F000998	F007364
	500	F000953	F000976	F000999	F007365
	600	F000954	F000977	F001000	F007366
	800	F000955	F000978	F001001	F007367
	1000	F000956	F000979	F001002	F007368
80	250	F000957	F000980	F001003	F007369
	400	F000958	F000981	F001004	F007370
	500	F000959	F000982	F001005	F007371
	600	F000960	F000983	F001006	F007372
	800	F000961	F000984	F001007	F007373
	1000	F000962	F000985	F001008	F007374
100	250	F000963	F000986	F001009	F007375
	400	F000964	F000987	F001010	F007376
	500	F000965	F000988	F001011	F007377
	600	F000966	F000989	F001012	F007378
	800	F000967	F000990	F001013	F007379
	1000	F000968	F000991	F001014	F007380
150	400	F000969	F000992	F001015	F007381
	500	F000970	F000993	F001016	F007382
	600	F000971	F000994	F001017	F007383
	800	F000972	F000995	F001018	F007384
	1000	F000973	F000996	F001019	F007385

Riex GV23 szellőzőkarika, átmérő 35 mm

● Fekete

● Szürke

● Barna

● Bükk

Szín	Kód
Fehér	F001020
Fekete	F001021
Szürke	F001022
Barna	F001023
Bükk	F001024

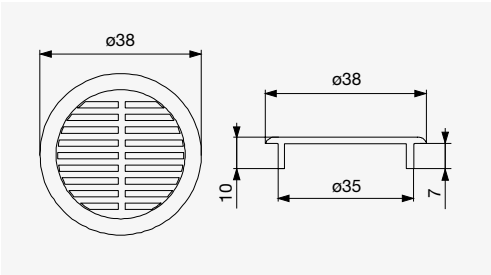

○ Fehér

Riex GV25 szellőzőkarika, átmérő 50 mm

● Fekete

● Szürke

● Barna

● Bükk

Szín	Kód
Fehér	F001025
Fekete	F001026
Szürke	F001027
Barna	F001028
Bükk	F001029

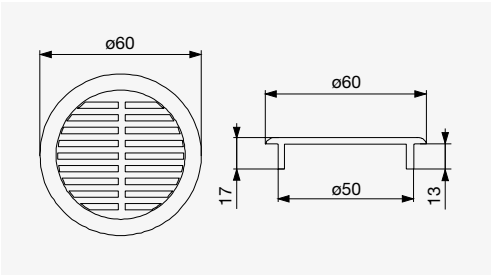

○ Fehér

Munkalap tartozékok

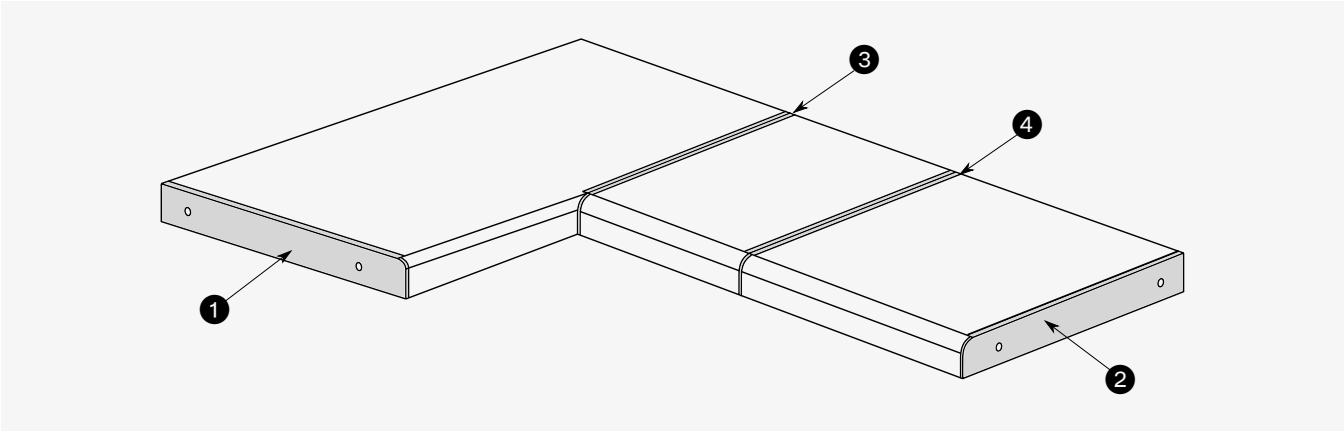

Riex GI37 munkalap profilok, 3 mm rádiusz, eloxált alumínium

❶ F001201

❷ F001202

❸ F001203

❹ F001204

	Felhasználás	Oldal	Kód	Magasság [mm]	Hosszúság [mm]
❶	Végzáró profil	Bal	F001201	38	600
❷	Végzáró profil	Jobb	F001202		
❸	Sarokfordító profil	Bal / jobb	F001203		
❹	Hosszabbító profil	Bal / jobb	F001204		

Riex GI35 munkalap profilok, 0 mm rádiusz, eloxált alumínium

❶ F001205

❷ F001206

❸ F001207

	Felhasználás	Oldal	Kód	Magasság [mm]	Hosszúság [mm]
❶	Végzáró profil	Bal	**F001205**	38	600
❷	Végzáró profil	Jobb	**F001206**		
❸	Sarokfordító profil	Bal / jobb	**F001207**		

Riex GI22 tartókonzol bárpulthoz, rozsdamentes acél

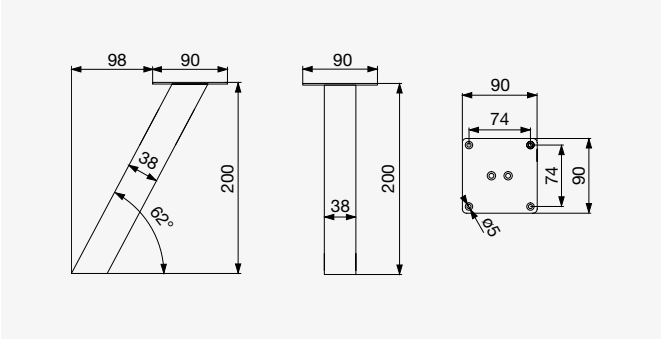

ⓘ F001198

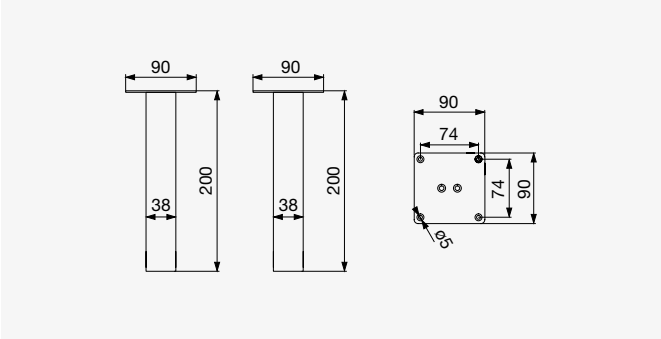

ⓘ F001199

Dőlés	Kód
Ferde	**F001198**
Függőleges	**F001199**

Riex konyhai szorterek és szemetesek

Fedezze fel olasz gyártású konyhai szortereinket. Hatékony szervezésre tervezve, ezek a termékek funkcionalitást és elegáns stílust ötvöznek. Válasszon több színopció közül, hogy feldobja konyhája megjelenését. Tapasztalja meg az olasz design kiválóságát még ma, és emelje otthona szervezettségét.

Csoportok, ahol megtalálhatóak termékeink:
- Kihúzható szorterek csúszóval
- Kihúzható szorterek és kosarak
- Belső szorterek fiókokba

Kihúzható szorterek sínekkel

Riex GN88 szorterek sínekkel, antracit

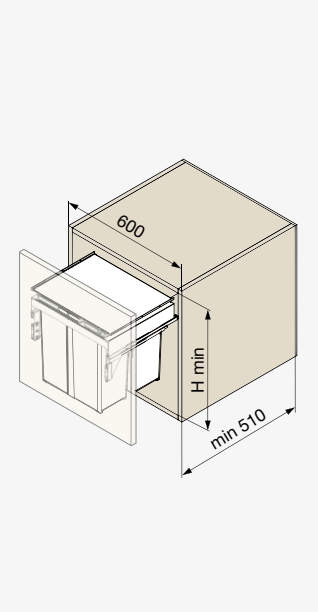

- Teljes térfogat akár 80 literig
- 3 magasság közül választható: 529, 485 és 320 mm
- Teljes kihúzású sínek, csillapított záródással
- Alkalmas szekrényekhez 16–19 mm oldalvastagsággal
- Fém fedél, ideális szivacsok és kesztyűk elhelyezésére
- A 29 l és 17 l-es tárolók kiegészíthetők deodorizáló szórófejjel ellátott fedéllel **F008356**

Csomag tartalma:
- Szeméttárolók fedéllel
- Keret
- Pár csúszó
- Telepítési útmutató

ⓘ **F007623**

ⓘ **F007624**

ⓘ **F007625**

Szekrény szélessége [mm]	Tárolók térfogata [L]	Kód	Telepítési kód magassága – minimális H [mm]
600	2 × 29 + 2 × 8	F007623	485
	2 × 17 + 2 × 8	F007624	320
	2 × 40	F007625	529

Riex GN87 szorterek sínekkel, antracit

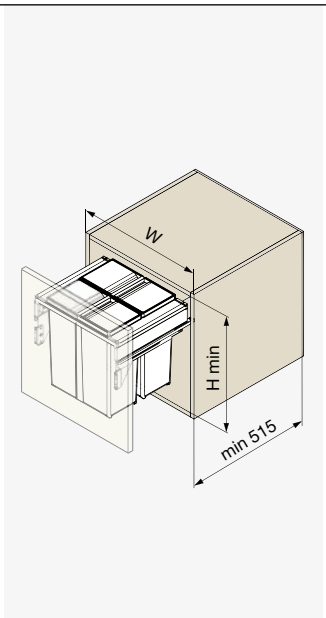

- Elérhető szélességek: 300, 400, 450, 500, 600 mm
- Teljes térfogat akár 80 l
- Fedéllel felszerelt tárolók
- Teljes kihúzású sínek csillapított záródással
- 3 magasság választható: H506, H463 és H304 mm
- Megfelelő szekrényekhez 16–19 mm oldalvastagsággal
- Fém keret műanyag oldalakkal.
- Fém középső tartók.
- A 29 l és 17 l-es tárolók kiegészíthetők deodorizáló szórófejjel ellátott fedéllel **F008356**

Csomag tartalma:
- Kukák fedéllel
- Keret
- Sínek
- Telepítési útmutató

ⓘ **F007626 [300]**

ⓘ **F007628 [450]**

ⓘ **F007627 [400]**

ⓘ **F007629 [500]**

Szekrény szélessége – W [mm]	Tárolók térfogata [L]	Kód	Telepítési kód magassága – minimális H [mm]
300	1 × 40	**F007626**	511
400	2 × 29	**F007627**	468
450	2 × 29	**F007628**	
500	2 × 40	**F007629**	511

F007631 [600]

F007632 [600]

Szekrény szélessége – W [mm]	Tárolók térfogata [L]	Kód	Telepítési magasság – H min [mm]
600	2 × 29 + 2 × 8	F007630	463
	2 × 17 + 2 × 8	F007631	304
	2 × 40	F007632	506

Riex fix fedelek / polcok a GN87-hez, antracit

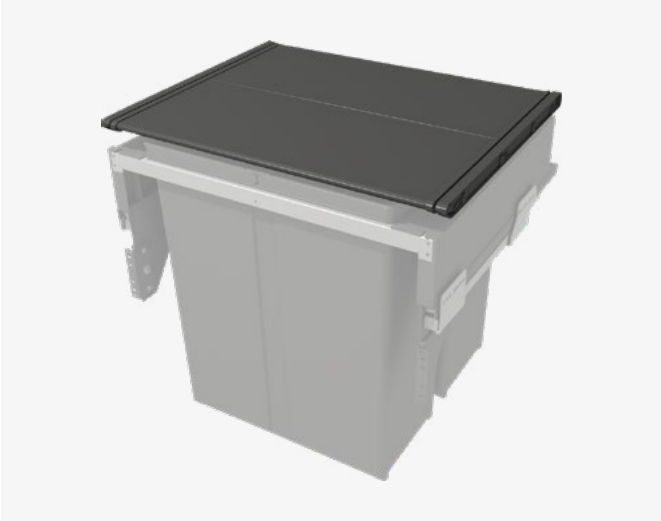

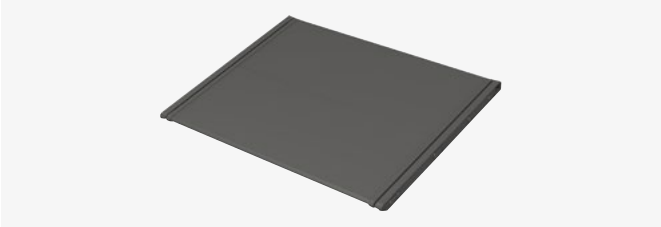

Műanyag verzió

Fém verzió

Szekrény szélessége [mm]	Anyag	Kód
300	Műanyag	F008276
	Fém	F008281
400	Műanyag	F008275
	Fém	F008280
450	Műanyag	F008274
	Fém	F008279
500	Műanyag	F008273
	Fém	F008278
600	Műanyag	F008272
	Fém	F008277

Riex GN86 szorterek duplafalú sínekkel történő szereléshez, antracit

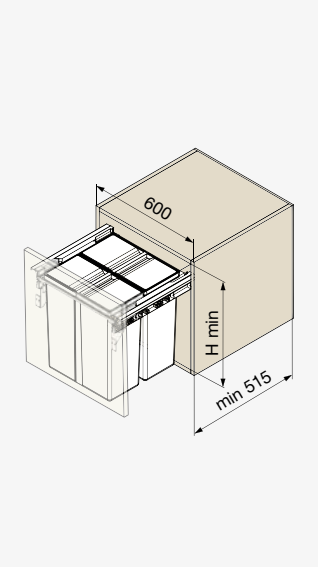

- Szorter normál [nem vékony] duplafalú fiókokhoz
- Univerzális megoldás különböző típusú fiókokhoz
- A 29 l és 17 l-es tárolok kiegészíthetők deodorizáló szórófejjel ellátott fedéllel **F008356**

Csomag tartalma:
- Tárolók fedőkkel
- Keret
- Telepítési útmutató
- Duplafalú fióksínt nem tartalmaz

A teljes szett eléréséhez használja a dupla falú fióksíneket 500 mm vagy 450 mm hosszban és a magasság ± 86 mm lehet. például: NX40 – F000441 vagy F000440.

F007633

F007634

F007635

Szekrény szélessége [mm]	Tárolók térfogata [L]	Kód	Telepítési kód magassága – minimális H [mm]
600	2 × 29 + 2 × 8	F007633	468
	2 × 17 + 2 × 8	F007634	303
	2 × 40	F007635	511

Riex fix fedők / polcok a GN86-hoz, antracit

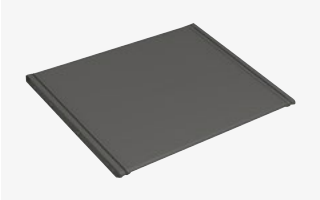

F008272

F008277

Szekrény szélessége [mm]	Anyag	Kód
600	Műanyag	F008272
	Fém	F008277

Riex GN87 / GN86
fedél permetezővel 17 L vagy 29 L szemetesekhez, antracit

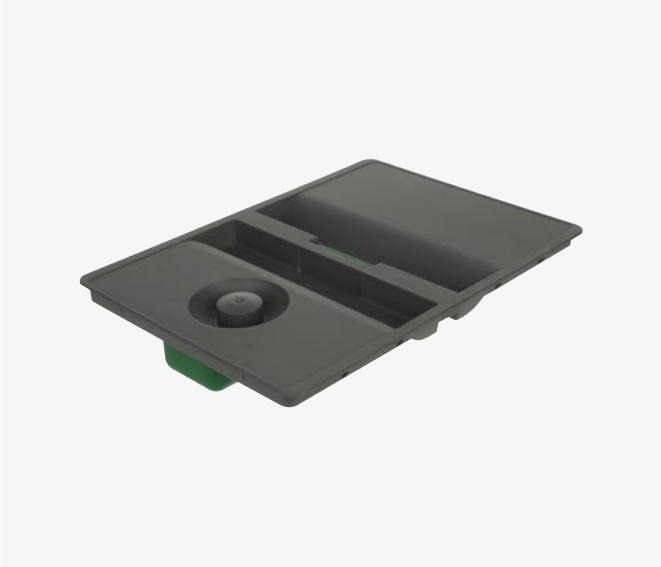

- Szemetes fedél deodorizáló tartállyal és permetezővel
- A szoros illeszkedésű fedél megakadályozza a szagok elszivárgását a szemetesből, és lehetővé teszi a szemetes tartalmának szagsemlegesítővel történő permetezését
- Minden 17 és 29 literes tartályhoz használható

Szemetesekhez [L]	Szín	Kód
17 és 29	Antracit	**F008356**

Riex GN09 fiókba építhető szorter, antracit

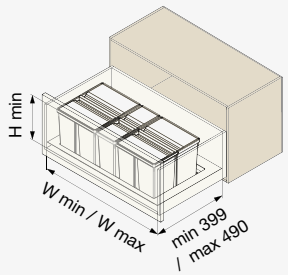

- A tálca a tárolókkal egyszerűen a fiók aljára helyezhető
- Nagy térfogatú tároló akár 26 literig
- Ideális megoldás a mosogató alatti fiókokhoz

A tárolók csomagja tartalmazza:
- Tárolókat fedéllel

A tálca csomagja tartalmazza:
- Alsó tálcát

ⓘ A talp külön vásárolható meg.

ⓘ **F007654 + F007655**

ⓘ **F007656 + F007657**

ⓘ **F007658 + F007660**

ⓘ **F007659 + F007660**

Szekrény szélessége [mm]	Tárolók térfogata [L]	Tároló kód		Tálca kód	Telepítési magasság H min [mm]	Tálca szélessége W min / W max [mm]
900	2 × 26 + 1 × 11	**F007654**	+	**F007655**	280	730 / 840
700 / 800	1 × 26 + 2 × 11	**F007656**		**F007657**		580 / 740
600	1 × 26 + 1 × 11	**F007658**		**F007660**		429 / 540
600	1 × 26 + 1 × 11	**F007659**			212	

Riex GN52 szorterek csúszókkal, alsó telepítéssel, antracit

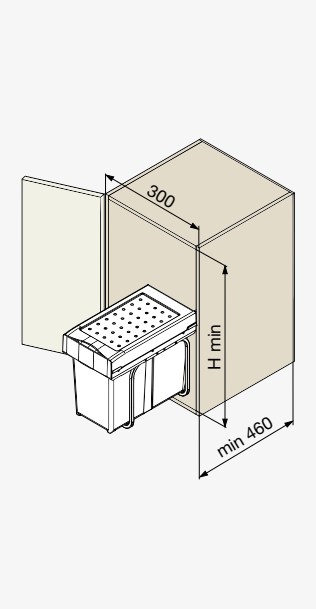

- Alapmodell a szekrény aljára történő telepítéshez
- Nem automatikusan kihúzható
- Könnyen telepíthető
- Összeszerelt és készen áll a telepítésre

Csomag tartalma:
- Tárolók
- Keret fedéllel és sínekkel
- Telepítési útmutató

F007640

F007641

F007642

Szekrény szélessége [mm]	Tárolók térfogata [L]	Kód	Telepítési magasság – H min [mm]
300	1 × 40	F007640	542
	1 × 30	F007641	408
	3 × 10	F007642	408

Riex GN58 szorterek alsó kihúzású rendszerrel

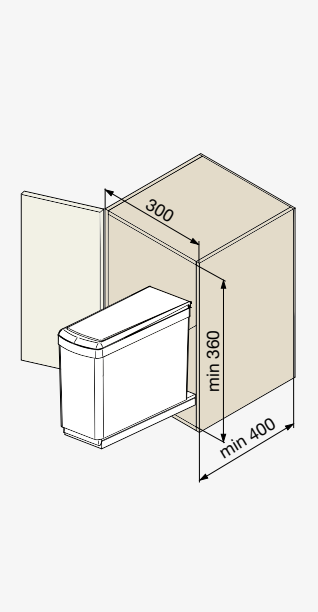

- Alapmodell fenékre történő telepítéshez
- Kézzel húzható ki
- Különböző színek

Csomag tartalma:
- Tárolók fedéllel
- Keret az alsó rendszerrel
- Telepítési útmutató

F007643

F007646

F007644

F007647

F007645

Szekrény szélessége [mm]	Tárolók térfogata [L]	Szín	Kód	Telepítési magasság [mm]
300	2 × 7,5	Fehér	F007643	360
		Világos szürke	F007644	
	1 × 16	Fehér	F007645	
		Világos szürke	F007646	
		Szürke + rozsdamentes acél	F007647	

Riex GN50 szorterek automatikus kihúzó rendszerrel, kvarc szürke

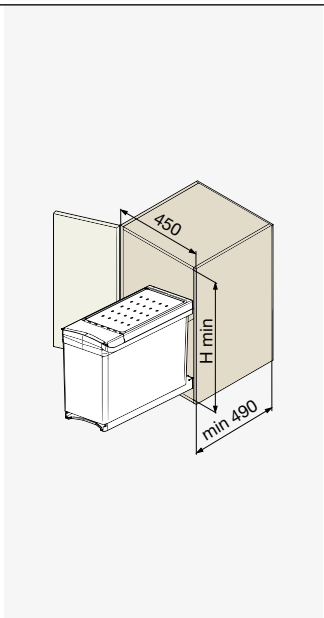

- Egyszerű, de okos megoldás automatikus kihúzással
- 2 magasság és térfogat

Csomag tartalma:
- Tárolók
- Keret fedéllel és az alsó szerelésű sínekkel
- Telepítési útmutató

Szekrény szélessége [mm]	Tárolók térfogata [L]	Kód	Telepítési magasság – H min [mm]
450	2 × 21	**F007648**	438
	2 × 16	**F007649**	377

Riex GN37 szorterek

- Egyszerű kerek modell automata nyitófedéllel
- Rozsdamentes acél vagy műanyag burkolat

Csomag tartalma:
- Tároló
- Telepítéshez szükséges keret
- Telepítési útmutató

ⓘ **F007650**

ⓘ **F007652**

ⓘ **F007651**

ⓘ **F007653**

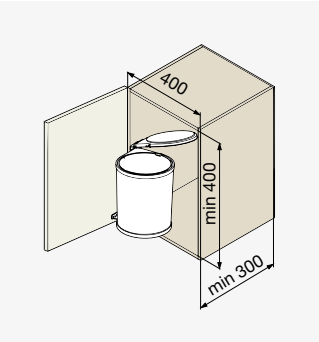

Szekrény szélessége [mm]	Tárolók térfogata [L]	Szín	Kód	Telepítési magasság
400	13	Szürke + rozsdamentes acél	**F007650**	400
		Fekete + rozsdamentes acél	**F007651**	
		Fehér	**F007652**	
		Szürke	**F007653**	

Kihúzható szorterek és kosarak

Riex GN57 szorterek alsó sínekkel, szürke

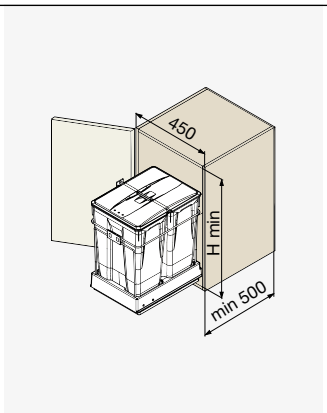

- Egyszerű, de masszív megoldás alsó sínekkel
- Frontrogzítők opcionálisan választhatók
- Többcélú tároló, felakasztható a konyhaszekrény ajtajára - munkalap alá

Csomag tartalma:
- Tárolók tetőkkel
- Keret az alsó rögzített csúszókkal
- Telepítési útmutató

ⓘ **F007636**

ⓘ **F007637**

Szekrény szélessége [mm]	Tárolók térfogata [L]	Kód	Telepítési magasság – H min [mm]
450	2 × 35	**F007636**	600
	2 × 30	**F007637**	518

Riex GN57 szorter többcélú tároló, szürke

ⓘ **F007639**

Kód	Kiegészítő típusa
F007639	Többcélú tároló 5 literes szürke színben zöld fedéllel

Riex GN57 szorter frontrögzítő

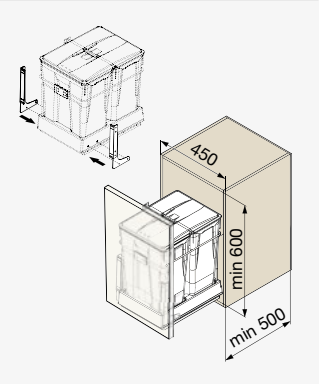

ⓘ **F007638**

Kód	Kiegészítő típusa
F007638	Frontrögzítő ajtóra

Szennyestartók és fürdőszobai felszerelések

Riex GN76 szennyeskosarak a függesztett dupla falú sínekhez, fehér színben

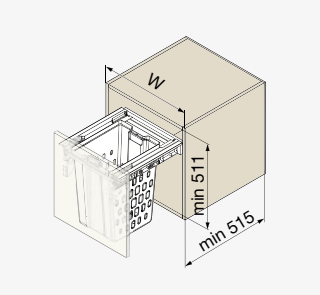

- Univerzális megoldás különböző fiók márkákhoz
- Minden fehér színben

Csomag tartalma:
- Szemetesek
- Szerelvényező keret dupla falú sínekhez
- Szerelési útmutató
- Az egyszemélyes kosár verzió esetén ügyeljen arra, hogy ne legyen munkalap a kosár felett, amely megakadályozza annak kihúzását

ⓘ A teljes készlethez használja a 500 mm hosszú és + / - 86 mm magas dupla falú síneket, például: ND30 – **F004585**

Szekrény szélesség – W [mm]	Szemetesek térfogata [L]	Kód	Szerelési magasság [mm]
600	2 × 40	**F007679**	511
500	1 × 50	**F007680**	
450	1 × 50	**F007681**	
400	1 × 40	**F007682**	

Riex GN77 billenő szennyeskosarak, fehér

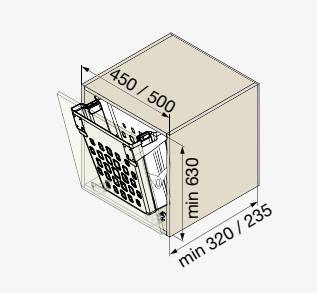

- Minden kiegészítő elérhető
- A pántokat és nyitó mechanizmust külön kell megrendelni

Csomag tartalma:
- Szemetesek fém kerettel

Az ajtót 2 pánttal és nyitó mechanizmussal kell rögzíteni.
- Ajánlott ráütődő pántok – például **F000001** vagy **F000058**
- Ajánlott nyitó mechanizmus: **F008075**

Szekrény szélessége-től [mm]	Szemetesek térfogata [L]	Kód	Szerelési magasság [mm]
450	1 × 50	**F007683**	630
500	1 × 40	**F007684**	

Riex GM04 és GM05 mosogató alatti betétek

- Védőtok a mosogató alatti fiók aljának vágásánál
- Két mélységben elérhető, oldalsó / első tálcákkal felszerelve
- Az összes modell antracit és fehér színben is elérhető

F007707

F007674

F007677

F007678

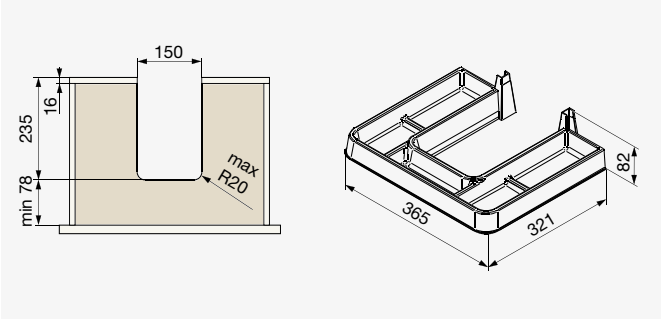

GM04 [L] – F007673, F007707

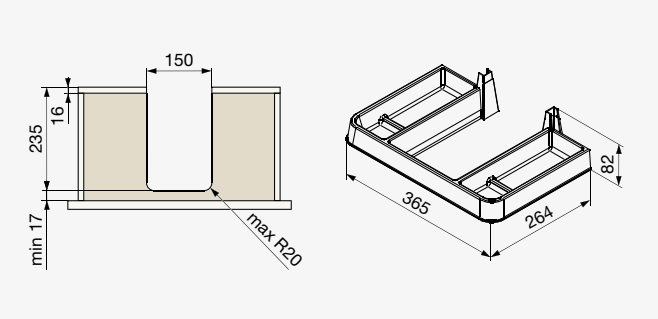

GM04 [S] – F007674, F007708

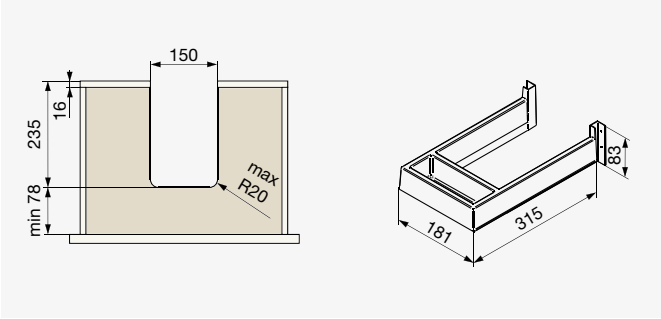

GM05 [L] – F007675, F007677

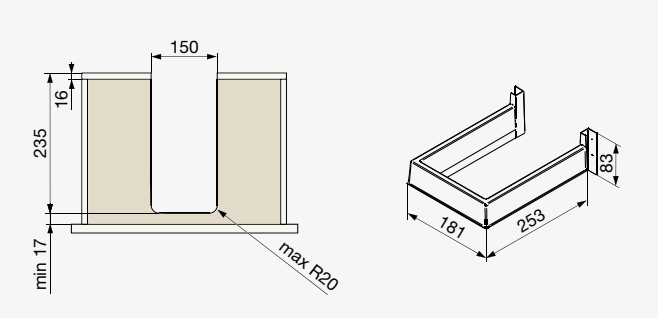

GM05 [S] – F007676, F007678

Modell	Szekrény szélessége [mm]	Min. fiók mélység [mm]	Szín	Kód
GM04	500	350 [L]	Fehér	F007673
			Antracit	F007707
		270 [S]	Fehér	F007674
			Antracit	F007708
GM05	300	350 [L]	Fehér	F007675
			Antracit	F007677
		270 [S]	Fehér	F007676
			Antracit	F007678

Konyhai tárolórendszerek

Fedezze fel a Kesseböhmer és Riex konyhai tárolórendszereihez kínált kiegészítőinket, beleértve a különböző sarokszekrény változatokat és egyéb megoldásokat kisebb és nagyobb terekhez. A konyhai tároló rendszerek az egyik legátfogóbb kategóriát képezik a bútorkiegészítők között, mivel az összes konyhaszekrény típushoz kínálnak felszerelést. Itt találhatók kamra egységek élelmiszertároló szekrényekhez, kihúzható és forgatható polcok alsószekrényekhez, valamint sarokszekrényekben való térkihasználást segítő mechanizmusok. A felső konyhaszekrényekhez rozsdamentes acélból készült tárolórácsot kínálunk az edények lecsepegtetéséhez.

● **Tárolóegységek** **10.3**
Kesseböhmer CONVOY Lavido 10.4
Kesseböhmer CONVOY Premio 10.6
Kesseböhmer TANDEM II 10.9
Kesseböhmer TANDEM Side 10.11
Kesseböhmer DISPENSA 10.13
Riex GX53 / GX58 10.17

● **Sarokszekrények** **10.19**
Kesseböhmer LeMans II 10.20
Kesseböhmer MagicCorner 10.22
Kesseböhmer Revo 90° 10.24
Kesseböhmer Carousel 270° 10.25
Riex GP68 kihúzható sarokkosár 10.26
Riex GP58 kihúzható sarokkosár 10.27
Riex GP63 kihúzható sarokkosár 10.28
Riex GP28 forgótálca 10.29
Riex GP13 forgótálca 10.30

● **Alsószekrények** **10.31**
Kesseböhmer No. 15 10.32
Kesseböhmer COMFORT II 10.34
Kesseböhmer DISPENSA junior III 10.36
Kesseböhmer DISPENSA junior slim 10.39
Kesseböhmer cleaningAGENT 10.42
Riex oldalkosarak keret nélkül 10.43
Riex oldalkosarak kerettel 10.45
Riex alsó kosarak 10.46

● **Felsőszekrények és rendszerezők** **10.47**
Kesseböhmer iMove 10.48
Riex edénycsepegtetők 10.49
Kesseböhmer SpaceFlexx 10.50

Tárolóegységek

Kesseböhmer CONVOY Lavido

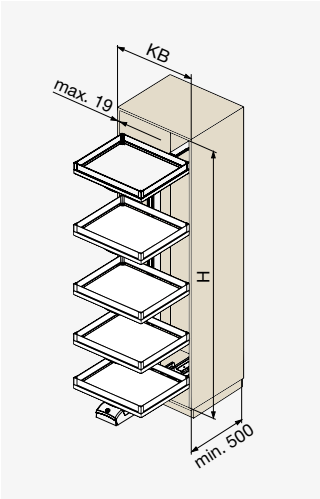

- Kamraszekrény egység ajtócsatlakozás nélkül

Az összeszereléshez szükséges megrendelni:
- Keret
- Sín
- Kosarak tartozékokkal

Választható kiegészítők:
- eTouch rendszer elektromos nyitáshoz és csukáshoz

● CONVOY Lavido keret

● Antracit

● Ezüst

Szekrény magassága H [mm]	Antracit	Ezüst	Magasság [mm]	Szekrény mélysége [mm]
1800–1899	F005171	F005170	1430	min. 500
1900–1999	F005173	F005172	1530	
2000–2099	F005175	F005174	1630	

● CONVOY Lavido sín

- Teljes kihúzású sín integrált csillapítással a nyitáshoz és csukáshoz
- Terhelhetőség 130 kg

Antracit	Szürke
F005204	F005205

● CONVOY Lavido kosárkészlet tartozékokkal

ⓘ F005207

ⓘ F005206

A csomag tartalma:
- 1 tálca integrált felső sínnel
- 4 tálca, állítható magasságú
- 5 kiegészítő doboz
- 1 merevítő tartó
- 1 rögzítő tartó
- 1 fogantyú

Szekrény szélessége KB [mm]	Antracit	Fehér / króm	Kosarak száma	Szélesség [mm]	Mélység [mm]
500	F005207	F005206	5	450	470
600	F005209	F005208	5	550	

● CONVOY Lavido cserekosarak

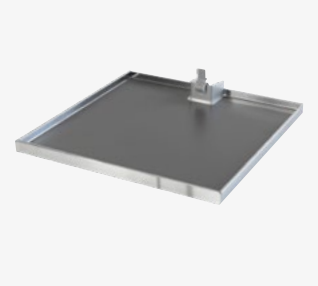

- A cserélhető kosár csomag tartalmazza az összes kosár tartozékot, beleértve az üveg oldalfalakat

Szekrény szélessége [mm]	Antracit	Fehér / króm
500	F005211	F005210
600	F005213	F005212

Csomagolva 1 kosaranként.

● CONVOY Lavido eTouch elektromos nyitás / zárás

- Választható kiegészítők
- Az elektromos motor a fogantyún lévő gomb megnyomásával nyitja ki az egységet
- Teljes nyitás és teljes csukás
- A készlet tartalmazza a motort EU-DIN csatlakozóval és fogantyúval

Ajtónyitás	Szürke
Teljes	F005214

Kesseböhmer CONVOY Premio

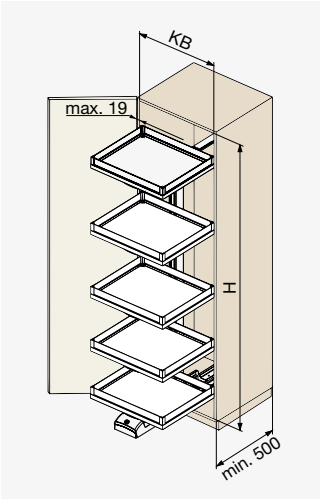

- Kamraszekrény egység ajtócsatlakozással

Az összeszereléshez szükséges megrendelni:
- Keret
- Sín
- Kosarak tartozékokkal

Választható kiegészítők:
- eTouch rendszer elektromos nyitáshoz és csukáshoz

● CONVOY Premio keret

● Antracit

● Ezüst

Szekrény magassága H [mm]	Antracit	Ezüst	Magasság [mm]	Szekrény mélysége [mm]
1800–1899	F005171	F005170	1430	min. 500
1900–1999	F005173	F005172	1530	
2000–2099	F005175	F005174	1630	

● CONVOY Premio sín

- Teljes kihúzású sín integrált csillapítással a nyitáshoz és csukáshoz
- Terhelhetőség 130 kg

Antracit	Szürke
F005215	F005216

● CONVOY Premio kosárkészletek tartozékokkal

ⓘ F005218

ⓘ F005217

A csomag tartalma:
- 1 tálca integrált felső sínnel és vezérlőkarral
- 4 tálca, állítható magasságú
- 5 kiegészítő doboz
- 1 támasztó tartó
- 1 rögzítő kapocs
- 2 frontrögzítő
- 1 alsó vezérlőkar

Szekrény szélessége KB [mm]	Ajtó nyitásirány	Antracit	Fehér / króm	Kosarak száma	Szélesség [mm]	Mélység [mm]
600	Jobb	F005218	F005217	5	550	470
	Bal	F005220	F005219			

● CONVOY Premio cserekosarak

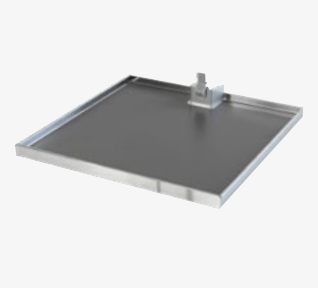

- A cserélhető kosár csomag tartalmazza az összes kosár tartozékot, beleértve az üveg oldalfalakat

Szekrény szélessége [mm]	Antracit	Fehér / króm
600	F005222	F005221

Csomagolva 1 kosaranként.

● CONVOY Premio eTouch elektromos nyitás / zárás

ⓘ F005342

ⓘ F005176

- Választható kiegészítők
- Az elektromos motor az ajtó megnyomásával nyitja ki az egységet
- Részleges nyitásnál az ajtó 44 mm-re nyílik
- A készlet tartalmazza a motort EU-DIN csatlakozóval, a frontérzékelőt és a hozzá tartozó adaptert

Ajtónyitás	Szürke
Teljes	F005342
Részleges	F005176

● CONVOY Premio tartozékok

ⓘ F005177

ⓘ F005178

- Az ajtó fogantyú nélküli nyitásához

Típus	Leírás	Szürke
Nyitásrásegítő dugattyú [push-to-open] befúrható	22–34 N	F005177
Nyitásrásegítő dugattyúhoz [push-to-open] adapter	Külső felszerelésre	F005178

Kesseböhmer TANDEM II

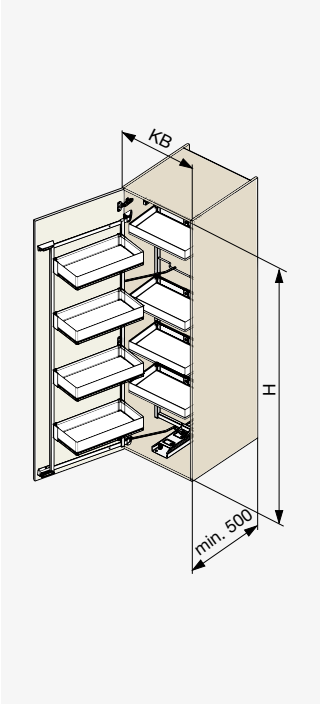

- Csak TANDEM oldallal kombinálva használható
- Teljesen moduláris rendszer
- Az összes tálca teljes magasságban állítható
- Terhelhetőség 10 kg kosaranként

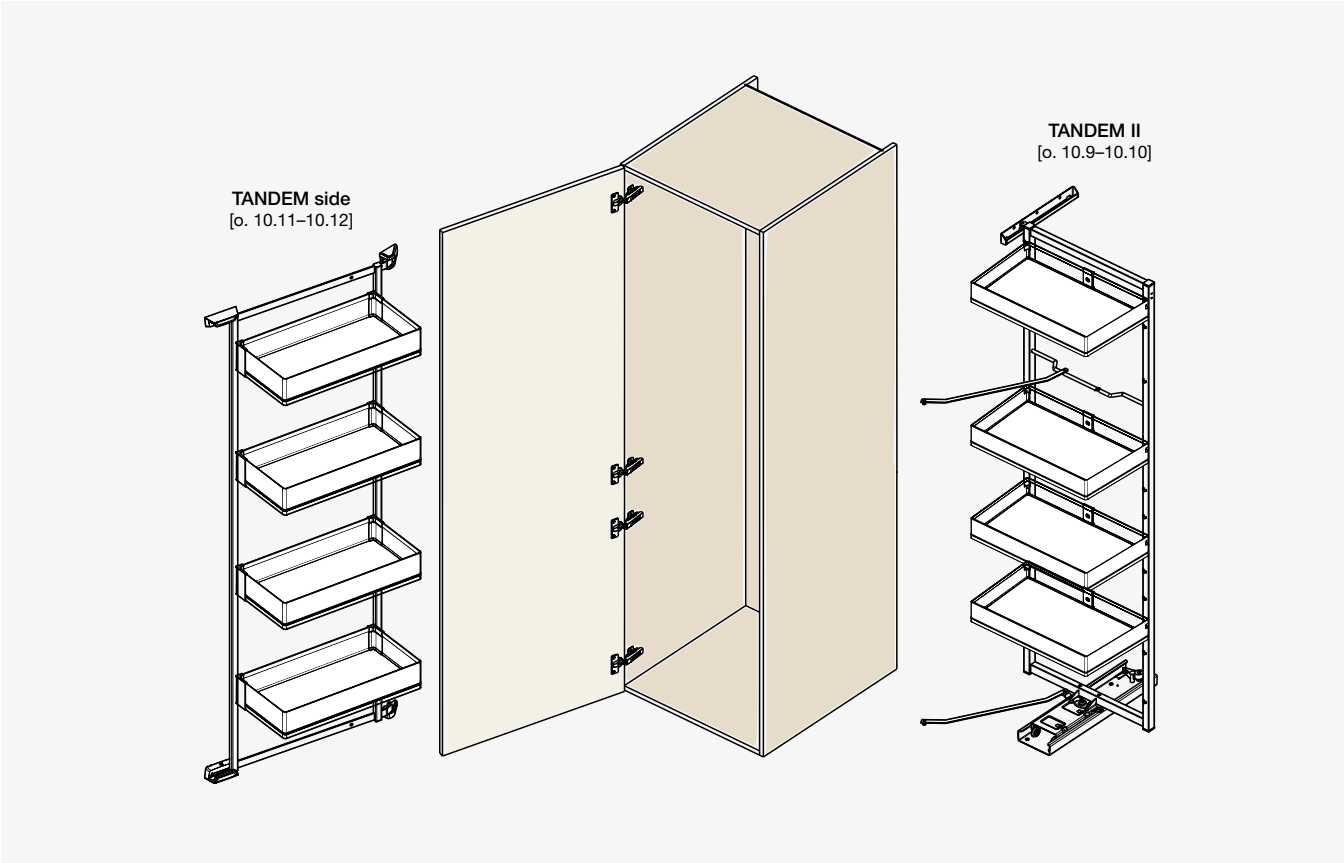

● TANDEM II kihúzható polc készlet

Szekrény magassága H [mm]	Szekrény szélessége KB [mm]	ARENA pure antracit / antracit keret	ARENA style antracit / antracit keret	ARENA style fehér / króm / ezüst keret	ARENA classic fehér / króm / ezüst keret	Kosarak száma
800	600	F005273	F005276	F005279	F005282	3
1100	450	F005265	F005267	F005269	F005271	4
	600	F005274	F005277	F005280	F005283	
1700	450	F005266	F005268	F005270	F005272	5
	600	F005275	F005278	F005281	F005284	

A csomag tartalma: keret és tartozékok, kosárkészlet.

● TANDEM II cserekosár

● ARENA pure antracit

● ARENA style antracit

○ ARENA style fehér / króm

○ ARENA classic fehér / króm

Szekrény szélessége KB [mm]	ARENA pure antracit	ARENA style antracit	ARENA style fehér / króm	ARENA classic fehér / króm
450	F005285	F005286	F005287	F005288
600	F005289	F005290	F005291	F005292

Csomagolva 1 kosaranként.

● TANDEM II tartozékok

ⓘ F005179

ⓘ F005178

- Az ajtó fogantyú nélküli nyitásához

Típus	Leírás	Szürke
Nyitásrásegítő dugattyú [push-to-open] befúrható	26–48 N	F005179
Nyitásrásegítő dugattyúhoz [push-to-open] adapter	Külső felszerelésre	F005178

Kesseböhmer TANDEM Side

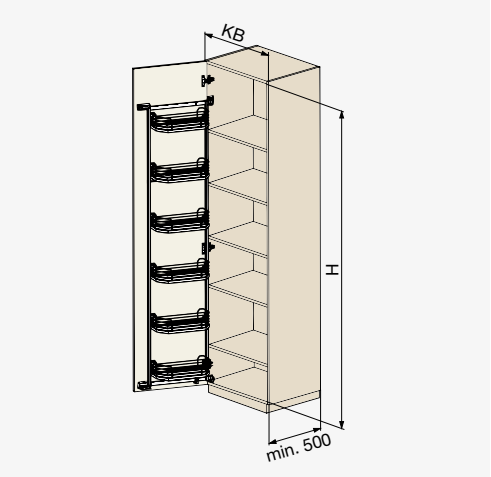

- Külön is használható TANDEM II nélkül
- Kiegészíthető Youboxx készletekkel
- Külön használva a belső polcok méretét csökkenteni kell:
  - Klasszikus kosarak esetén 175 mm-rel
  - Youboxx készletek esetén 135 mm-rel
- Terhelhetőség 25 kg összesen

● TANDEM Side ajtó polc készlet

Szekrény magassága H [mm]	Szekrény szélessége KB [mm]	ARENA pure antracit / antracit keret	ARENA style antracit / antracit keret	ARENA style fehér / króm / ezüst keret	ARENA classic fehér / króm / ezüst keret	Kosarak száma
600	450	F005225	F005229	F005233	F005237	2
	600	F005241	F005245	F005249	F005253	
800	450	F005226	F005230	F005234	F005238	3
	600	F005242	F005246	F005250	F005254	
1100	450	F005227	F005231	F005235	F005239	4
	600	F005243	F005247	F005251	F005255	
1700	450	F005228	F005232	F005236	F005240	5
	600	F005244	F005248	F005252	F005256	

A csomag tartalma: keret és tartozékok, kosárkészlet.

● TANDEM Side cserekosár

● ARENA pure antracit

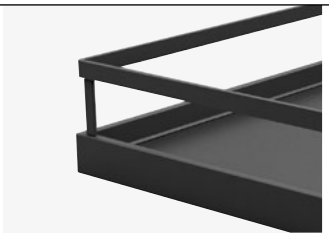

● ARENA style antracit

○ ARENA style fehér / króm

○ ARENA classic fehér / króm

Szekrény szélessége KB [mm]	ARENA pure antracit	ARENA style antracit	ARENA style fehér / króm	ARENA classic fehér / króm
450	F005257	F005258	F005259	F005260
600	F005261	F005262	F005263	F005264

Csomagolva 1 kosaranként.

● TANDEM Side tartozékok

ⓘ **F005293**

ⓘ **F005178**

- Az ajtó fogantyú nélküli nyitásához

Típus	Leírás	Szürke
Nyitásrásegítő dugattyú [push-to-open] befúrható	17–23 N	**F005293**
Nyitásrásegítő dugattyúhoz [push-to-open] adapter	Külső felszerelésre	**F005178**

● TANDEM II és TANDEM Side Youboxx

● Készlet 1 antracit – **F005296**

● Készlet 4 antracit – **F005297**

● Készlet 13 antracit – **F005298**

○ Készlet 13 fehér – **F005294**

● Készlet 7 antracit – **F005299**

● Készlet 12 antracit – **F005300**

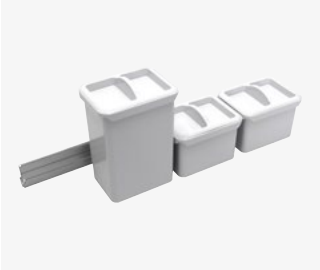

○ Készlet 12 fehér – **F005295**

Szekrény szélessége [mm]	Típus	Antracit	Fehér
450	Készlet 1	**F005296**	×
	Készlet 4	**F005297**	×
	Készlet 13	**F005298**	**F005294**
600	Készlet 7	**F005299**	×
	Készlet 12	**F005300**	**F005295**

Készlet 1 1× doboz 2,1 L + 1× doboz osztó + 1× tartósín
Készlet 4 2× doboz 1,0 L + 2× doboz fedél + 1× tartósín
Készlet 7 1× doboz 2,1 L + 1× doboz 1,0 L + 1× doboz fedél + 1× doboz osztó + 1× tartósín
Készlet 12 1× doboz 2,0 L + 2× doboz 1,9 L + 3× doboz fedél + 1× tartósín
Készlet 13 2× doboz 2,0 L + 2× doboz fedél + 1× tartósín

Kesseböhmer DISPENSA

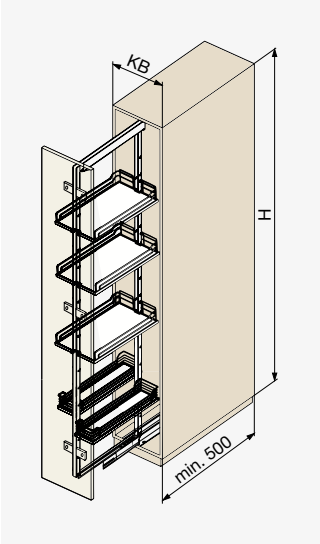

- Terhelhetőség 100 kg

Az összeszereléshez szükséges megrendelni:
- Keret
- Sín
- Frontrögzítők
- Tetszőleges számú kosár

Választható kiegészítők:
- 1 DISPENSA kosár kicserélhető 2 COMFORT II kosárral
- Kiegészíthető Youboxx készletekkel

● DISPENSA keret

● Antracit

● Ezüst

Szekrény magassága H [mm]	Antracit	Ezüst	Szekrény mélysége [mm]
900–1300	F005302	F005301	
1200–1600	F005304	F005303	
1600–2000	F005306	F005305	min. 500
1800–2200	F005308	F005307	
1900–2300	F005310	F005309	

● DISPENSA
sín

ⓘ F005314

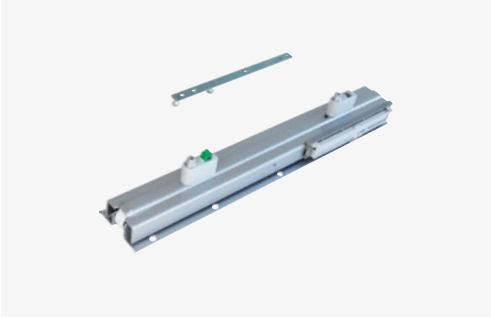

ⓘ F005316

Kihúzás	Csillapítás típusa	Antracit	Ezüst	Szekrény szélessége KB [mm]
Teljes	Belül / kívül	F005315	F005314	min. 200
Részleges	Belül	F005317	F005316	min. 150

● DISPENSA
sín tartozékok

- Választható kiegészítők
- További nyitáscsillapítás csak részleges kihúzású sínhez

Típus	Kód
Kiegészítő csillapító egység a nyitáshoz [**F005316**, **F005317** tételekhez]	F005491

● DISPENSA
eTouch elektromos nyitás / csukás

ⓘ F005342

ⓘ F005176

- Választható kiegészítők
- Az elektromos motor az ajtó megnyomásával nyitja ki az egységet
- Használható 300 mm korpuszszélességtől
- Részleges nyitásnál az ajtó 44 mm-re nyílik
- A készlet tartalmazza a motort EU-DIN csatlakozóval, a front érzékelőt és a hozzá tartozó adaptert

Ajtónyitás	Szürke
Teljes	F005342
Részleges	F005176

● DISPENSA
kosár

● ARENA pure antracit

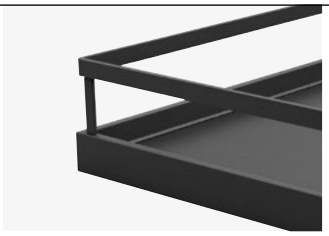
● ARENA style antracit

○ ARENA style fehér / króm

○ ARENA classic fehér / króm

Szekrény szélessége KB [mm]	ARENA pure antracit	ARENA style antracit	ARENA style fehér / króm	ARENA classic fehér / króm	Szélesség [mm]
150	F005180	F005184	F005191	F005311	100
200	×	F005185	F005192	F005312	150
250	×	×	×	F005313	200
300	F005181	F005186	F005193	F005198	250
400	F005182	F005187	F005194	F005199	350
450	F005183	F005188	F005195	F005200	400
500	×	F005189	F005196	F005201	450
600	×	F005190	F005197	F005202	550

Csomagolva 1 kosaranként.

● COMFORT II
DISPENSA keskeny oldalkosár

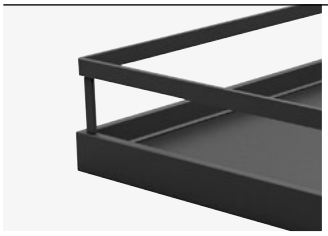
● ARENA style antracit

○ ARENA style fehér / króm

● ARENA classic fehér / króm

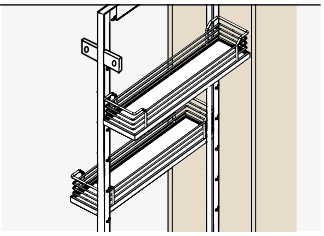

Szekrény szélessége KB [mm]	ARENA pure antracit	ARENA style antracit	ARENA style fehér / króm	ARENA classic fehér / króm	2 kosár szélessége [mm]
300	×	F005365	F005369	F005373	2 × 110
400	×	F005366	F005370	F005374	2 × 160
500	×	F005367	F005371	F005375	2 × 210

2 COMFORT II kosár helyettesíthet 1 DISPENSA kosarat. Csomagolva 1 kosaranként.

● DISPENSA
frontrögzítő készlet

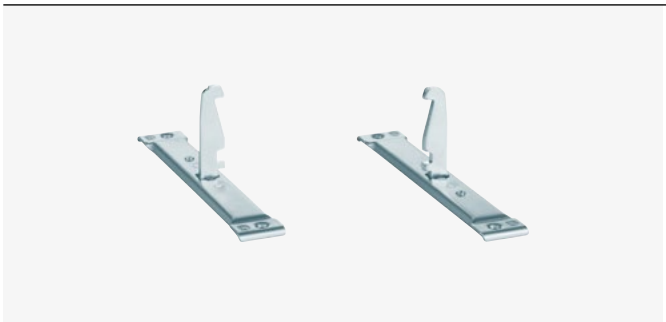

Szekrény szélessége [mm]	Antracit	Ezüst
150	F005323	F005322
200	F005325	F005324
300	F005327	F005326
400	F005329	F005328
450	F005331	F005330
500	F005333	F005332
600	F005335	F005334

2 db rögzítő / készlet.

● DISPENSA
összekötő heveder

- Választható kiegészítők
- Használjon 2 összekötő hevedert a 2 vagy több darabból összeállított front csatlakoztatásához

Szélesség [mm]	Antracit	Ezüst
110	F005337	F005336
230	F005339	F005338

1 darabonként csomagolva.

● DISPENSA
előlap stabilizátor

- Választható kiegészítők
- Bármely pozícióban beépíthető
- Magas frontok középső részének rögzítésére szolgál

Antracit	Ezüst
F005341	F005340

1 darabonként csomagolva.

● DISPENSA
Youboxx

● Készlet 1 antracit – **F005344**

● Készlet 3 antracit – **F005346**

○ Készlet 1 fehér – **F005343**

○ Készlet 3 fehér – **F005345**

Típus	Antracit	Fehér
Készlet 1	F005344	F005343
Készlet 3	F005346	F005345

A készletek tartalmazzák:
Készlet 1 2× doboz 1,0 L + 1× doboz 2,1 + 2× doboz 2,0 L + 1× késtartó + 2× doboz fedél + 2× tartósín
Készlet 3 2× doboz 1,0 L + 2× doboz 2,1 L + 1× doboz osztó + 2× doboz fedél + 2× tartósín

● DISPENSA
fűszertartók

- A kereten mindkét oldalra akasztható a kosár helyett

Antracit	Szélesség [mm]	Mélység [mm]	Magasság [mm]
F005347	465	85	33,5

Riex GX53 / GX58 tárolóegység

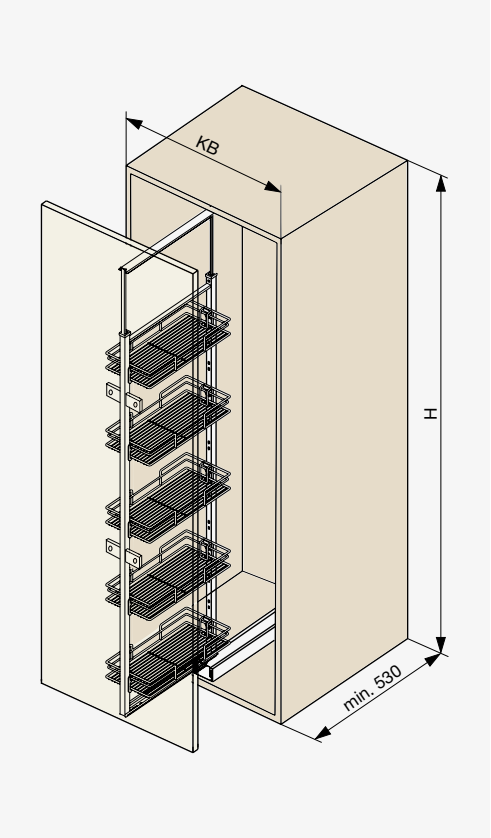

- Terhelhetőség 90 kg
- Csillapítással
- Kosarak és tartók 1 csomagban

Az összeszereléshez szükséges megrendelni:
- Keret sínekkel
- Frontrögzítők
- Tetszőleges számú kosár

Riex GX53 / GX58 keret sínekkel

● Sötétszürke

○ Fehér

Szekrény magassága H [mm]	Sötétszürke	Fehér	Ajánlott kosárszám	Szekrény mélysége [mm]
1250–1400	F001858	F001852	4	min. 530
1400–1550	F001859	F001853	5	
1550–1700	F001860	F001854		
1700–1850	F001861	F001855	6	
1850–2000	F001862	F001856		
2000–2150	F001863	F001857	7	

Riex GX53 / GX58 frontrögzítő

● Sötétszürke

○ Fehér

- Legalább 2 frontrögzítő szükséges
- 1700 mm magasságtól javasoljuk 3 frontrögzítő használatát

Szekrény szélessége KB [mm]	Sötétszürke	Fehér
300	F004874	F004875
400	F004876	F004877
450	F004878	F004879

Csomagolva 1 frontrögzítőnként.

Riex GX53 drótkosár

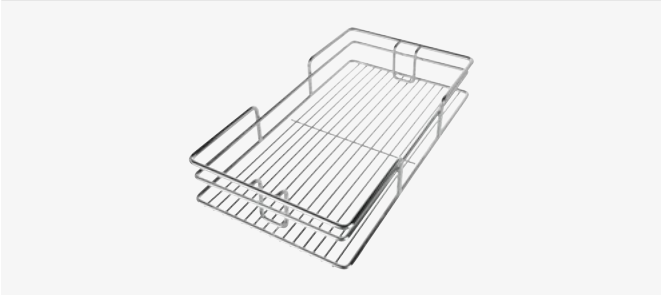

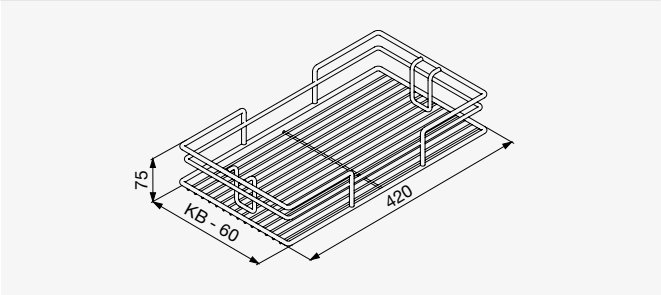

Szekrény szélessége KB [mm]	Króm	Szélesség [mm]	Mélység [mm]	Magasság [mm]
300	F001864	240	420	75
400	F001865	340		
450	F001866	390		

Csomagolva 1 kosaranként.

Riex GX58 kosár tömör fenékkel

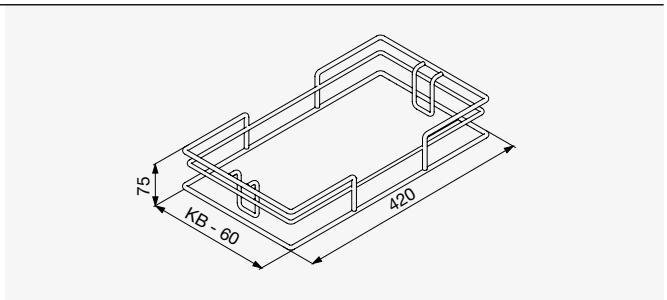

Szekrény szélessége KB [mm]	Sötétszürke	Fehér	Szélesség [mm]	Mélység [mm]	Magasság [mm]
300	F001867	F001870	240	420	75
400	F001868	F001871	340		
450	F001869	F001872	390		

Csomagolva 1 kosaranként.

TARTALOM

Sarokszekrények

Kesseböhmer LeMans II

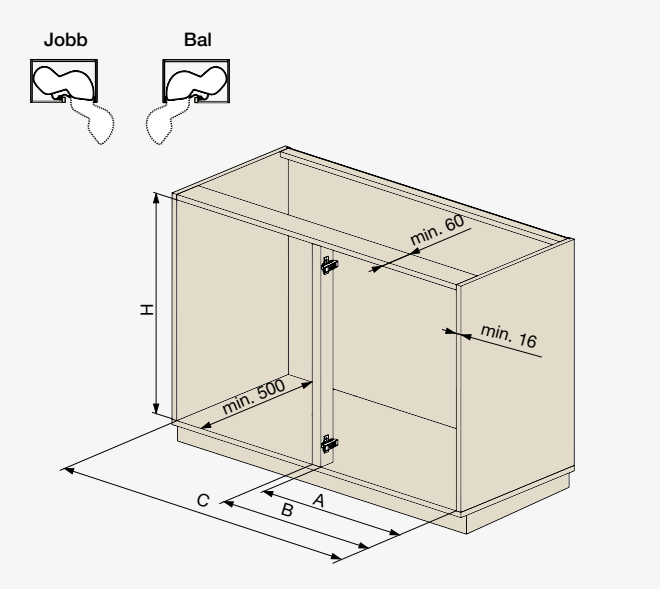

- 25 kg terhelhetőség kosaranként
- A mindössze 85 ° ajtónyitási szög is lehetővé teszi a tálcák teljes kifordítását
- Magasságban állítható tálcák
- ClickFixx rendszer a gyors, hibamentes, szerszám nélküli összeszereléshez
- Csillapított önbehúzás [opcionális]
- 70%-kal több tároló hely, mint a vaksarok melletti fiókos alsószekrények esetében

Az összeszereléshez szükséges megrendelni:
- Tengely tartozékokkal
- Kosárkészlet
- Csillapítóelem készlet [opcionális]

● LeMans II tengely tartozékokkal

ⓘ Tengely

ⓘ Szekrényoldal profil

A csomag tartalma:
- 1 magasságban állítható tengely
- 1 szekrényoldal profil
- 1 felső csatlakozó
- 1 alsó tengelycsapágy

Szekrény magassága H [mm]	Antracit	Fehér
600–750	F005416	F005415
720–900	F005418	F005417
1250	F005420	F005419

● LeMans II kosárkészlet

● ARENA pure antracit

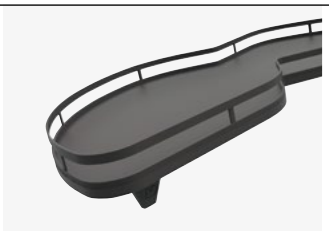

● ARENA style antracit

○ ARENA style fehér / króm

○ ARENA classic fehér / króm

Szekrény szélessége B [mm]	Oldal	ARENA pure antracit	ARENA style antracit	ARENA style fehér / króm	ARENA classic fehér / króm	Szekrény szélessége C [mm]	Méret A [mm]	Szekrény mélysége [mm]
400	Jobb	F005492	F005494	F005496	F005407	min. 764	361–368	min. 500
	Bal	F005493	F005495	F005497	F005408			
450	Jobb	F005389	F005395	F005401	F005409	min. 800	411–418	
	Bal	F005390	F005396	F005402	F005410			
500	Jobb	F005391	F005397	F005403	F005411	min. 910	461–468	
	Bal	F005392	F005398	F005404	F005412			
600	Jobb	F005393	F005399	F005405	F005413	min. 960	561–568	
	Bal	F005394	F005400	F005406	F005414			

2 db kosár kosár / készlet.

● LeMans II Soft TOP plus csillapító készlet

● Antracit

○ Fehér

- Választható kiegészítők
- A kosarak csillapított becsukására

Oldal	Antracit	Fehér
Jobb	F005424	F005423
Bal	F005422	F005421

2 db csillapító egység / készlet.

Kesseböhmer MagicCorner

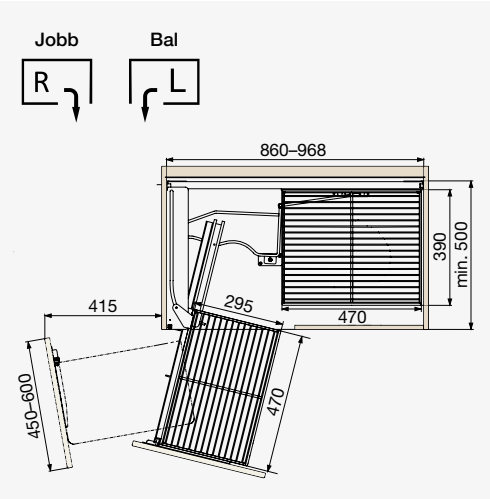

- Csillapító szerkezet a csukáshoz
- 900 mm és 1000 mm sarokszekrényekhez

Terhelhetőség:
- Belső kosarak – 18 kg összesen
- Külső kosarak – 14 kg összesen

Az összeszereléshez szükséges megrendelni:
- Keret a szerkezettel
- Kosárkészlet

● MagicCorner keret mozgató szerkezettel

● Ezüst

Oldal	Antracit	Ezüst	Szekrény szélessége [mm]	Szekrény mélysége [mm]	Szekrény magassága [mm]	Ajtó szélessége [mm]
Jobb	F005425	F005427	860–968	min. 500	min. 525	450–600
Bal	F005426	F005428				

● MagicCorner kosárkészlet

● ARENA style antracit

○ ARENA style fehér / króm

○ ARENA classic fehér / króm

ARENA style antracit	ARENA style fehér / króm	ARENA classic fehér / króm
F005429	F005430	F005431

4 db kosár / készlet.

● MagicCorner tartozékok

ⓘ F005179

ⓘ F005178

- Az ajtó fogantyú nélküli nyitásához

Típus	Leírás	Antracit	Szürke
Nyitásrásegítő dugattyú [push-to-open] befúrható	26–48 N	F005432	F005179
Nyitásrásegítő dugattyúhoz [push-to-open] adapter	Külső felszerelésre	F005433	F005178

Kesseböhmer Revo 90°

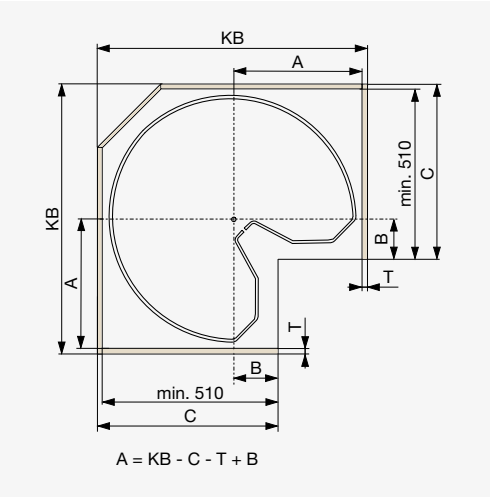

- Az ajtók a forgótálcával együtt fordulnak
- Az ajtókat óvatosan be kell hajtani, a forgótálca simán elfordul, az ajtók pedig automatikusan becsukódnak

Az összeszereléshez szükséges megrendelni:
- Kosárkészlet
- Forgószerkezet tartozékokkal

● Revo 90° kosárkészlet

● ARENA pure antracit

● ARENA style antracit

○ ARENA style fehér / króm

Szekrény szélessége KB [mm]	ARENA pure antracit	ARENA style antracit	ARENA style fehér / króm	Méret B [mm]	Méret C [mm]	Méret T [mm]
800	F005443	F005444	F005445	140,5	545–560	16–19
900	F005203	F005441	F005442	90,5		

2 db kosár / készlet.

● Revo 90° forgató szerkezet tartozékokkal

● Ezüst

A csomag tartalma:
- 4 frontrögzítő
- 1 excenter korong
- 1 forgótálca csapágy
- 1 felső rögzítő

Szekrény magassága [mm]	Antracit	Ezüst
660–860	F005446	F005447

Kesseböhmer Carousel 270°

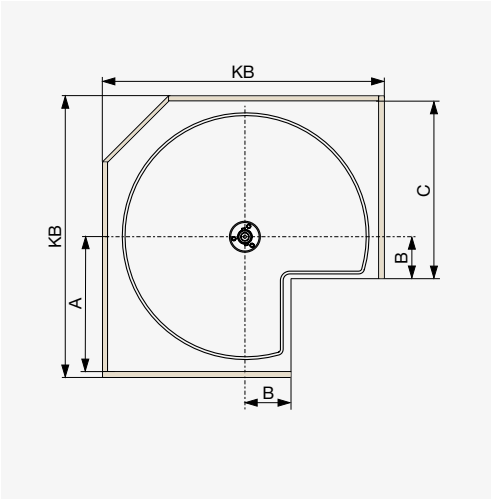

- Tengelyre szerelt forgótálcák

Az összeszereléshez szükséges megrendelni:
- Kosárkészlet
- Tengely

● Carousel 270° kosárkészlet

● ARENA pure antracit

● ARENA style antracit

○ ARENA style fehér / króm

Szekrény szélessége KB [mm]	ARENA pure antracit	ARENA style antracit	ARENA style fehér / króm	Méret A [mm]	Méret B [mm]	Méret C [mm]
800	F005436	F005437	F005438	min. 360	min. 120	min. 480
900	F005458	F005434	F005435	min. 420	min. 90	min. 510

2 db kosár / készlet.

● Carousel 270° tengely

Magasság [mm]	Króm
655–745	F005439
742–832	F005440

Riex GP68 kihúzható sarokkosár

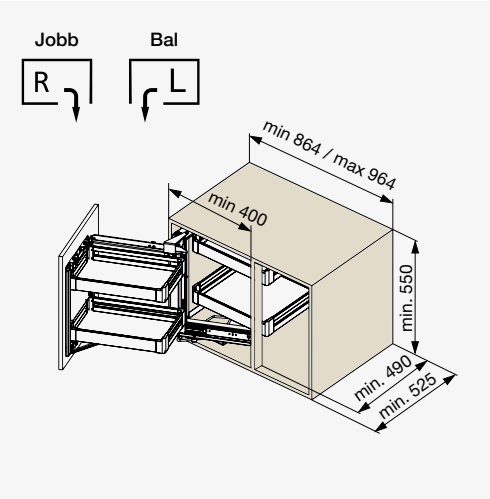

- Csillapító szerkezet ajtócsatlakozással
- Sötétszürke kosarak tömör fenékkel
- Sötétszürke keret

Terhelhetőség:
- Belső kosarak – 16 kg összesen
- Külső kosarak – 10 kg összesen

Az összeszereléshez szükséges megrendelni:
- Sarok mozgató szerkezet
- Kosárkészlet

Riex GP68 sarok mozgató szerkezet

Oldal	Sötétszürke	Szekrény mélysége [mm]	Szekrény magassága [mm]	Szekrény szélessége [mm]
Jobb	F001818	min. 525	min. 580	864–964
Bal	F001817			

Riex GP68 kosárkészlet

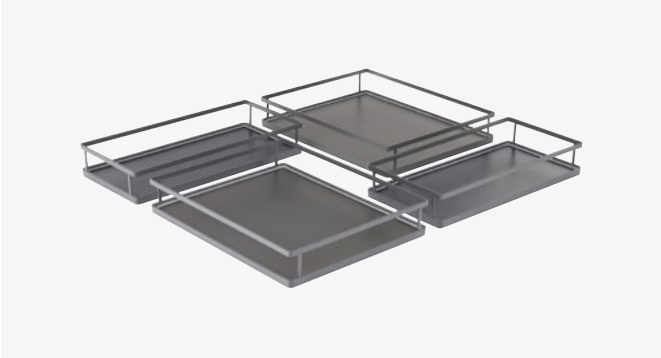

Kosarak száma	Sötétszürke
4	F001820

Riex GP58 kihúzható sarokkosár

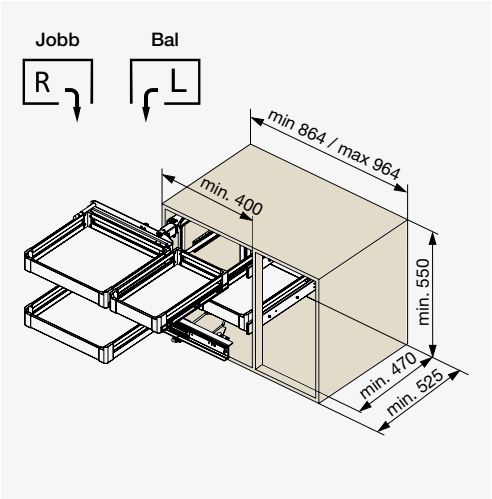

- Csillapító szerkezet ajtócsatlakozás nélkül
- Sötétszürke kosarak tömör fenékkel
- Sötétszürke keret

Terhelhetőség:
- Belső kosarak – 16 kg összesen
- Külső kosarak – 10 kg összesen

Az összeszereléshez szükséges megrendelni:
- Sarok mozgató szerkezet
- Kosárkészlet

Riex GP58 sarok mozgató szerkezet

Oldal	Sötétszürke	Szekrény mélysége [mm]	Szekrény magassága [mm]	Szekrény szélessége [mm]
Jobb	F014902	min. 525	min. 550	864–964
Bal	F014901			

Riex GP58 kosárkészlet

Kosarak száma	Sötétszürke
4	F014903

Riex GP63 kihúzható sarokkosár

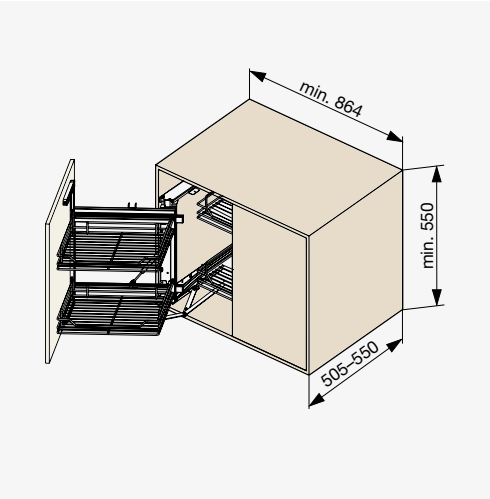

- Csillapító szerkezet ajtócsatlakozással
- Króm drótkosarak
- Világosszürke keret
- Sarok mozgató szerkezet és kosárkészlet egy csomagban

Terhelhetőség:
- Belső kosarak – 10 kg összesen
- Külső kosarak – 10 kg összesen

Riex GP63 készlet

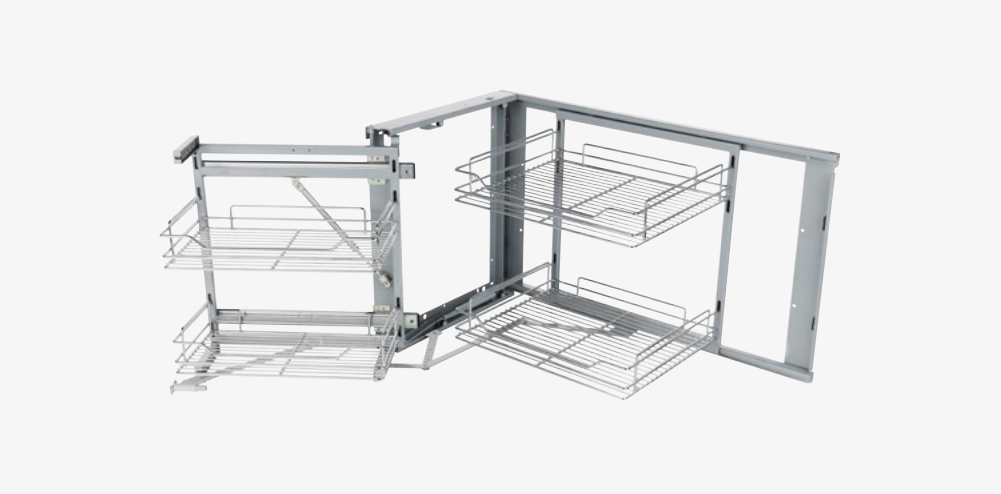

Oldal	Króm	Szekrény mélysége [mm]	Szekrény magassága [mm]	Szekrény szélessége [mm]
Jobb / Bal	**F001832**	505–550	min. 550	min. 864

Riex GP28 Carousel

Riex GP28 180° készlet

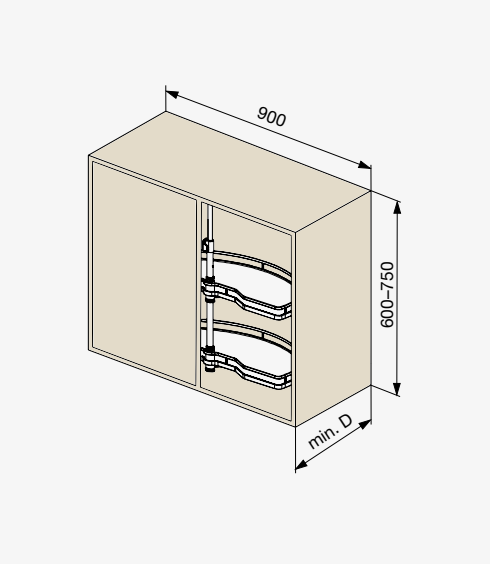

- Sötétszürke kosarak tömör fenékkel
- Tengely és kosárkészlet egy csomagban
- Terhelhetőség 15 kg kosaranként

Szekrény szélessége KB [mm]	Sötétszürke	Szekrény mélysége D [mm]	Szekrény magassága [mm]
900	**F001212**	min. 500	600–750

Riex GP28 270° készlet

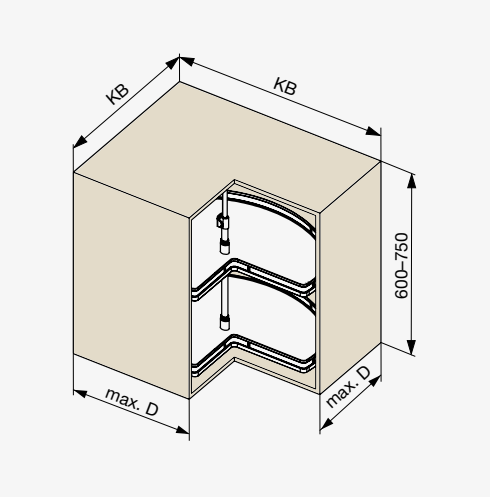

- Sötétszürke kosarak tömör fenékkel
- Tengely és kosárkészlet egy csomagban
- Terhelhetőség 15 kg kosaranként

Szekrény szélessége KB [mm]	Sötétszürke	D [mm]	Szekrény magassága [mm]
800	**F001213**	max. 490	600–750
900	**F001214**	max. 540	

Riex GP13 Carousel

Riex GP13 180° készlet

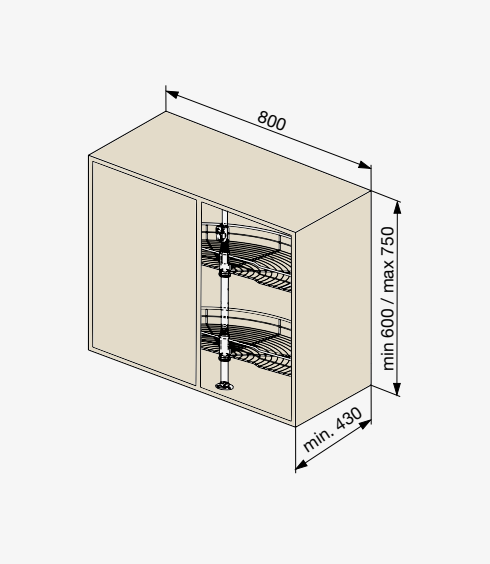

- Krómozott drótkosarak
- Tengely és kosárkészlet egy csomagban
- Terhelhetőség 15 kg kosaranként

Szekrény szélessége [mm]	Króm	Szekrény mélysége [mm]	Szekrény magassága [mm]
800	F001208	min. 430	600–750

Riex GP13 270° készlet

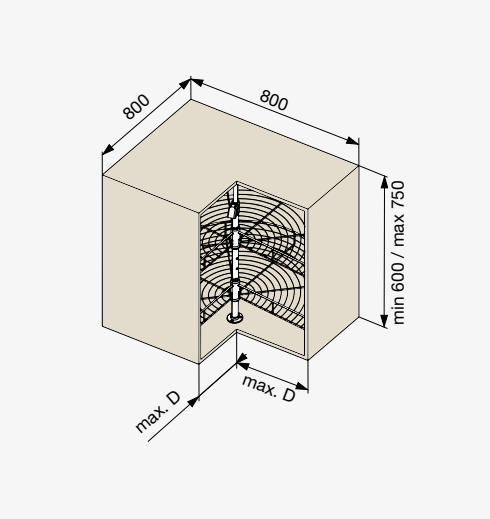

- Krómozott drótkosarak
- Tengely és kosárkészlet egy csomagban
- Terhelhetőség 15 kg kosaranként

Szekrény szélessége [mm]	Króm	D [mm]	Szekrény magassága [mm]
800	F001209	max. 400	600–750

Alsószekrények

Kesseböhmer No. 15

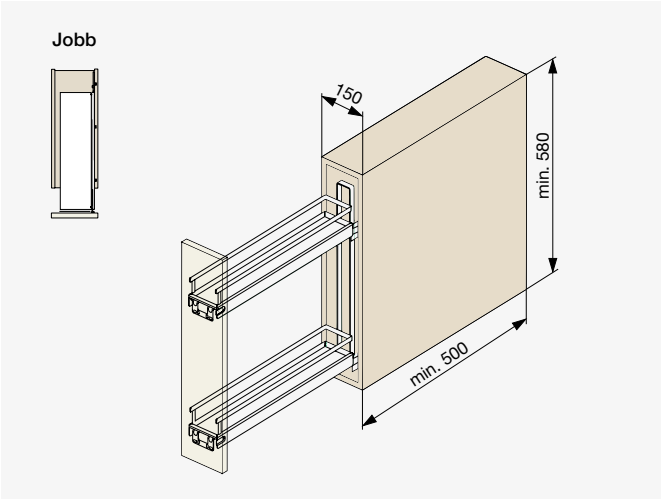

- Terhelhetőség 6 kg kosaranként
- Teljes kihúzású rejtett sínek csillapítással
- Oldalra szerelhető
- Csak jobbos változatban
- 3D frontállítás

● No. 15 készlet

● Style antracit

● K line antracit

● Style króm

A csomag tartalma:
- 2 kosár 3D frontrögzítőkkel
- 2 rejtett sín

● Style törölköző króm

● Style tepsitartó króm

Kosár típus	Antracit	Króm	Oldal	Szekrény szélessége [mm]	Szekrény mélysége [mm]	Szekrény magassága [mm]
Style	F014271	F014272	Jobb	150	min. 500	min. 580
K line	F014478	×				
Style törölközőtartó	F014273	F014274				
Style tepsitartó	×	F014275				

● No. 15 osztó

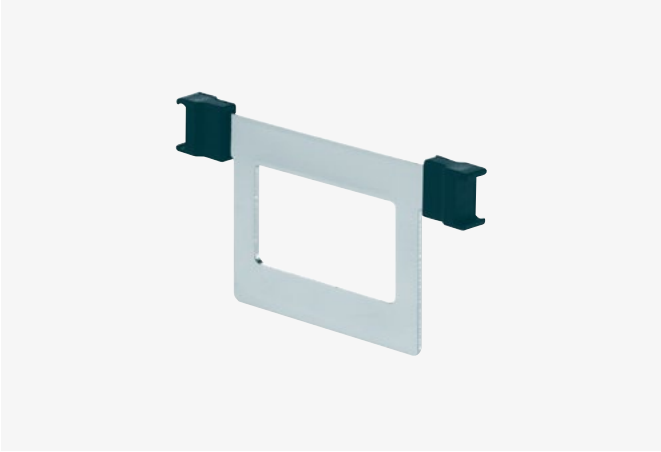

● Króm stílusú

Kosár típus	Antracit	Króm
Style	F005355	F005354
K line	F005356	×

Csomagolva 1 osztónként.

● No. 15 tartozékok

ⓘ F005177

ⓘ F005178

- Az ajtó fogantyú nélküli nyitásához

Típus	Leírás	Kód
Nyitásrásegítő dugattyú [push-to-open] befúrható	22–34 N	F005177
Nyitásrásegítő dugattyúhoz [push-to-open] adapter	külső felszerelésre	F005178

Kesseböhmer COMFORT II

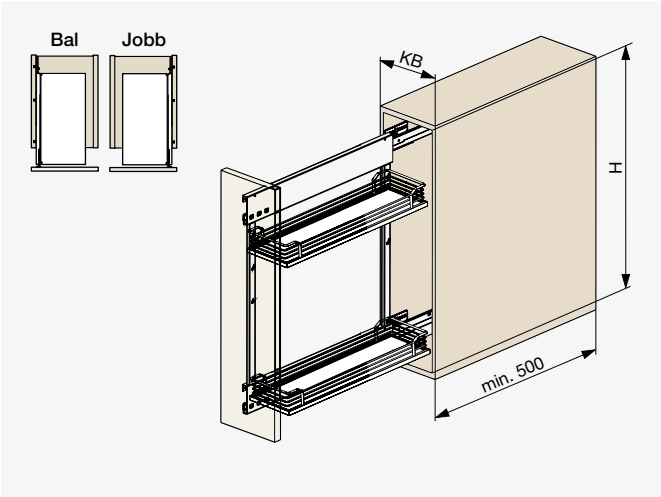

- Terhelhetőség 20 kg
- Teljes kihúzású rejtett sínek csillapítással
- oldalra szerelhető
- 3D front állítás

Az összeszereléshez szükséges megrendelni:
- Keret sínekkel
- Kosarak

Ajánlott összeállítás:
- 1 vasalatkészlet
- 2 COMFORT kosár

● COMFORT II keret sínekkel

● Antracit

● Ezüst

A csomag tartalma:
- 1 keret
- 1 pár GRASS Nova teljes kihúzású sín
- 1 frontrögzítő készlet

Szekrény magassága H [mm]	Oldal	Antracit	Ezüst	Szekrény mélysége [mm]
min. 654	Jobb	F005361	F005357	min. 500
	Bal	F005362	F005358	
min. 686	Jobb	F005363	F005359	
	Bal	F005364	F005360	

● COMFORT II kosár

● ARENA style antracit

○ ARENA style fehér / króm

○ ARENA classic fehér / króm

Szekrény szélessége KB [mm]	ARENA style antracit	ARENA style fehér / króm	ARENA classic fehér / króm	Szélesség [mm]
200	F005365	F005369	F005373	110
250	F005366	F005370	F005374	160
300	F005367	F005371	F005375	210
400	F005368	F005372	F005376	320

Csomagolva 1 kosaranként.

● COMFORT II fűszertartó

Antracit	Szélesség [mm]	Mélység [mm]	Magasság [mm]
F005377	479	133	76

● COMFORT II tartozékok

ⓘ F005177

ⓘ F005178

- Az ajtó fogantyú nélküli nyitásához

Típus	Leírás	Szürke
Nyitásrásegítő dugattyú [push-to-open] befúrható	22–34 N	F005177
Nyitásrásegítő dugattyúhoz [push-to-open] adapter	Külső felszerelésre	F005178

Kesseböhmer DISPENSA Junior III

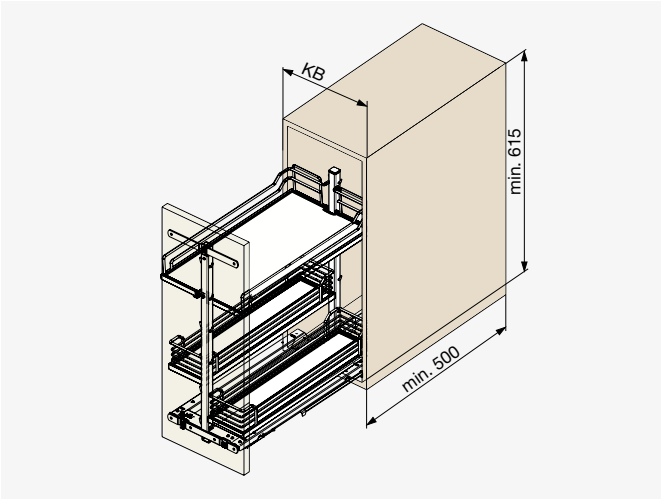

- Teljes kihúzású rejtett sínek csillapítással
- Fenékre szerelhető
- 3D frontállítás

Az összeszereléshez szükséges megrendelni:
- Keret sínekkel
- Kosarak

Ajánlott összeállítás:
- 1 vasalatkészlet
- 2 DISPENSA kosár

- 1 DISPENSA kosár kicserélhető 2 COMFORT II kosárral
- Kiegészíthető Youboxx készletekkel

● DISPENSA Junior III keret sínekkel

ⓘ F005379

ⓘ F005378

A csomag tartalma:
- 1 keret
- 1 pár sín
- 1 frontrögzítő készlet

Szekrény szélessége KB [mm]	Antracit	Ezüst	Szekrény mélysége [mm]	Szekrény magassága [mm]
300–450	F005379	F005378	min. 500	min. 615
500–600	F005381	F005380		

● DISPENSA Junior III kosár

● ARENA pure antracit

● ARENA style antracit

○ ARENA style fehér / króm

○ ARENA classic fehér / króm

Szekrény szélessége KB [mm]	ARENA pure antracit	ARENA style antracit	ARENA style fehér / króm	ARENA classic fehér / króm	Szélesség [mm]
300	F005181	F005186	F005193	F005198	250
400	F005182	F005187	F005194	F005199	350
450	F005183	F005188	F005195	F005200	400
500	×	F005189	F005196	F005201	450
600	×	F005190	F005197	F005202	550

Csomagolva 1 kosaranként.

● COMFORT II DISPENSA keskeny oldalkosár

● ARENA style antracit

○ ARENA style fehér / króm

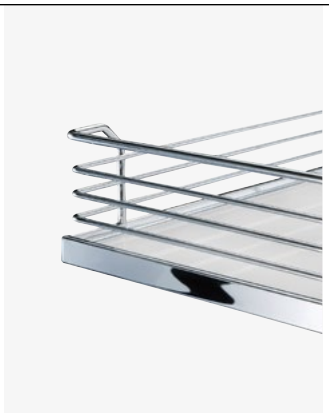

○ ARENA classic fehér / króm

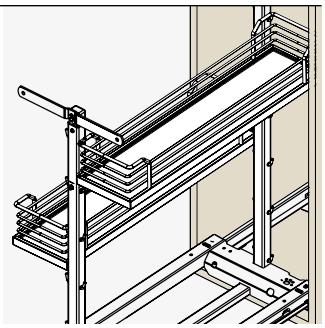

Szekrény szélessége KB [mm]	ARENA pure antracit	ARENA style antracit	ARENA style fehér / króm	ARENA classic fehér / króm	2 kosár szélessége [mm]
300	×	F005365	F005369	F005373	2 × 110
400	×	F005366	F005370	F005374	2 × 160
500	×	F005367	F005371	F005375	2 × 210

2 COMFORT II kosár helyettesíthet 1 DISPENSA kosarat. Csomagolva 1 kosaranként.

● DISPENSA Junior III
Youboxx

● Készlet 1 antracit – **F005344**

● Készlet 3 antracit – **F005346**

○ Készlet 1 fehér – **F005343**

○ Készlet 3 fehér – **F005345**

Típus	Antracit	Fehér
Készlet 1	**F005344**	**F005343**
Készlet 3	**F005346**	**F005345**

A készletek tartalmazzák:
Készlet 1 2× doboz 1,0 L + 1× doboz 2,1 + 2× doboz 2,0 L + 1× késtartó + 2× doboz fedél + 2× tartósín
Készlet 3 2× doboz 1,0 L + 2× doboz 2,1 L + 1× doboz osztó + 2× doboz fedél + 2× tartósín

Kesseböhmer DISPENSA Junior Slim

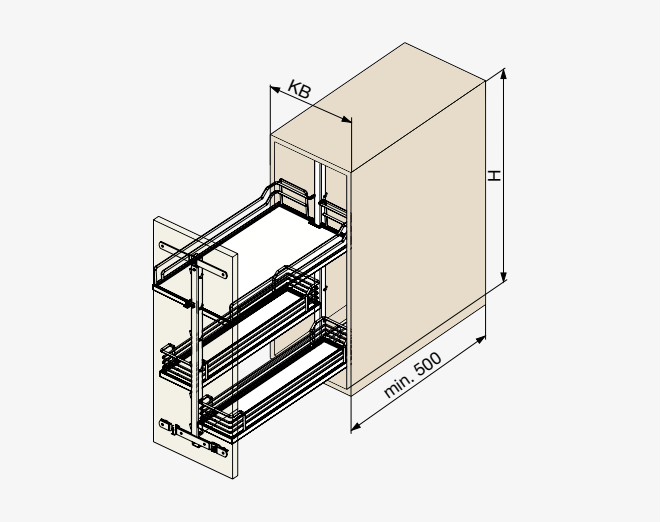

- Teljes kihúzású rejtett sínek csillapítással
- Fenékre szerelhető
- 3D frontállítás

Az összeszereléshez szükséges megrendelni:
- Keret sínekkel
- Kosarak

Ajánlott összeállítás:
- 1 vasalatkészlet
- 2 DISPENSA kosár

- 1 DISPENSA kosár kicserélhető 2 COMFORT II kosárral
- Kiegészíthető Youboxx készletekkel

● DISPENSA Junior Slim keret sínekkel

ⓘ **F005384**

A csomag tartalma:
- 1 keret
- 1 adapter talp
- 1 alumínium profil
- 1 felső csatlakozó
- 1 pár rejtett sín
- 1 frontrögzítő készlet
- 1 készlet szerelési anyag [kivéve csavarok a korpuszhoz]

Szekrény magassága H [mm]	Antracit	Ezüst	Szekrény mélysége [mm]	Szekrény szélessége KB [mm]
640–728	**F005385**	**F005384**	min. 500	200–400
695–783	**F005383**	**F005382**		

150 mm-es egységhez használja ezeket a frontrögzítőket: **F005386** és **F005387**.

● DISPENSA Junior Slim kosár

● ARENA pure antracit

● ARENA style antracit

○ ARENA style fehér / króm

○ ARENA classic fehér / króm

Szekrény szélessége KB [mm]	ARENA pure antracit	ARENA style antracit	ARENA style fehér / króm	ARENA classic fehér / króm	Szélesség [mm]
150	F005180	F005184	F005191	F005311	100
200	×	F005185	F005192	F005312	150
300	F005181	F005186	F005193	F005198	250
400	F005182	F005187	F005194	F005199	350

Csomagolva 1 kosaranként.

● COMFORT II DISPENSA keskeny oldalkosár

● ARENA style antracit

○ ARENA style fehér / króm

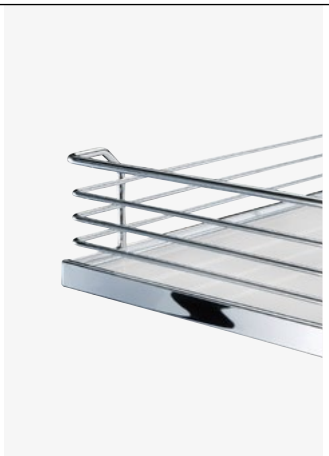
○ ARENA classic fehér / króm

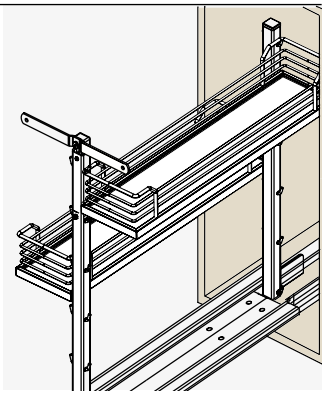

Szekrény szélessége KB [mm]	ARENA pure antracit	ARENA style antracit	ARENA style fehér / króm	ARENA classic fehér / króm	2 kosár szélessége [mm]
300	×	F005365	F005369	F005373	2 × 110
400	×	F005366	F005370	F005374	2 × 160

2 COMFORT II kosár helyettesíthet 1 DISPENSA kosarat. Csomagolva 1 kosaranként.

● DISPENSA Junior Slim frontrögzítők 150 mm-es szekrényhez

● Antracit

● Ezüst

- Választható kiegészítők

A csomag tartalma:
- 1 felső frontrögzítő
- 1 alsó frontrögzítő

Antracit	Ezüst
F005387	F005386

● DISPENSA Junior Slim Youboxx

● Készlet 1 antracit – **F005344**

● Készlet 3 antracit – **F005346**

○ Készlet 1 fehér – **F005343**

○ Készlet 3 fehér – **F005345**

Típus	Antracit	Fehér
Készlet 1	F005344	F005343
Készlet 3	F005346	F005345

A készletek tartalmazzák:
Készlet 1 2× doboz 1,0 L + 1× doboz 2,1 + 2× doboz 2,0 L + 1× késtartó + 2× doboz fedél + 2× tartósín
Készlet 3 2× doboz 1,0 L + 2× doboz 2,1 L + 1× doboz osztó + 2× doboz fedél + 2× tartósín

● DISPENSA Junior Slim tartozékok

ⓘ **F005179**

ⓘ **F005178**

- Az ajtó fogantyú nélküli nyitásához

Típus	Leírás	Szürke
Nyitásrásegítő dugattyú [push-to-open] befúrható	26–48 N	F005179
Nyitásrásegítő dugattyúhoz [push-to-open] adapter	Külső felszerelésre	F005178

Kesseböhmer cleaningAGENT

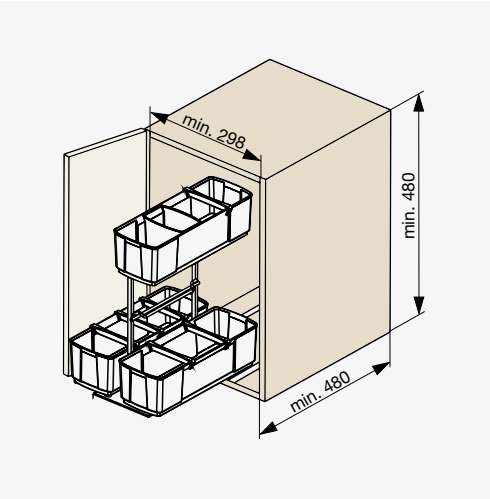

- Fenékre szerelhető
- Hordozható kosár csúszásmentes gumi talppal
- Minden műanyag alkatrész levehető és elmosható [mosogatógépben is]
- Minden leggyakoribb kereskedelmi forgalomban lévő háztartási tisztítószerrel szemben ellenálló

● cleaningAGENT készlet

A csomag tartalma:
- 1 keretrendszer sínekkel
- 1 hordozható kosár könnyen megmarkolható fogantyúval
- 2 nagy rekesz
- 1 kis rekesz
- 6 osztó

ⓘ **F005388**

Szürke	Szekrény belső szélessége [mm]	Szekrény magassága [mm]	Szekrény mélysége [mm]
F005388	298	480	480

Riex oldalkosarak keret nélkül

Riex GD38
oldalkosár tömör fenékkel

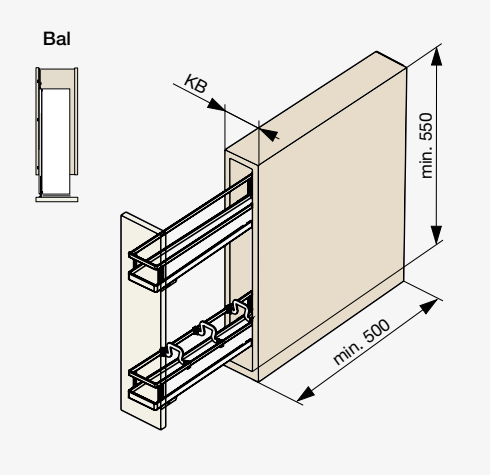

- Sötétszürke kosarak tömör fenékkel
- Teljes kihúzású rejtett sínek csillapítással
- Csak balos változatban
- 3D frontrögzítők
- Minden alkatrész egy csomagban

Szekrény szélessége KB [mm]	Sötétszürke	Oldal	Szekrény mélysége [mm]	Szekrény magassága [mm]
150	F001833	Bal	min. 500	min. 550
200	F003056			

Riex GD34
oldalsó drótkosarak Blum sínekkel

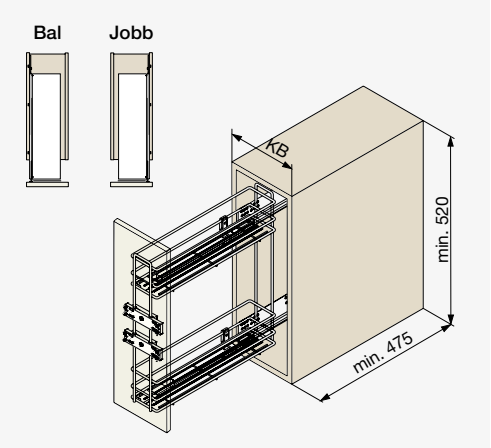

- Krómozott drótkosarak
- Blum teljes kihúzású rejtett sínek csillapítással
- 3D frontrögzítők
- Minden alkatrész egy csomagban

Szekrény szélessége KB [mm]	Oldal	Króm	Szekrény mélysége [mm]	Szekrény magassága [mm]
150	Jobb	F001846	min. 475	min. 520
	Bal	F005160		
200	Jobb	F001847		
	Bal	F005161		

01 02 03 04 05 06 07 08 09 10 11 12 13 14 15 16 17 18

Riex oldalkosarak kerettel

Riex GD48
oldalkosár tömör fenékkel + keret

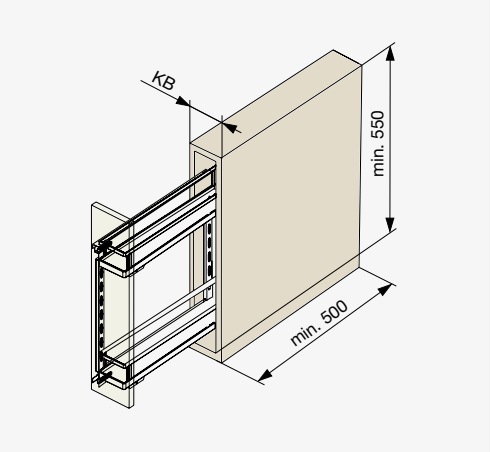

- Teljes kihúzású rejtett sínek csillapítással
- Sötétszürke kosarak tömör fenékkel
- Sötétszürke keret
- Balos / jobbos változatban
- 3D frontrögzítők
- Minden alkatrész egy csomagban

Szekrény szélessége KB [mm]	Sötétszürke	Oldal	Szekrény mélysége [mm]	Szekrény magassága [mm]
200	F001837	Jobb / Bal	min. 500	min. 550
250	F001839			
300	F001841			

Riex GD43
oldalsó drótkosár + keret

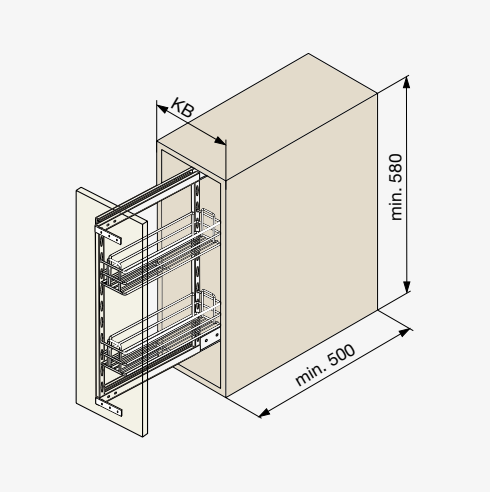

- Teljes kihúzású golyós sínek csillapítással
- Krómozott drótkosarak
- Világosszürke keret
- Balos / jobbos változatban
- 2D frontrögzítők
- Minden alkatrész egy csomagban

Szekrény szélessége KB [mm]	Króm	Oldal	Szekrény mélysége [mm]	Szekrény magassága [mm]
200	F001218	Jobb / Bal	min. 500	min. 580
250	F001219			
300	F001220			

Riex alsó kosarak

Riex GD58
alsó kosarak tömör fenékkel

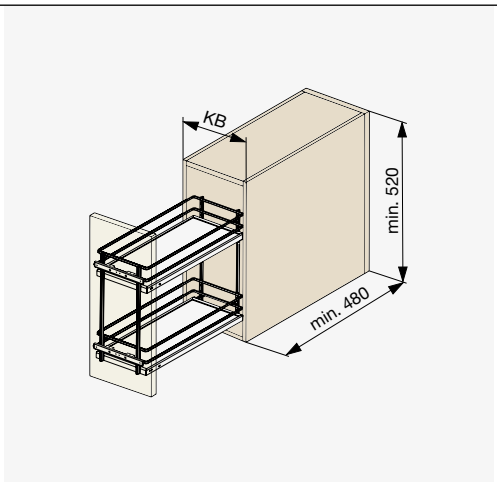

- Teljes kihúzású rejtett sínek csillapítással
- Fenékre szerelhető
- Sötétszürke kosarak tömör fenékkel
- Sötétszürke keret
- 3D frontrögzítők
- Minden alkatrész egy csomagban

Szekrény szélessége KB [mm]	Sötétszürke	Szekrény mélysége [mm]	Szekrény magassága [mm]
300	F001875	min. 480	min. 520
400	F001876		

Riex GD53
alsó drótkosarak

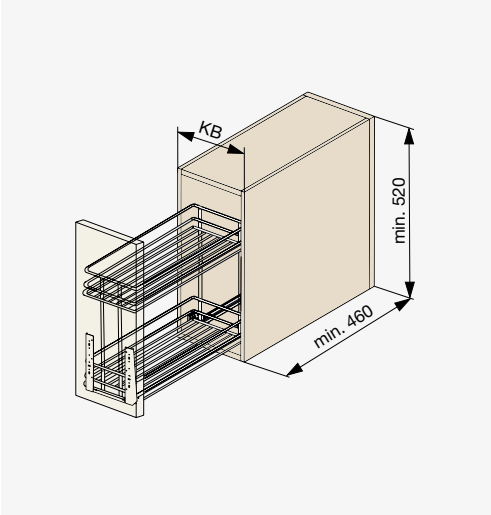

- Teljes kihúzású rejtett sínek csillapítással
- Fenékre szerelhető
- Krómozott drótkosarak
- Sötétszürke keret
- 2D frontrögzítők
- Minden alkatrész egy csomagban

Szekrény szélessége KB [mm]	Króm	Szekrény mélysége [mm]	Szekrény magassága [mm]
300	F001873	min. 460	min. 520
400	F001874		

Felsőszekrények és rendszerezők

Kesseböhmer iMove

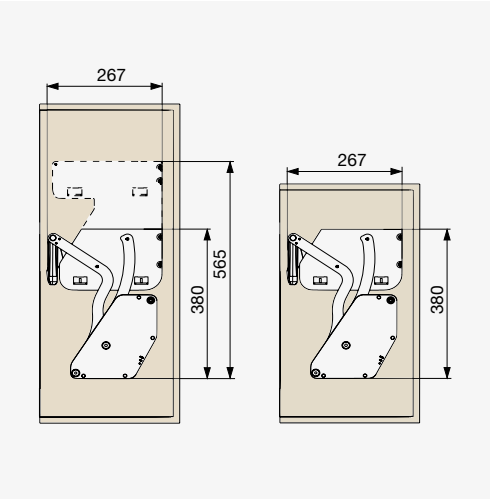

- Terhelhetőség 8 kg
- Intelligens lebillenthető rendszer felsőszekrényekhez

● iMove készlet

ⓘ F005450

ⓘ F005453

ⓘ F005451

A csomag tartalma:
- iMove kosár
- Takaróelemek
- Rögzítő anyagok
- Furatsablon

ⓘ F005448

ⓘ F005452

ⓘ F005449

Szekrény szélessége [mm]	Kosarak száma	Antracit	Ezüst	Szélesség [mm]	Magasság [mm]	Mélység [mm]
600	1	F005450	F005448	565	380	267
	2	F005453	F005452	565	565	
900	1	F005451	F005449	865	380	

Riex edénycsepegtetők

Riex GU16 edénycsepegtető

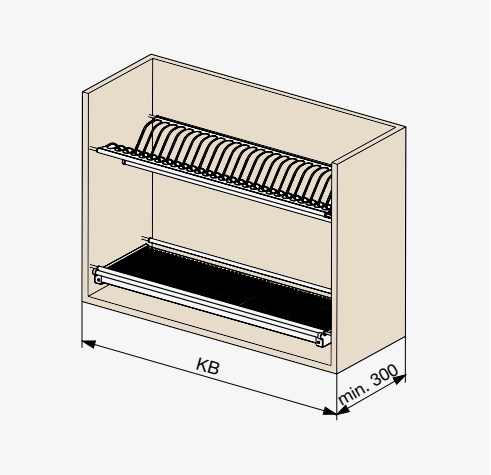

- Felsőszekrénybe szerelhető edénycsepegtető
- Rozsdamentes acél anyag

Szekrény szélessége KB [mm]	Rozsdamentes acél	Szekrény mélysége [mm]	Polcok száma
500	F001221	min. 300	2
600	F001222		
700	F001223		
800	F001224		
900	F001225		

Kesseböhmer SpaceFlexx

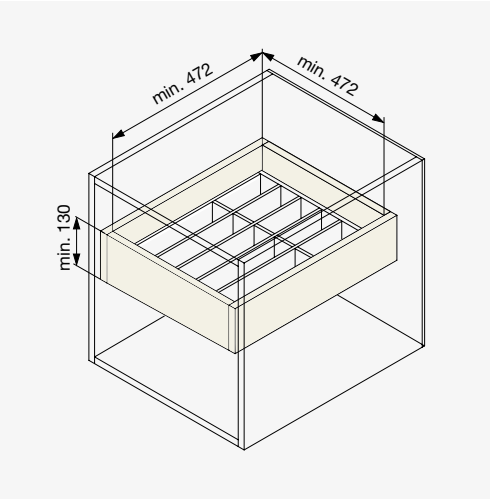

- A nesttex® rugalmas osztó igazodik a tárolt holmik alakjához
- A nesttex® osztók alapanyaga speciális high-tech szövet
- A nesttex® osztók mosógépben moshatók

● SpaceFlexx készlet

A csomag tartalma:
- 1 keret
- 5 rugalmas nesttex® osztó

ⓘ **F005457**

Króm	Szélesség [mm]	Magasság [mm]	Mélység [mm]
F005457	472 / 520	min. 130	472

A SpaceFlexx szélessége 472 vagy 520 mm a fiókhoz való optimális igazodáshoz.

Ruhásszekrény vasalatok

A gardróbok már nem csupán egy rúdból és egyszerű polcokból állnak. Az ügyféligények ezen a területen is növekvő tendenciát mutatnak. Éppen ezért fejlesztettünk ki egy klasszikus elemekből és új kreációkból álló kínálatot a gardróbszervezéshez Riex márkánk alatt. Portfóliónkban megtalálhatók a hagyományos drótkosarak, kihúzható akasztók, forgatható cipőtartók vagy lehúzható gardrób rudak. Mindez a jól ismert Dark Grey kollekcióban, amely ízlésesen hangsúlyozza egyediségét színes dizájnjával. Sokan értékelni fogják az egyedi gardrób rudakat is.

11.1

● Dark Grey sorozat 11.3

● Kihúzható drótkosarak 11.9

● Kihúzható tartók 11.11

● Akasztórudak 11.13

● Cipőtartók 11.19

Dark Grey sorozat

Riex VX95
kihúzható keret hálós tárolókosárral

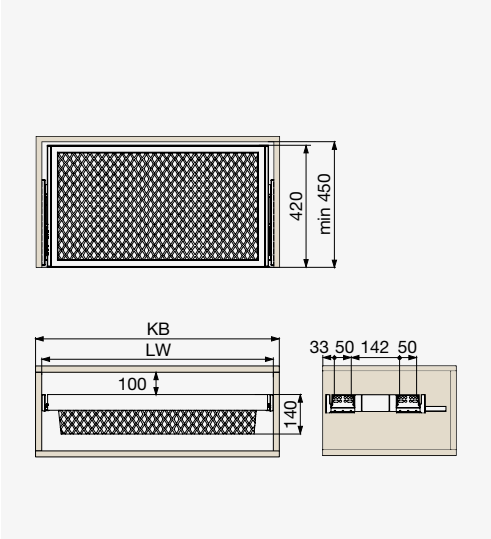

- Teljes kihúzású, csillapított rejtett sínek
- Szélességállítás 20 mm
- Alumínium váz
- Sötétszürke szín
- Terhelhetőség 20 kg
- Szekrény szélesség [KB] 18 mm-es lapokkal megfelelő. 19 mm-es lapok használatakor a szekrény szélessége +2 mm lesz

Szekrény szélessége KB [mm]	Kód	Szélesség LW [mm]	Magasság [mm]	Mélység [mm]
600	**F000569**	564–584	140	420
700	**F000570**	664–684		
800	**F000571**	764–784		
900	**F000572**	864–884		

Riex VX85
kihúzható keret cipőtartóval

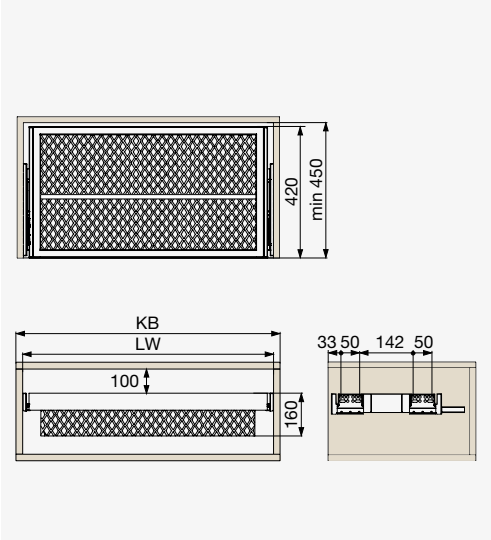

- Teljes kihúzású, csillapított rejtett sínek
- Szélességállítás 20 mm
- Alumínium váz
- Sötétszürke szín
- Terhelhetőség 20 kg
- Szekrény szélesség [KB] 18 mm-es lapokkal megfelelő. 19 mm-es lapok használatakor a szekrény szélessége +2 mm lesz

Szekrény szélessége KB [mm]	Kód	Szélesség LW [mm]	Magasság [mm]	Mélység [mm]
600	**F000577**	564–584	160	420
700	**F000578**	664–684		
800	**F000579**	764–784		
900	**F000580**	864–884		

Riex VX75
kihúzható keret nadrágtartóval

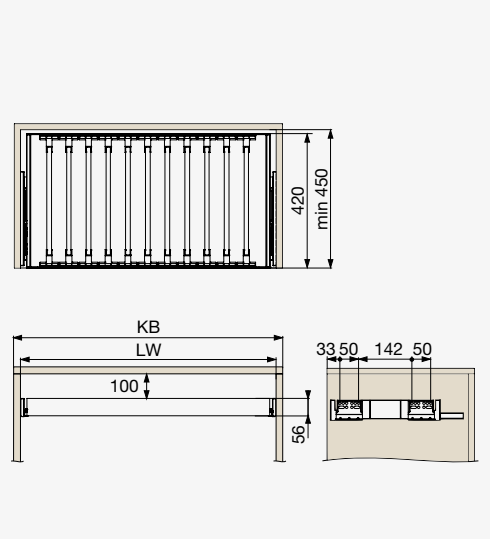

- Teljes kihúzású rejtett sín csillapítással
- Szélességállítás: 20 mm
- Alumíniumkeret
- Sötétszürke szín
- Ajánlott minimális korpuszszélesség: 700 mm

Szekrény szélesség KB [mm]	Kód	Szélesség LW [mm]	Akasztók száma	Magasság [mm]	Mélység [mm]
600	**F000581**	564–584	7	56	420
700	**F000582**	664–684	8		
800	**F000583**	764–784	11		
900	**F000584**	864–884	13		

Riex VX65
kihúzható keret ékszertartóval

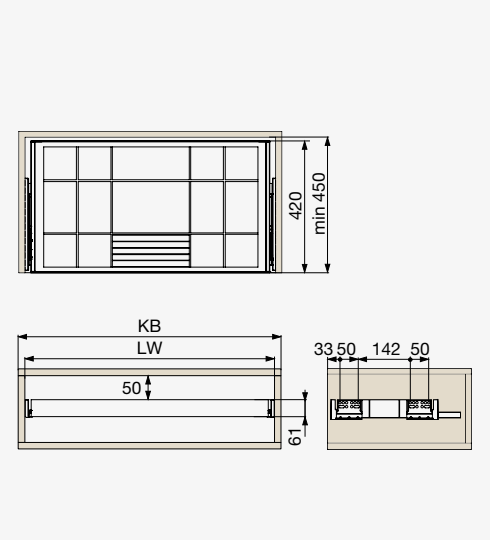

- Teljes kihúzású rejtett sín csillapítással
- Szélességállítás: 20 mm
- Alumíniumkeret
- Sötétszürke szín

Szekrény szélessége KB [mm]	Kód	Szélesség LW [mm]	Magasság [mm]	Mélység [mm]
600	**F000585**	564–584	61	420
700	**F000586**	664–684		
800	**F000587**	764–784		
900	**F000588**	864–884		

Riex VX27
kihúzható vállfatartó

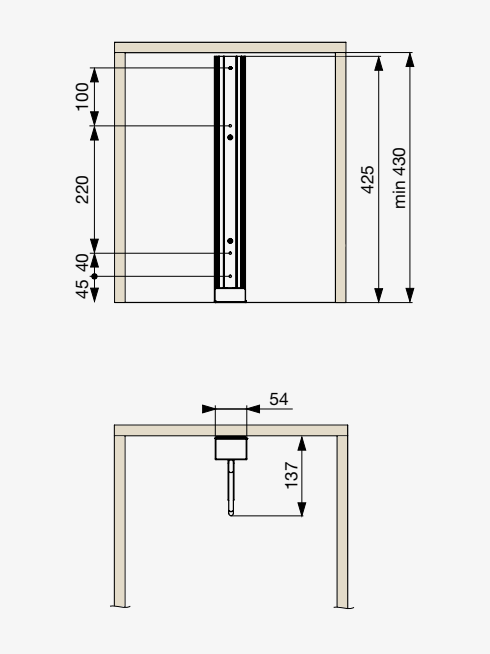

- Csillapított záródású rendszer
- Sötétszürke szín
- Ajánlott minimális szekrény magasság 1100 mm
- Terhelhetőség 12 kg

Kód	Szélesség [mm]	Magasság [mm]	Mélység [mm]
F000589	54	137	425

Riex VX17
kihúzható nadrágtartó

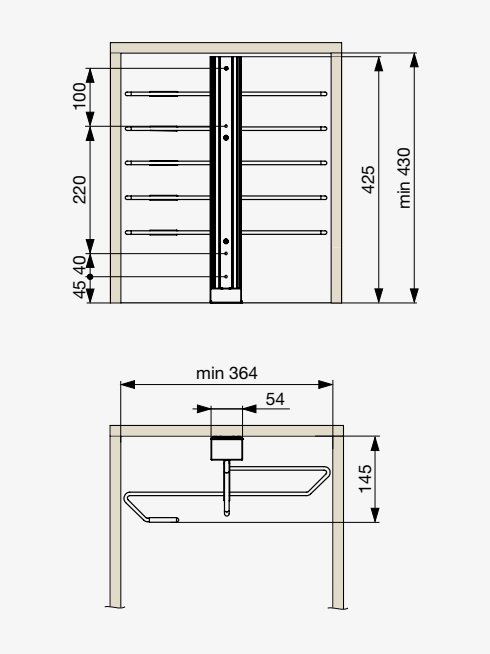

- Csillapított záródású rendszer
- 5 akasztó
- Sötétszürke szín
- Ajánlott minimális szekrény magasság 700 mm
- Terhelhetőség 12 kg

Kód	Szélesség [mm]	Magasság [mm]	Mélység [mm]
F000590	350	145	425

Riex VX47 ruhalift

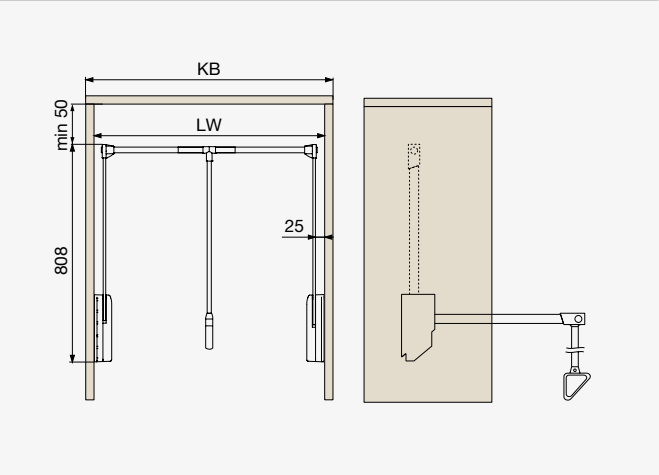

- Terhelhetőség: 15 kg-ig
- Csillapítással fel és le irányban
- Szélességállítás: 200 mm
- Sötétszürke szín

Szekrény szélessége KB [mm]	Kód	Szélesség LW [mm]	Magasság [mm]	Mélység [mm]
600–800	**F000594**	564–764	808	140
800–1000	**F000595**	764–964		

Riex VX34 szögletes akasztórúd

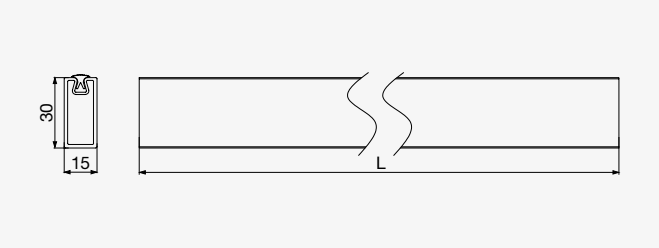

- Alumínium rúd
- Sötétszürke szín
- Gumi a rúd felső részén
- Egyéb típusú gardrób rudak a 11.14 és 11.17 oldalon

Hosszúság [mm]	Kód	Szélesség [mm]	Magasság [mm]
1000	**F000596**	15	30
3000	**F008629**		

Riex VX34
akasztórúd tartó

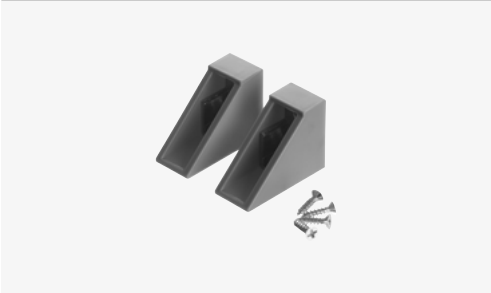

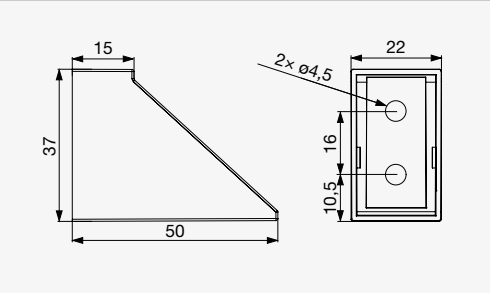

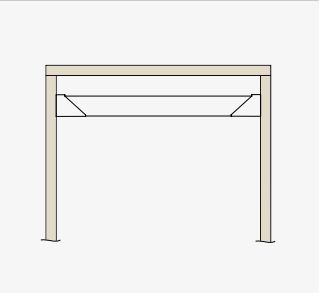

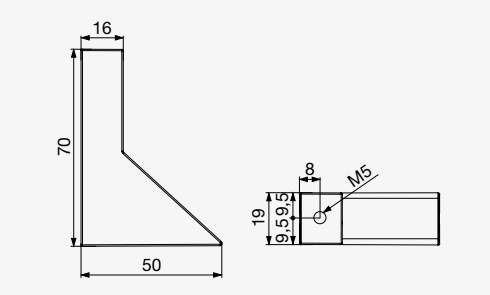

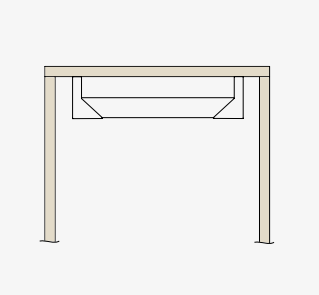

Szerelés	Kód	Anyag
Oldalra	**F000597**	Műanyag
Polc alá	**F000598**	Fém

Riex VX53
forgatható cipőtartó állvány

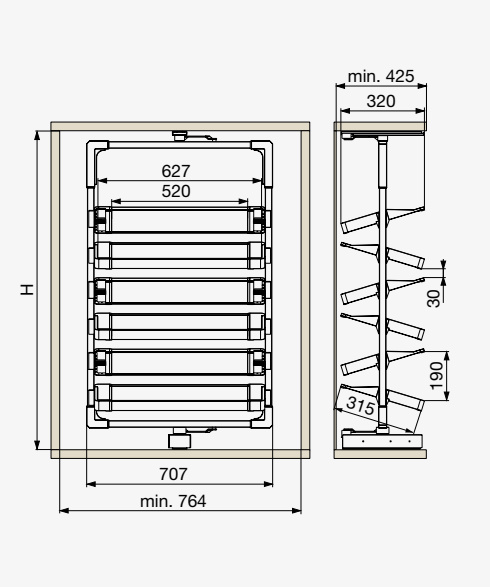

- 180°-os forgó rendszer, amely helyet takarít meg
- Magasságállítás 100 mm
- A cipőtartó keretből és polcokból áll
- A két elemet külön szükséges megrendelni
- Ezüst keret és barna polcok
- Egyéb cipőtartó típusok a 11.19 és 11.20 oldalon

Keret kihúzó szerkezettel			Polckészlet	
Magasság H [mm]	Kód		Kód	Polcok száma
1165–1265	**F000591**	+	**F002928**	6
1435–1535	**F000592**	+	**F002929**	8
1705–1805	**F000593**	+	**F002930**	10

Kihúzható drótkosarak

Riex VB66 hálós kosár

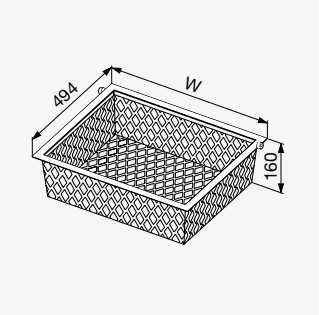

- A görgős sínek nem képzik a csomagolás részét

○ Fehér ● Sötétszürke

Szekrény szélessége KB [mm]	Fehér	Sötétszürke	Szélesség W [mm]	Magasság [mm]	Mélység [mm]
400	F000939	F000943	336	160	494
500	F000940	F000944	436		
600	F000941	F000945	536		
800	F000942	F000946	736		

Riex VB66 osztópanel

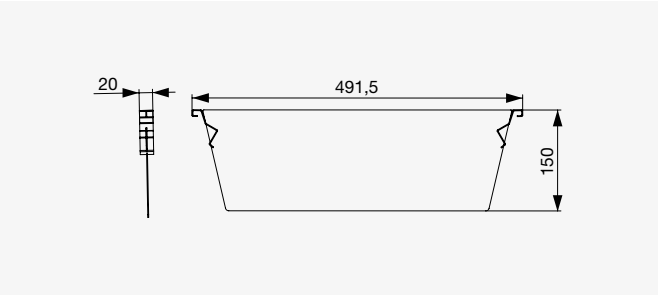

○ Fehér ● Sötétszürke

Fehér	Sötétszürke	Magasság [mm]	Szélesség [mm]	Anyag
F007950	F007951	150	491,5	Acél

Riex VB66
görgős sín hálós kosárhoz

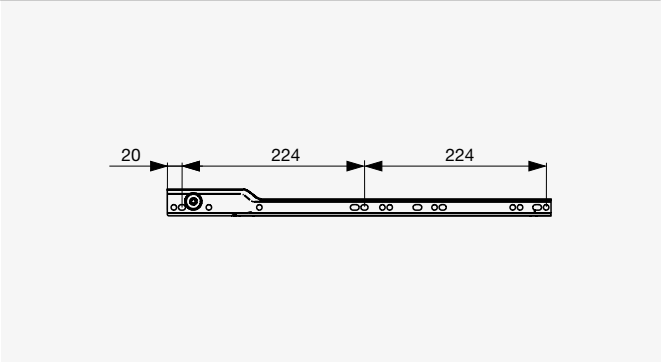

○ Fehér

● Sötétszürke

- A görgős sínek kompatibilisek a VB66 kosarakkal

Bútorlap vastagsága [mm]	Fehér	Sötétszürke	Hosszúság [mm]
16	F000947	F000949	472
18–19	F000948	F000950	

Kihúzható tartók

Riex VH21
kihúzható vállfatartó, króm

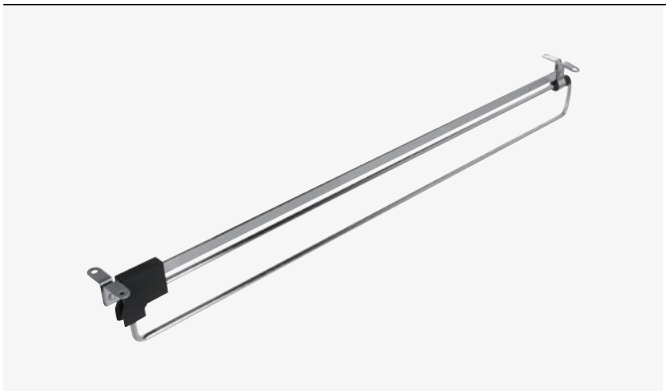

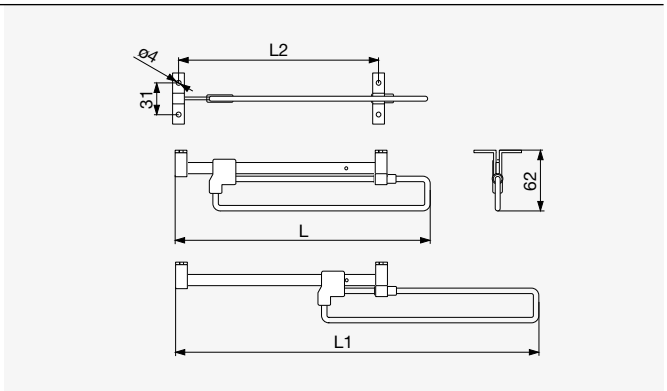

Hosszúság L [mm]	Kód	Hosszúság L1 [mm]	Hosszúság L2 [mm]
250	F000822	390	225
300	F000823	490	276
350	F000824	590	326
400	F000825	690	376
450	F000826	790	424
500	F000827	890	474

Riex VH11
kihúzható nadrágtartó, króm

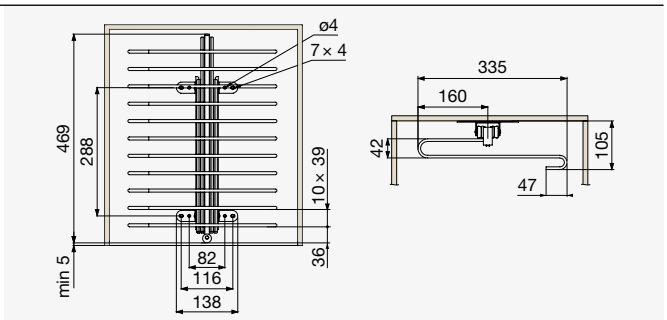

Szám akasztók	Kód
11	F001200

Riex VH31
kihúzható öv / nyakkendőtartó, világosszürke

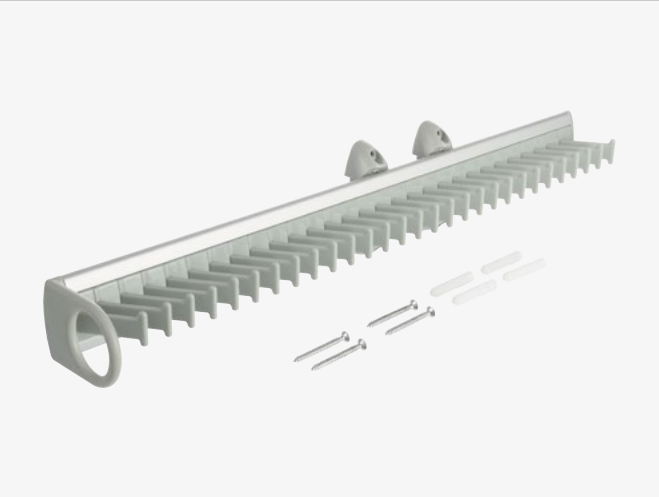

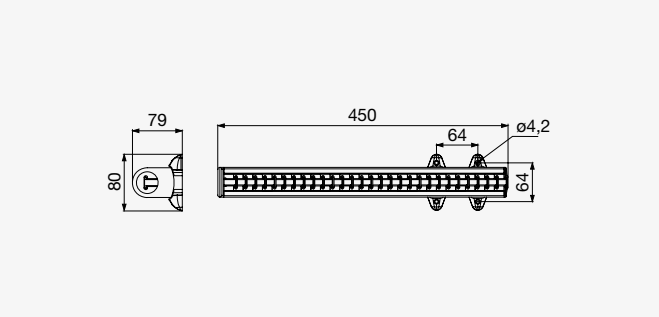

Akasztók száma	Kód
29	F001798

Akasztórudak

Riex VT43 ruhalift

○ Fehér

● Eloxált alumínium / ezüst

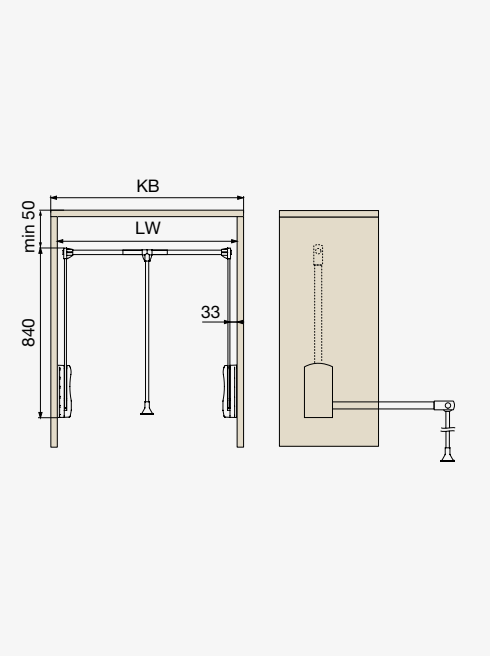

- Terhelhetőség: 10 kg

Szekrény szélessége KB [mm]	Fehér	Eloxált alumínium / ezüst	Szélesség LW [mm]	Magasság [mm]	Mélység [mm]
726–956	F000834	F000835	660–890	840	150
956–1276	F000836	F000837	920–1240		

Riex VT14
akasztórúd, kerekített, 30 × 15 mm

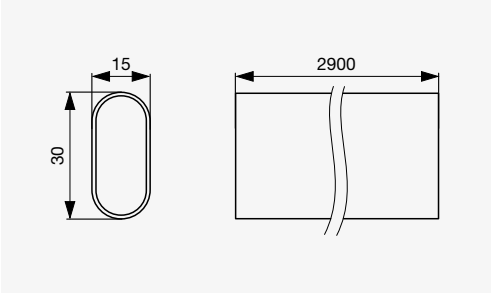

Szín	Anyagvastagság [mm]	Hosszúság [mm]	Kód	Anyag
Eloxált alumínium	1,1	2900	**F002769**	Alumínium

Riex VT24
akasztórúd, ovális rúd, 30 × 15 mm

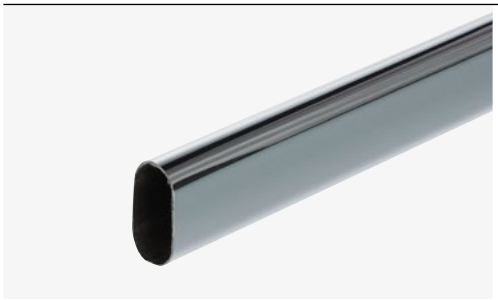

Króm

○ Fehér

● Matt fekete

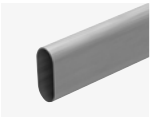

● Matt nikkel

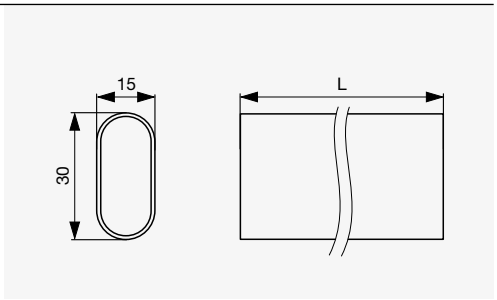

Szín	Anyagvastagság [mm]	Hossz L [mm]	Kód	Anyag
Króm	0,7	556	**F008609**	Fém
		656	**F008610**	
		756	**F008611**	
		856	**F008612**	
		956	**F008613**	
		1056	**F008614**	
		1156	**F008615**	
		3000	**F001096**	
	1,0	3000	**F001099**	
Matt fekete	0,7	556	**F010328**	
		656	**F010329**	
		756	**F010330**	
		856	**F010331**	
		956	**F010332**	
		1056	**F010333**	
		1156	**F010334**	
	1,0	3000	**F001100**	
Fehér	0,7	3000	**F001097**	
Matt nikkel	0,7	3000	**F008623**	

Riex VT24 / VT14
akasztórúdtartó, kerekített rúdhoz, 30 × 15 mm

Króm

Fehér

Matt fekete

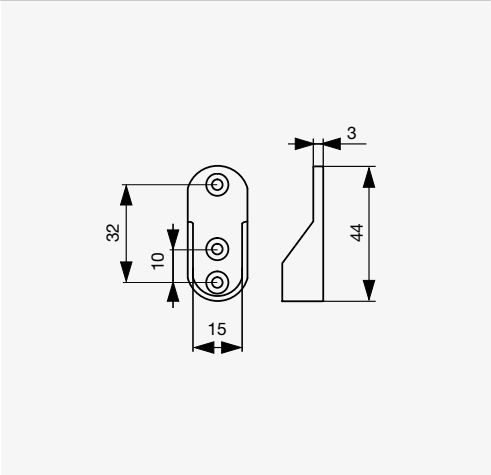

Nikkel

Szín	Kód	Anyag	Szerelés
Nikkel	F001117	Fém	Oldalra
Nikkel	F001118	Cink	
Króm	F001119		
Fehér	F001120		
Matt fekete	F001121		

Riex VT24 / VT14
akasztórúdtartó, kerekített rúdhoz, 2 csapos, 30 × 15 mm

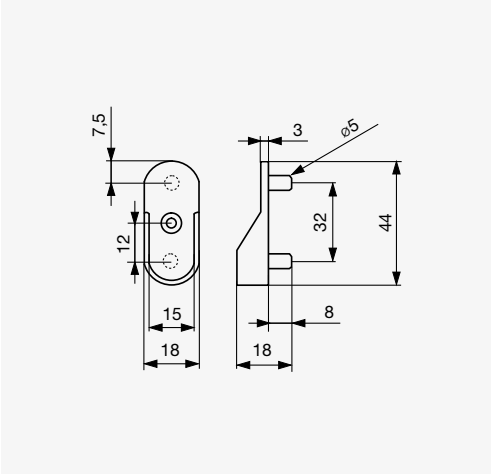

Szín	Kód	Anyag	Beszerelés
Króm	F001122	Cink	Korpuszoldalra, csapokkal

Riex VT24 / VT14
akasztórúdtartó, kerekített rúdhoz, polc alá csavarozható, 30 × 15 mm

● Matt fekete

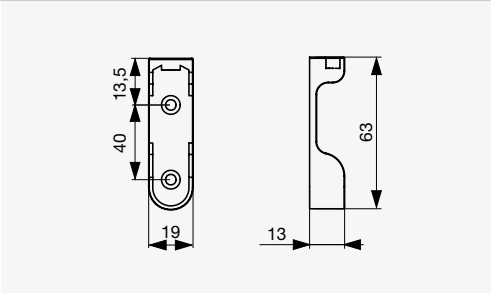

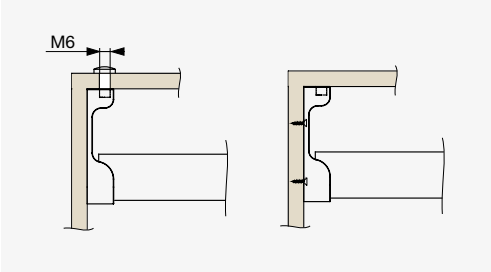

● Króm

Szín	Kód	Anyag	Beszerelés
Króm	F001123	Cink	Polc / korpusztető alá
Matt fekete	F001124		

Riex VT24 / VT14
akasztórúdtartó, kerekített rúdhoz, szárral, rúdközépre, 30 × 15 mm

ⓘ F001125

ⓘ F001127

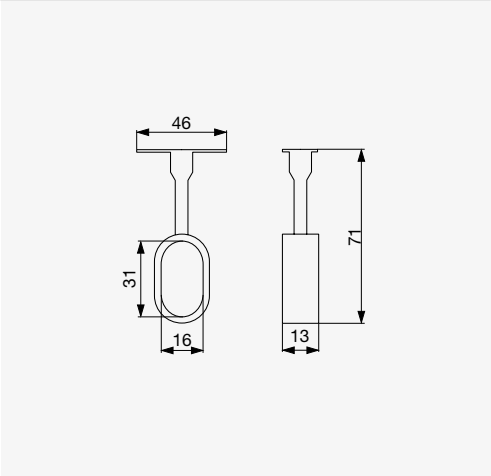

Szín	Beszerelés	Kód	Anyag
Nikkel	Középre	F001125	Cink
	Végére	F001127	

Riex VT23
kerek akasztórúd, átmérő 25 mm

● Matt nikkell

● Matt fekete

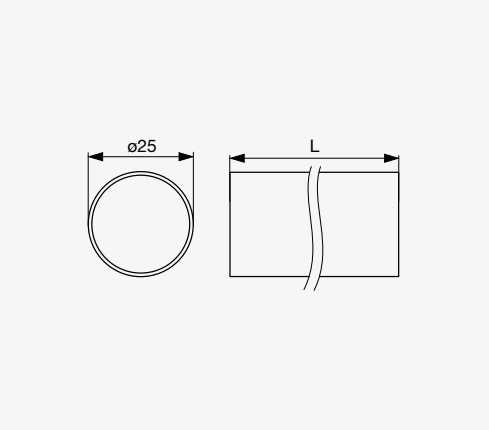

● Króm

Szín	Anyagvastagság [mm]	Hossz L [mm]	Kód	Anyag
Króm	0,7	562	**F008616**	Fém
		662	**F008617**	
		762	**F008618**	
		862	**F008619**	
		962	**F008620**	
		1062	**F008621**	
		1162	**F008622**	
		3000	**F004988**	
	1,0	3000	**F004989**	
Matt nikkel	0,7	3000	**F008624**	
Matt fekete	0,7	3000	**F008625**	

Riex VT23
Tartó kerek akasztórúdhoz, átmérő 25 mm

● Matt fekete

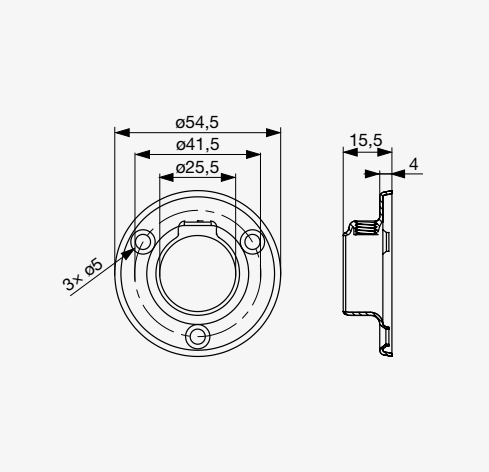

● Króm

Szín	Kód	Anyag	Szerelés
Króm	**F005026**	Fém	Oldalra
Matt fekete	**F008626**		

01 02 03 04 05 06 07 08 09 10 11 12 13 14 15 16 17 18

Cipőtartók

Riex VS33
cipőtartó, króm / fekete

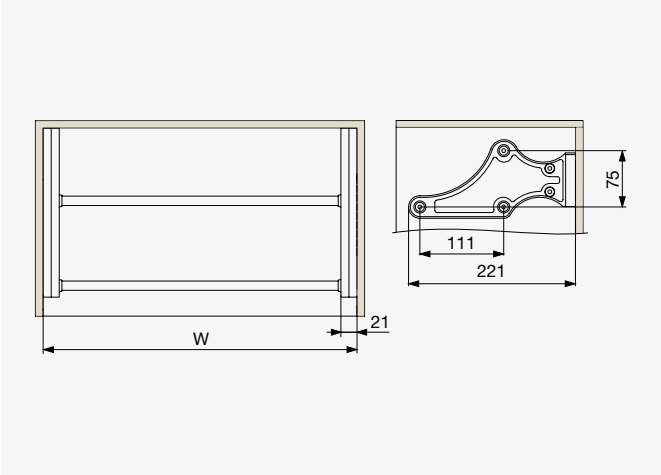

Szélesség W [mm]	Kód	Szín
400–700	F000831	Króm / fekete
700–1100	F000832	

Riex VS13
kibillenthető cipőtartó, fehér

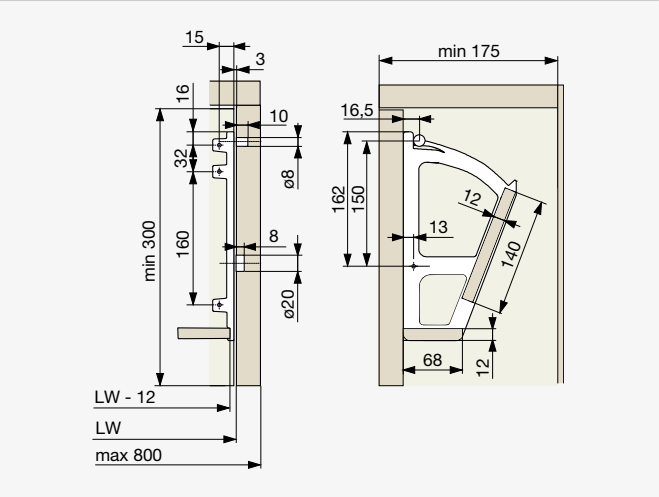

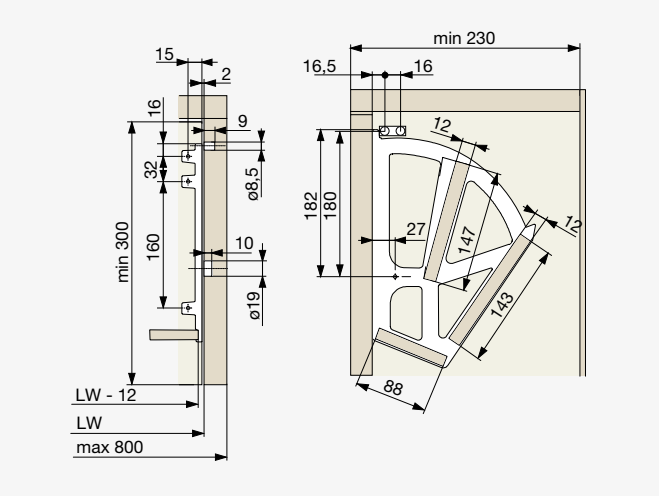

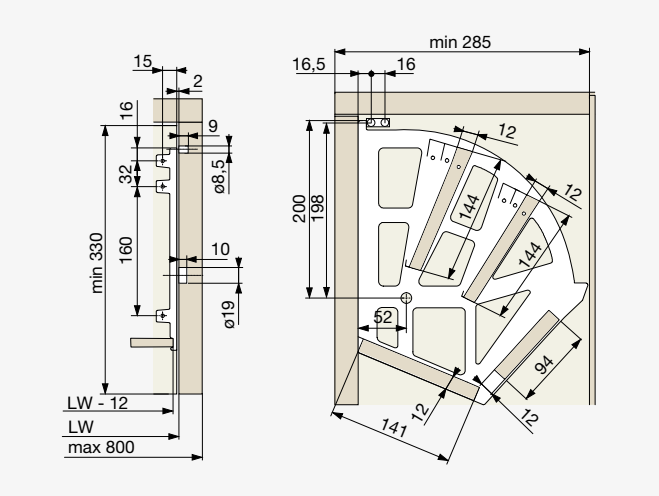

Polcok száma	Kód	Szín
1	F000828	Fehér
2	F000829	
3	F000830	

Tolóajtó vasalatok

A tolóajtók elegáns, kreatív és helytakarékos megoldást jelentenek. Különböző szerelvény márkákat kínálunk projektjeihez: saját Riex termékeink kiváló ár-érték arányt biztosítanak. A svájci gyártó, Hawa, akár 15 év garanciát és 25 év élettartamot kínál, és kifejezetten kis terekhez készült megoldásokat is biztosít. Az olasz Cinetto márka további innovációkat teremt.

12.1

● **Bútor tolóajtók – felső sínes terhelés** **12.3**
Cinetto PS40 12.5
Riex ES80 12.9
Riex ES70 12.11
Hawa Clipo 12.13
Riex ES45 12.15

● **Harmonika tolóajtók – felső sínes terhelés** **12.17**
Cinetto PS23 12.17

● **Forgó ajtó és rejthető harmónika ajtók** **12.19**
Hawa Concepta III 12.21
Hawa Folding Concepta 12.25

● **Bútor tolóajtók – alsó sínes terhelés** **12.27**
Riex ES40 12.28
Riex ES65 12.29
Riex VR30/31 Gardróbrendszer 12.31
Hawa Combino 12.69
Riex ES44 12.71

● **Ajtómerevítők** **12.73**

● **Beltéri ajtók** **12.75**
Sisco Hidden 12.77
Cinetto PS66 12.79
Hawa Junior 12.81
Riex ES25 12.87

TARTALOM

Bútor tolóajtók - felső sínes terhelés

- A felső sínes rendszerek előnyei közé tartoznak többek között a rejtett sínek, valamint a padlótól a mennyezetig érő ajtók révén elért esztétikus megjelenés
- Ennek a rendszernek feltétele a sín belógásának elkerülése végett az erős konstrukciójú mennyezet

Az anyagok hozzávetőleges tömege

- Gyártói adatok alapján az egyes országokban eltérő lehet
- Fontos az ajtók súlyát figyelembe venni a terhelés meghatározásához
- Körülbelüli érték, a megfelelő vasalat kiválasztásához, különösen bonyolultabb beépítéseknél, a pontos számításhoz javasoljuk az ajtó súlyát ténylegesen ellenőrizni

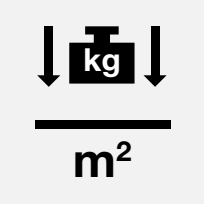

● Forgácslap

Vastagság [mm]	Fajlagos tömeg [kg / m²]
8	5–6
10	6–8
12	7–9
16	10–11
18	11–12
19	15–18
22	13–17
25	15–19
28	16–20
38	20–25

● MDF

Vastagság [mm]	Fajlagos tömeg [kg / m²]
10	6–8
18	12–14
25	17–19
28	19–21

● HPL

Vastagság [mm]	Fajlagos tömeg [kg / m²]
8	10–11
10	14–15
12	15–18

● Méhsejt tábla

Vastagság [mm]	Fajlagos tömeg [kg / m²]
38	11–12
50	11–12

● Tömörfa

Vastagság: 40 [mm]	Fajlagos tömeg [kg / m²]
Bükk	25–29
Tölgy	24–30
Luc / Borovi	18–19
Vörösfenyő	22–24

- A súly függ a természetes tényezőktől, a faanyag sűrűségétől, érvényes 8% körüli nedvességtartalom esetén

● Üveg

Vastagság [mm]	Fajlagos tömeg [kg / m²]
4	10
5	12,5
6	15
8	20
10	25
12	30

Cinetto PS40

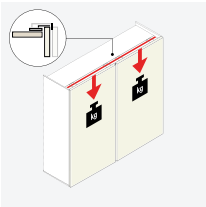

- Tolóajtó rendszer egy síkban futó eső ajtókkal
- Terhelhetőség: 60 kg / ajtó
- Lehetőség van az ajtók elektromos működtetésére
- Szélesség: 890–1 800 mm, magasság: maximum 3 000 mm
- **Ajtómerevítő használata ajánlott, különösen magasabb ajtókhoz**

Telepítési videó:

● Cinetto PS40 egy síkban futó tolóajtó rendszer

ⓘ **F004805** Készlet bal oldali ajtóhoz

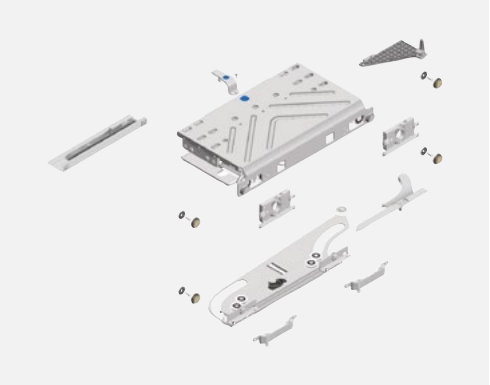

ⓘ **F004806** Készlet jobb oldali ajtóhoz

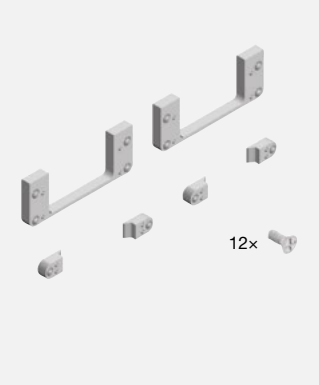

ⓘ **F004807** Szerelőadapter

- A bal- és jobb oldali ajtókhoz a vasalatot külön kell megvásárolni
- Felületre történő [fúrás nélküli] szerelés esetén szerelőadapter szükséges

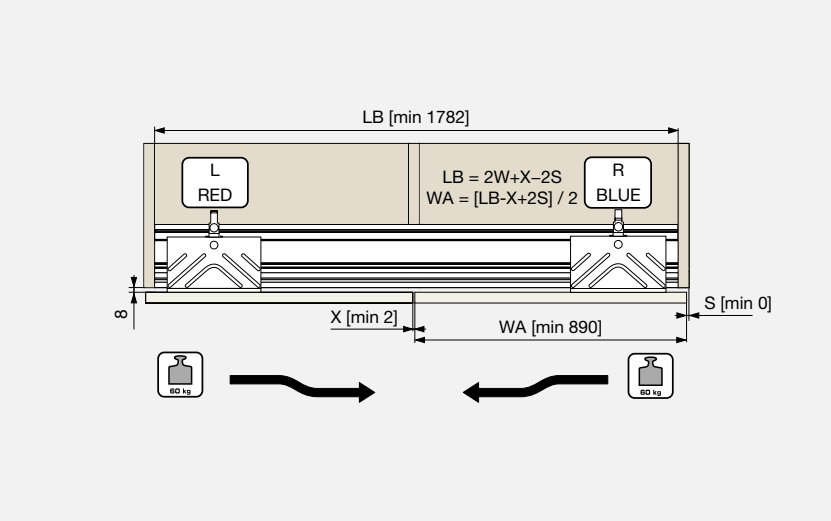

Típus	Kód
Bal oldali ajtóhoz [készlet]	**F004805**
Jobb oldali ajtóhoz [készlet]	**F004806**
Szerelőadapter [készlet]*	**F004807**

* Minden ajtóhoz külön készletet kell rendelni.

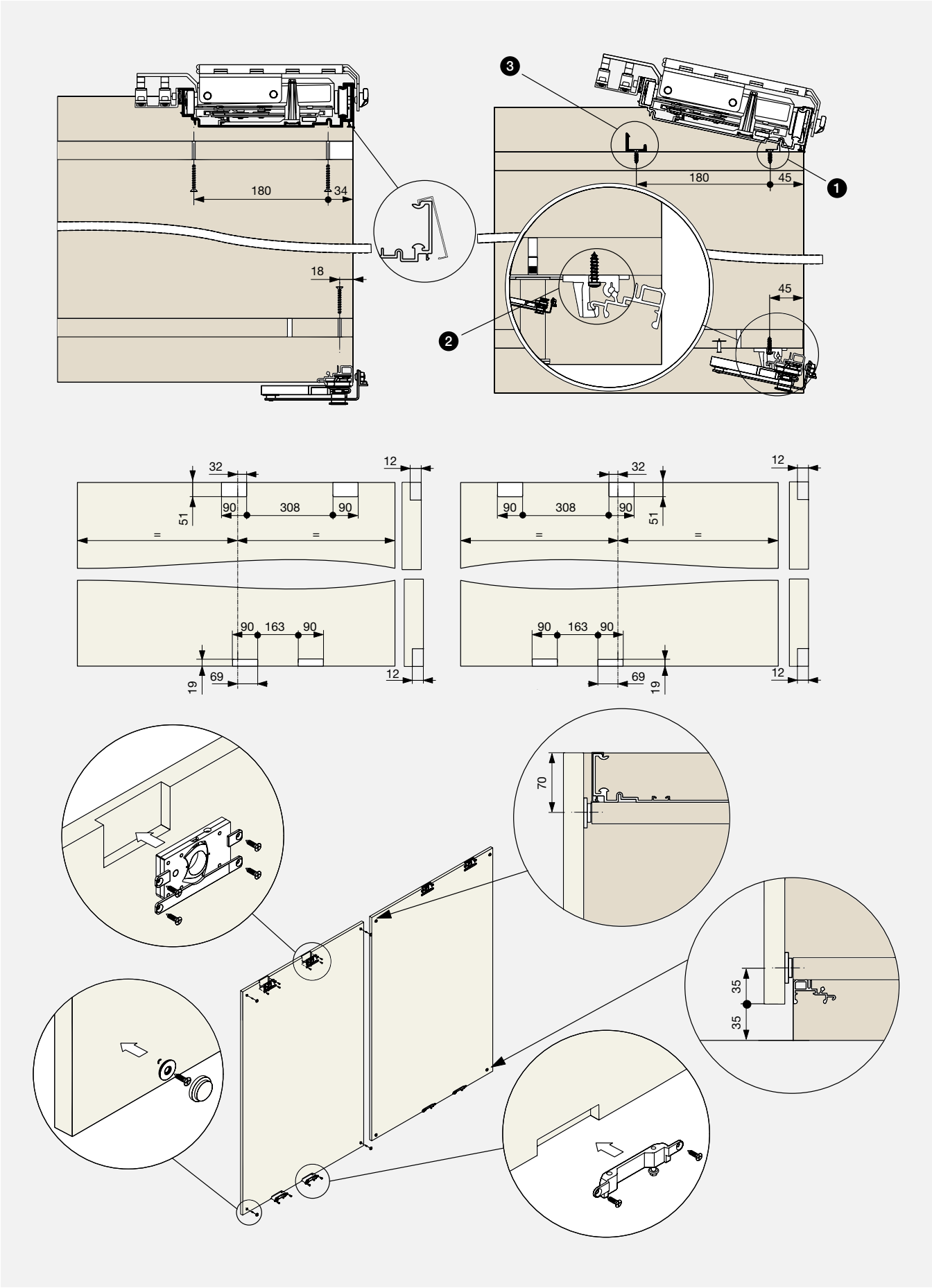
180
34
18
3
180
45
1
45
2
32
12
51
90
308
90
=
=
90
163
90
19
69
12
32
12
90
308
90
51
=
=
90
163
90
69
19
12
70
35
35

Cinetto PS40 sínek

ⓘ F004809

ⓘ F004812

- Szálcsiszolt ezüst-eloxált

Hosszúság [mm]	Felső sín	Alsó sín
2000	F004809	F004812
3000	F004810	F004813
3850	F004811	F004814

Cinetto PS40 takaró profil

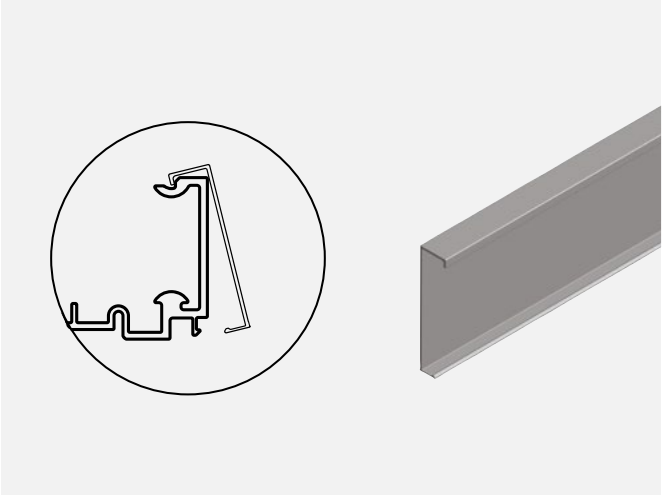

- Szálcsiszolt ezüst-eloxált
- lásd a rajzot ezen az oldalon: 12.6

Hosszúság [mm]	Kód
2000	F004808

Cinetto PS40 Quick szerelőegység

ⓘ F004815

ⓘ F004817

ⓘ F004816

- Kapcsok a sín biztos rögzítéséhez a gyorsabb beszereléshez
- Nem kötelező, ajánlott előreszerelt használathoz, 2 db minden típushoz
- Lásd a rajzot ezen az oldalon: 12.6

Típus	Kód
Felső sínkapocs – elülső	F004815
Felső sínkapocs – hátsó	F004816
Alsó sínkapocs	F004817

● Cinetto PS40 B-moved elektromotorral nyitható ajtók

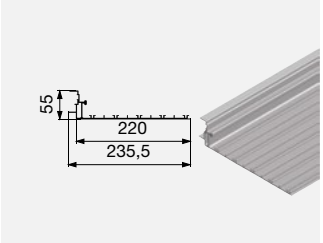

❶ F004818

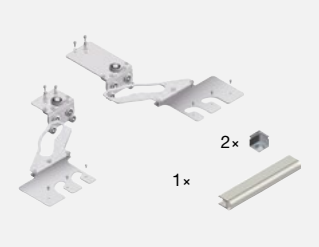

❷ F004819

- B-moved elektromos rendszer az ajtók nyitásához és csukásához
- Az ajtók nyitásához és csukásához az alap változat esetében érintésimpulzus és távirányító szükséges

A teljes készlethez meg kell rendelni:
- Felső profil [1×] + tartók [1×] + lineáris motor [2×] + vezérlő egység [1×]
- Minden ajtóhoz az ajtó szélességétől függően külön lineáris motort kell rendelni
- Tovább bővíthető érintés nélküli szenzorral

❸ F004820

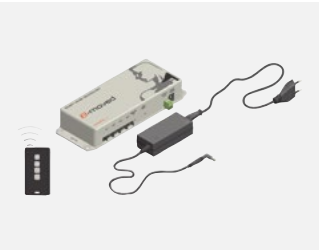

❹ F004822

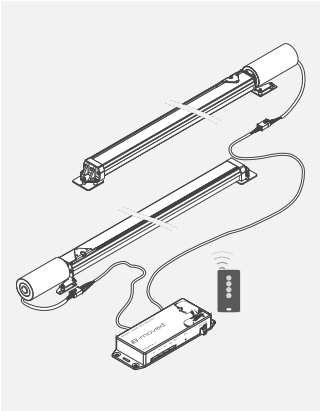

Lineáris motorok csatlakoztatva a vezérlő egységgel

	Típus	Kód
❶	Felső sín 3000 mm	F004818
❷	Tartókészlet	F004819
❸	Lineáris motor, ajtószélesség 888–1296 mm	F004820
	Lineáris motor, ajtószélesség 1154–1800 mm	F004821
❹	Elektronikus vezérlő egység távirányítóval	F004822

● Cinetto PS40 érintés nélküli érzékelő kiegészítő egység

ⓘ F004823

ⓘ F004825

- Továbbfejlesztett B-moved elektromosan működtetett ajtómozgatás érintésmentes funkcióval
- Nyitás az érzékelő előtt integetve
- Az intésérzékelőt a vevő egységtől 10 m-en belül kell telepíteni
- A vezeték nélküli kapcsolat lehetővé teszi a szekrényen kívüli telepítést
- Az érintés nélküli érzékelő maximum 10 mm-es anyagvastagságon keresztül működik kivéve fémes, vezetőképes anyagot, mint pl. tükör
- A vezetéket a B-moved elektromos egység vezérléséhez való csatlakoztatásra tervezték [**F004822**] külső kapcsolóval. [Okos otthon kapcsoló eszköz]. Az impulzusvezérlésnek kb. 0,5 másodpercre van szüksége az ajtó nyitásához / csukásához.

ⓘ F004824

Típus	Kód
Vevőegység intésérzékelőhöz	F004823
Érintés nélküli érzékelő tartozékokkal az összeszereléshez	F004825
Vezeték a kiegészítő vezérlő bemenethez	F004824

Riex ES80

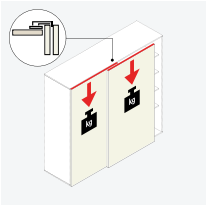

- Kiváló minőségű átfedéses tolóajtó rendszer
- 60 000 cikluson át tesztelve
- Gardróbok, nagyobb szekrények tolóajtajaihoz
- Rejtett sínek [zárt állapotban]
- Teljes csillapítással
- A 8 db csillapító egység [fent és lent] keskeny ajtókhoz is alkalmassá teszi
- Lágy és csendes működés
- Könnyű telepítés, sablont tartalmaz
- Könnyű beszerelés, sablon mellékelve

Riex ES80 átfedéses tolóajtó rendszer

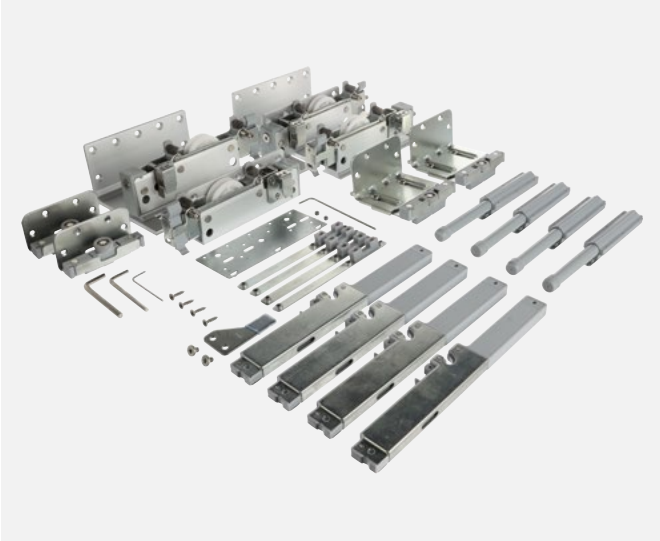

ⓘ Vasalatok [2 ajtós változat]

- Vasalatkészlet
- 3 ajtóhoz javasoljuk középső csillapító egységgel kiegészíteni

Készlet	Kód
2 ajtó	F003335
3 ajtó	F003336

Riex ES80 középső csillapító egység ütközésgátlóval

- Ajánlott 3 ajtós készlethez
- A központi csillapító egység az ajtót a középső pozícióban tartja
- Mindkét oldalra nyitható
- Ütközésgátló rendszer védi az ajtókat ugyanazon a sínen az ütközés ellen, elősegíti a részleges nyitást ütközés nélkül

Típus	Kód
Középső csillapító egység	F003337

Riex ES80 alsó és felső sínkészlet

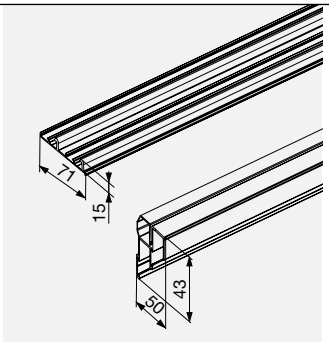

- Ezüst-eloxált
- A felső- és az alsó sín párban, egy cikkszámon rendelhető

Hosszúság [mm]	Kód
2000	F003338
3000	F003339
4000	F003340

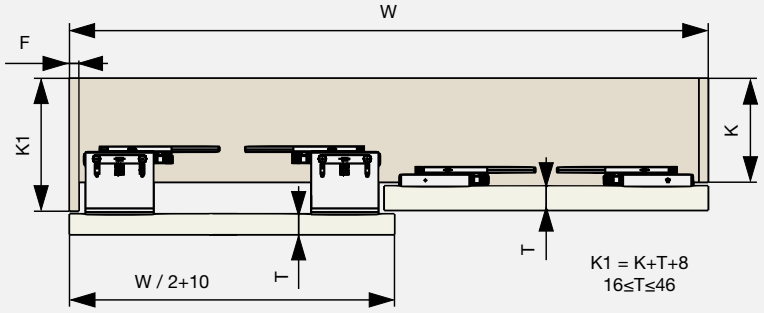

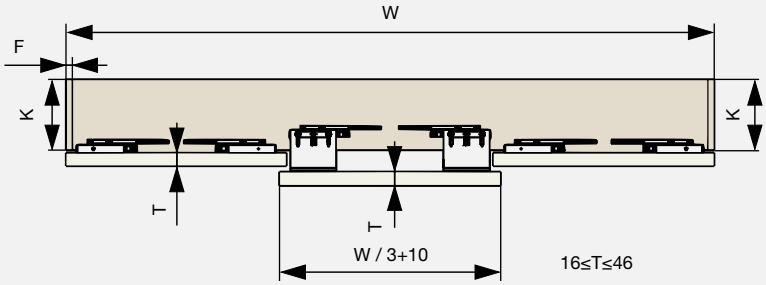

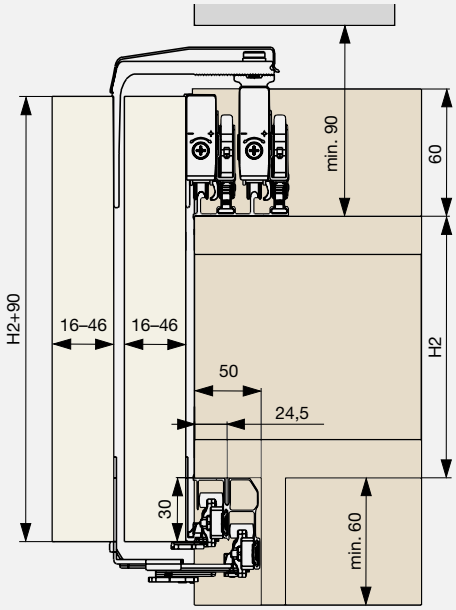

Riex ES70

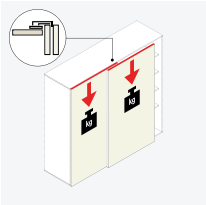

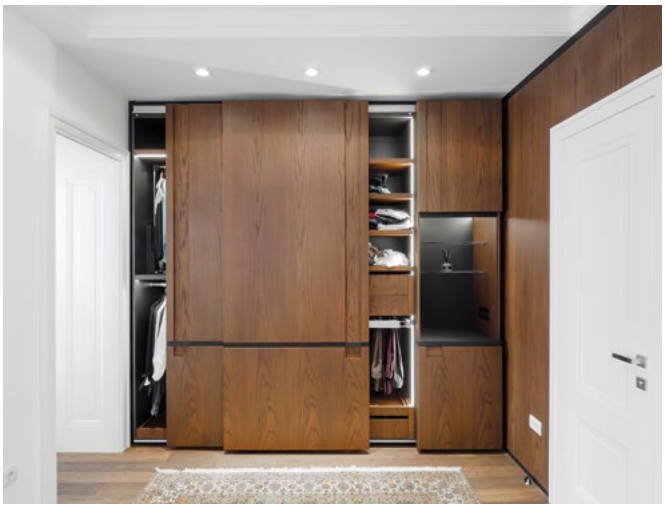

- Átfedéses tolóajtó rendszer
- Gardróbok, szekrények tolóajtajaihoz
- Rejtett sínek [zárt állapotban]
- Elérhető csillapítással is
- Terhelhetőség: 50 kg / ajtó

Riex ES70 átfedéses tolóajtó rendszer

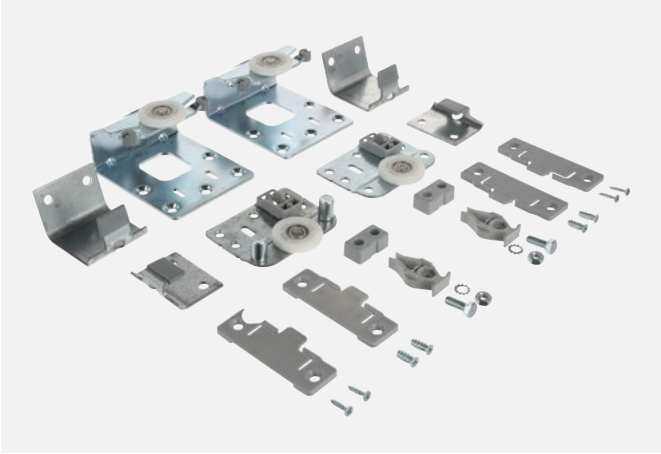

ⓘ Vasalatok [2 ajtós változat]

ⓘ Csillapító egység készlet [2 ajtós változat]

Készlet	Vasalatkészlet [nem csillapított]	Csillapító egység [készlet]*
2 ajtó	F003406	F003408
3 ajtó	F003407	F003409

* A készlet egyoldali csillapítást tartalmaz [2 db 2 ajtóhoz és 3 db 3 ajtóhoz].

Riex ES70 sínek

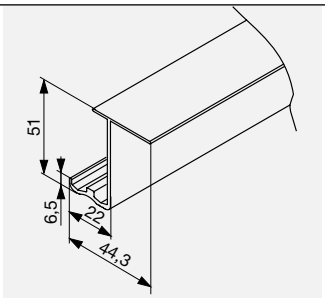

ⓘ Felső sín

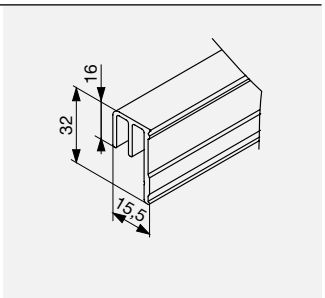

ⓘ Alsó sín

Hosszúság [mm]	Felső sín	Alsó sín
2000	F003410	F003412
3000	F003411	F003413

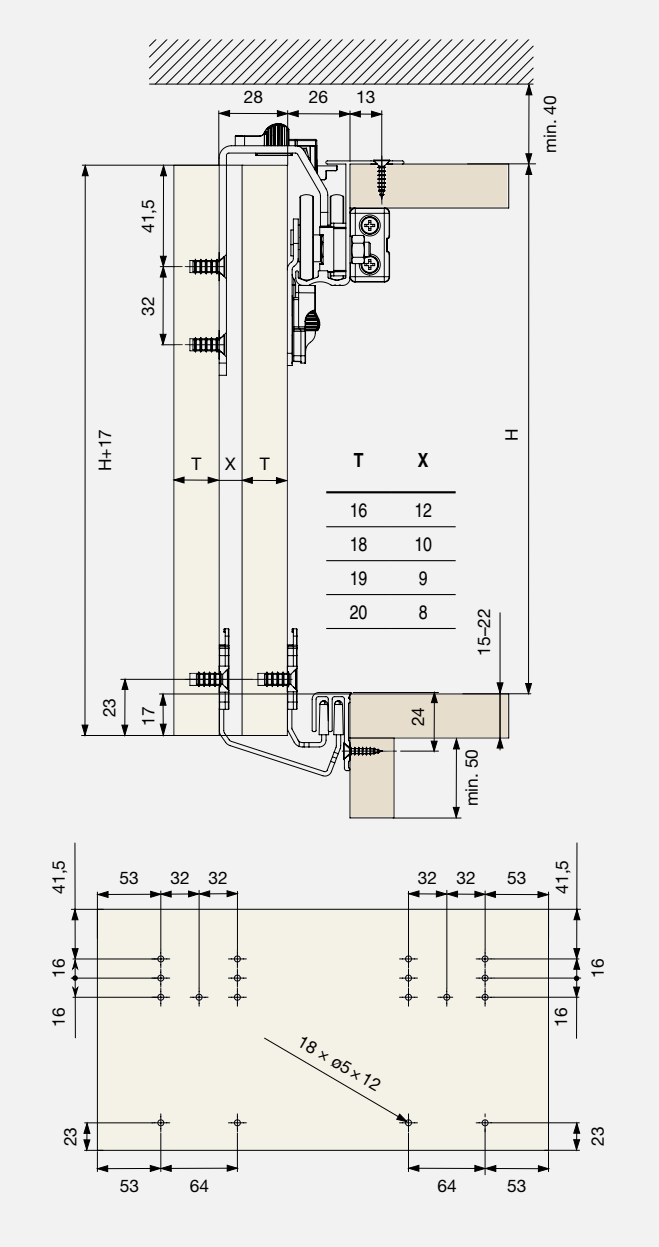

T	X
16	12
18	10
19	9
20	8

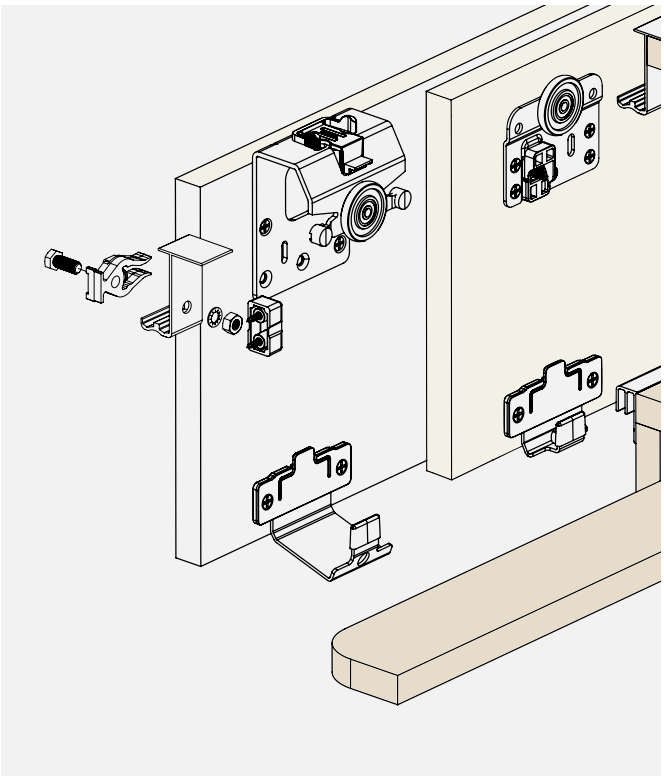

ⓘ Csillapítás nélkül

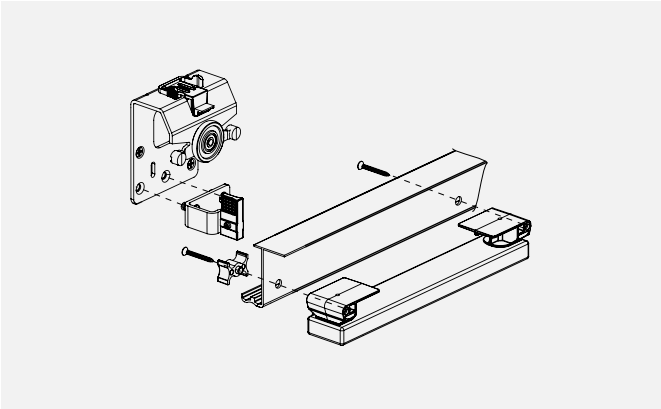

ⓘ A csillapító egység beszerelése

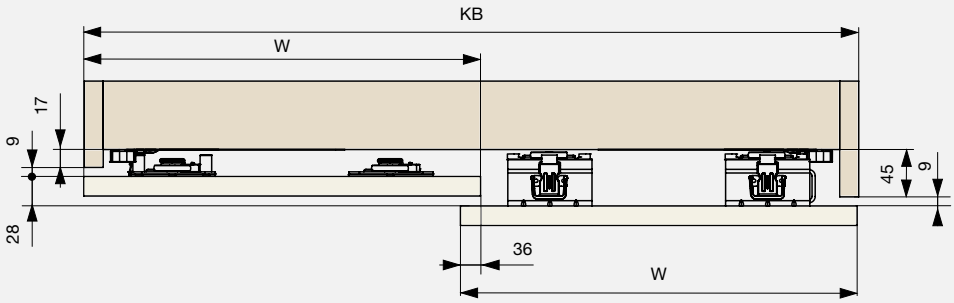

W = [KB+36] / 2

Hawa Clipo

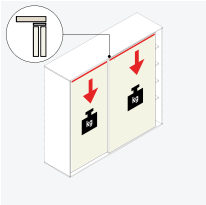

- Vasalat felső sínes faajtókhoz
- Terhelhetőség: 36 kg / ajtó
- Nútba szerelhető sín

● Hawa Clipo 36 H IS

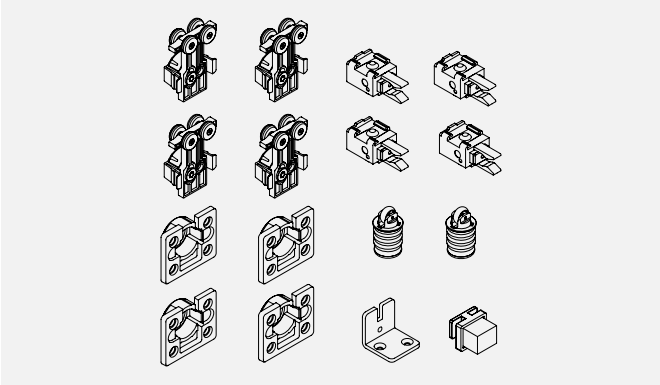

ⓘ Vasalatok [2 ajtós változat]

- Csillapítás nélküli vasalatkészlet

Készlet	Kód
2 ajtó	F004762
3 ajtó	F004763

● Hawa Clipo 36 H IS csillapító egység

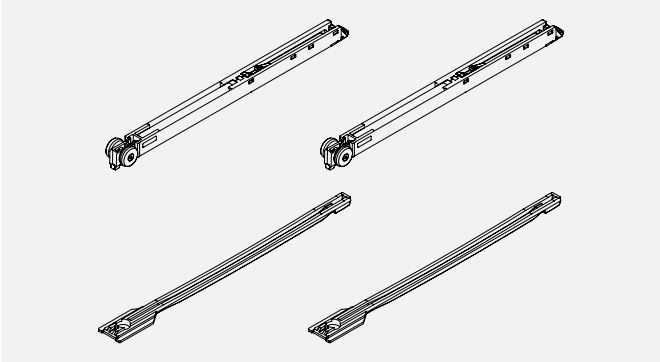

- A készlet 2 db-ot tartalmaz [1 oldalütköző]

Minimális ajtószélesség:
- 1 oldalütköző: 420 mm
- 2 oldalütköző: 620 mm

Csillapítás tömegtől függően [kg]	Kód
15	F004764
26	F004765
40	F004766

● Hawa Clipo 36 H IS sínek

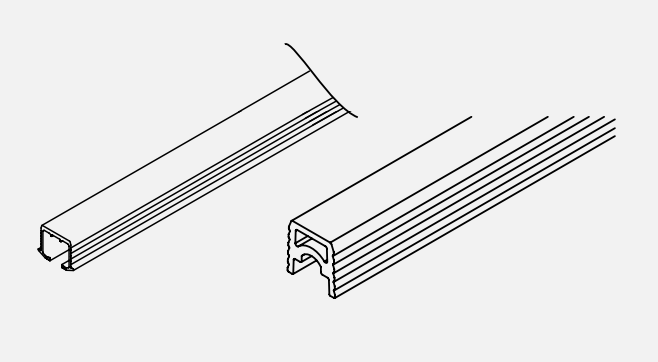

- Ezüst-eloxált [felső sín]
- Szürke műanyag [alsó sín]
- Ragasztással rögzítendő

Ajánlott ragasztó:
- Hranipur 05
- Hranipur SPEED

Hosszúság [mm]	Felső sín	Alsó sín
2500	F004767	F005574
3500	F004768	F005575

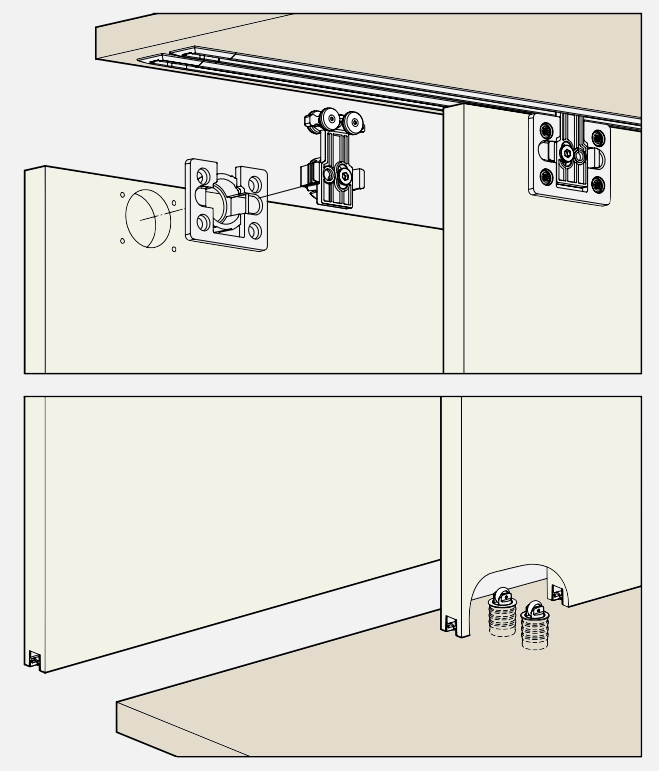

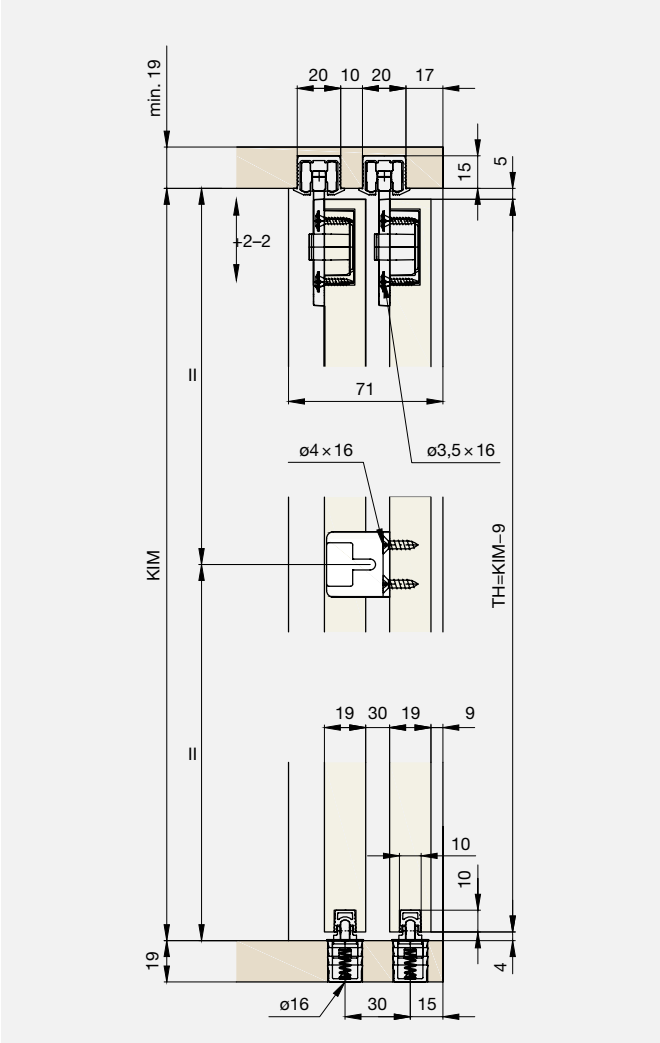
min. 19
20
10
20
17
15
5
+2–2
II
71
ø4 × 16
ø3,5 × 16
KIM
TH=KIM–9
19
30
19
9
II
10
10
19
4
ø16
30
15

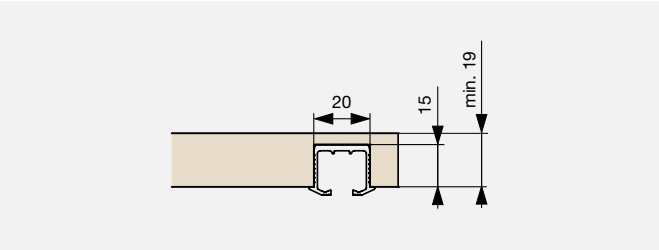
20
15
min. 19

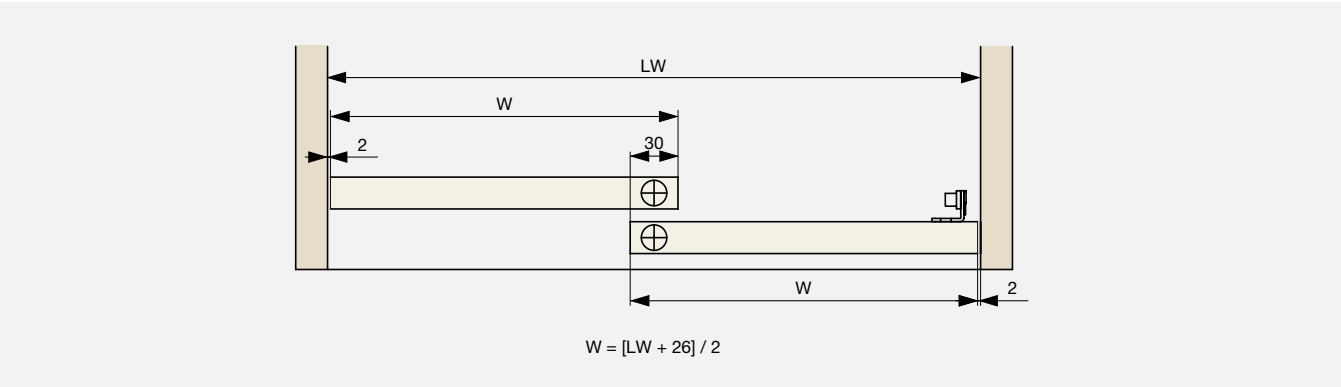
LW
W
2
30
W
2
W = [LW + 26] / 2

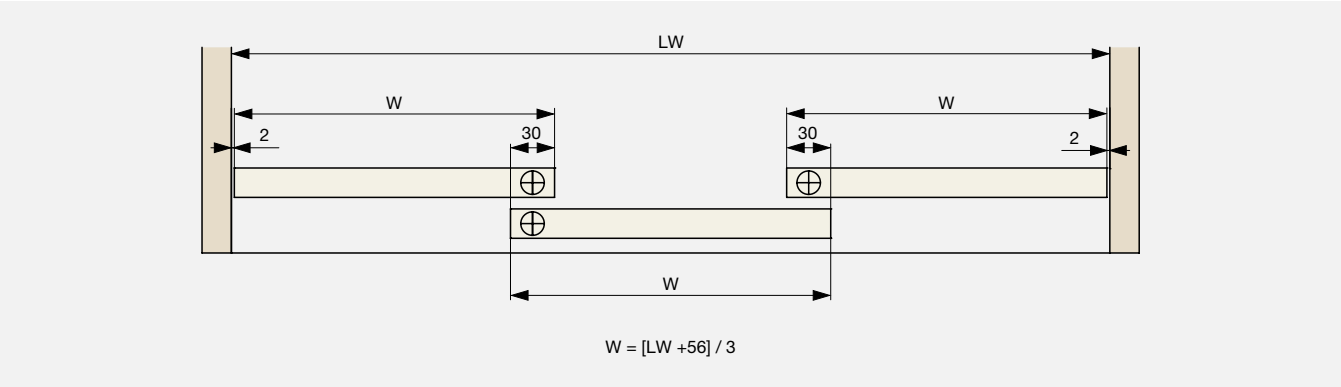
LW
W
W
2
30
30
2
W
W = [LW +56] / 3

Riex ES45

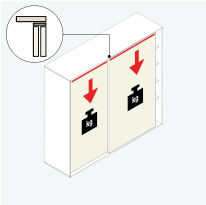

- Kisebb szekrényekhez
- Teljes csillapítással
- Lágy és csendes működés
- Terhelhetőség: 15 kg / ajtó

Riex ES45 tolórendszerek fa / üveg ajtókhoz

Készlet fa ajtóhoz

- Készlet 1 ajtóhoz 2 ütközővel
- Az ütközők a sínbe integráltak [rejtett]
- Minimális ajtószélesség: 520 mm

Készlet üveg ajtóhoz

Ajtó anyaga	Kód
Fa	F003359
Üveg [5 mm]	F003360

Riex ES45 sínek

- Hossz: 2 000 mm
- Ezüst-eloxált

Ajánlott ragasztó:
- Hranipur 05
- Hranipur SPEED

Ajtó anyaga	A sín típusa	A sín pozíciója	Kód
Fa	Szimpla	Felső	F003361
		Alsó	F003367
	Dupla	Felső	F003363
		Alsó	2× F003367
Üveg	Szimpla	Felső	F003361
	Dupla	Felső	F003365

Riex ES45
felső sín fa ajtóhoz

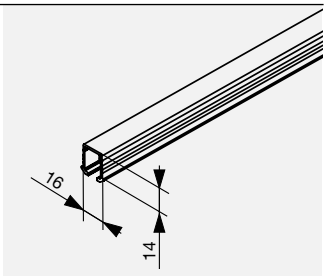

F003361

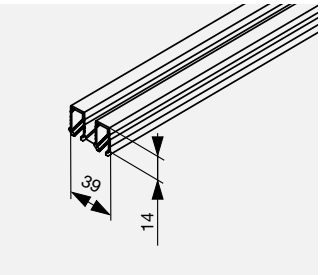

F003363

Riex ES45
felső sín üveg ajtóhoz

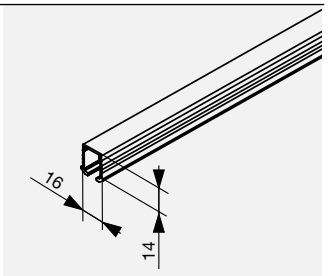

F003361

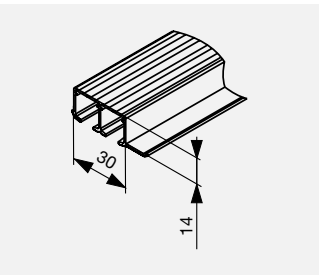

F003365

Riex ES45
alsó sín fa ajtóhoz

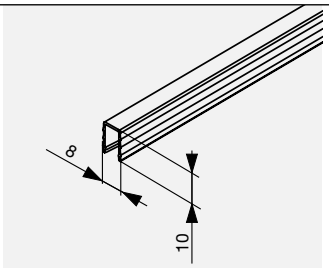

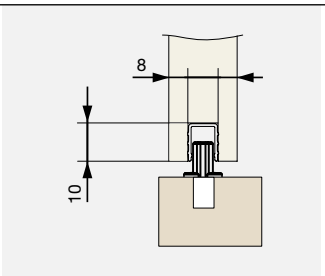

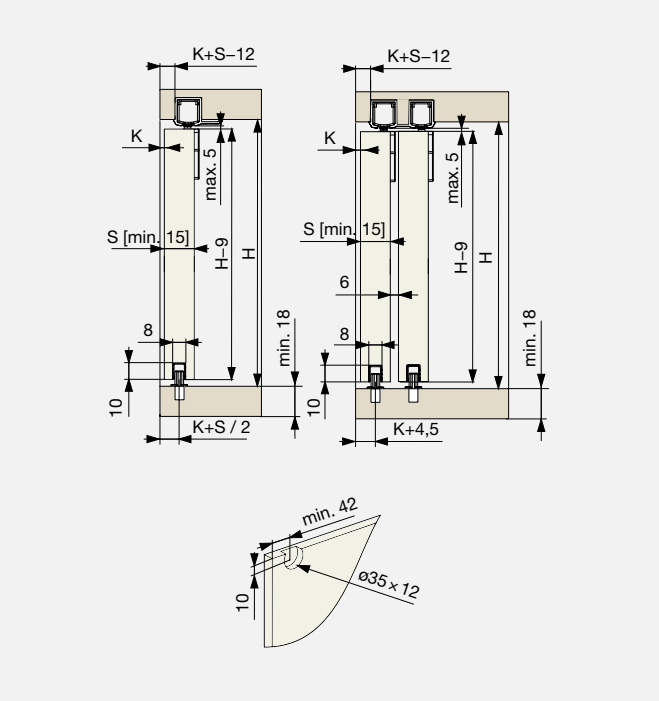

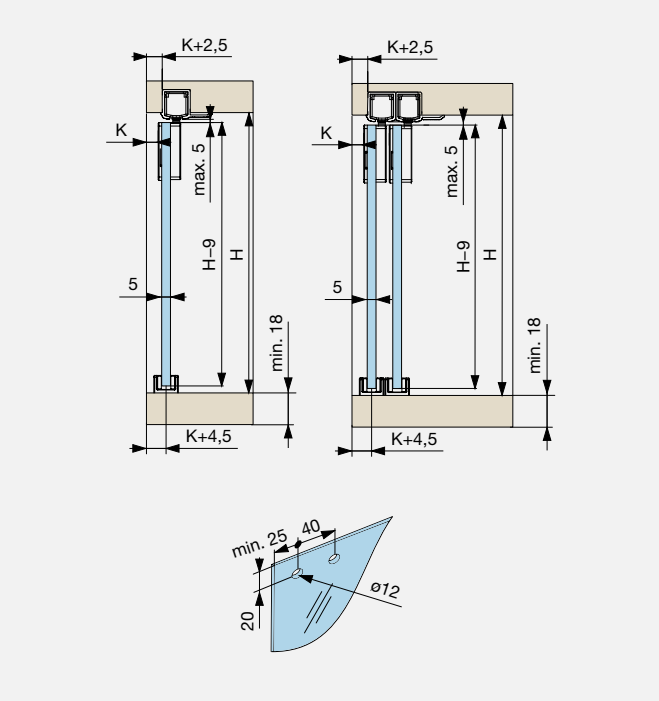

Bútor harmonikaajtók – felső sínes terhelés

- A harmonikaajtók esetében a sínek tartják az ajtó súlyát

Cinetto PS23

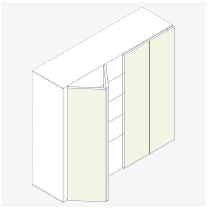

- A harmonikaajtó vasalatkészlet nem tartalmazza a csuklópántokat ugyanannyi db kell belőle, mint az oldalpántokból
- Magas ajtókhoz alsó sín ajánlott
- Terhelhetőség: 25 kg / ajtó

● Cinetto PS23 vasalat készlet 2 ajtóhoz

	Kód
Bal oldalra nyíló	**F004795**
Jobb oldalra nyíló	**F004796**

● Cinetto PS23 sínek

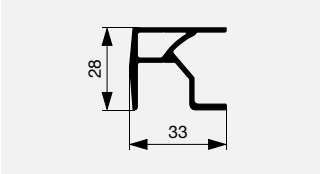

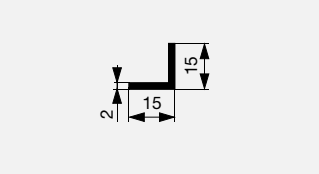

Hosszúság [mm]	Felső sín	Alsó sín*
2000	**F004801**	**F004803**
3000	**F004802**	**F004804**

* Magas ajtókhoz alsó sín ajánlott a stabilitás növelése érdekében.

● Kiegészítők

ⓘ F004797

ⓘ F004798

ⓘ F004799

ⓘ F004800

- Ugyanannyi db kell belőle, mint az oldalpántokból

Típus	Kód
Műanyag borítás a kerékhez	F004797
Csuklópánt aszimetrikus	F004798
Csuklópánt állítható	F004799
Alsó megvezetés	F004800

* Magasabb ajtókhoz [2 300 mm fölött] alsó sín ajánlott.

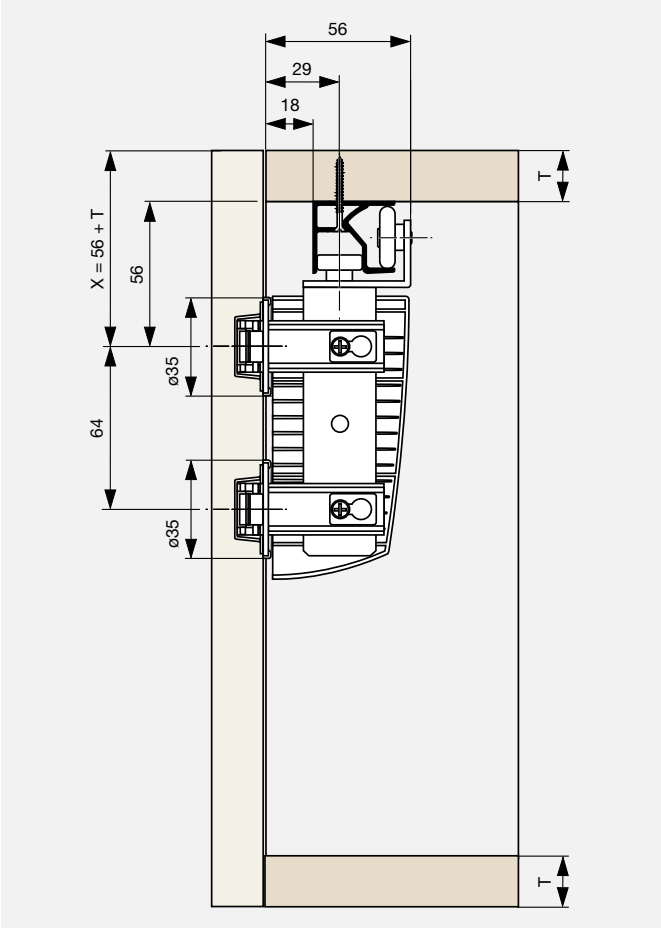

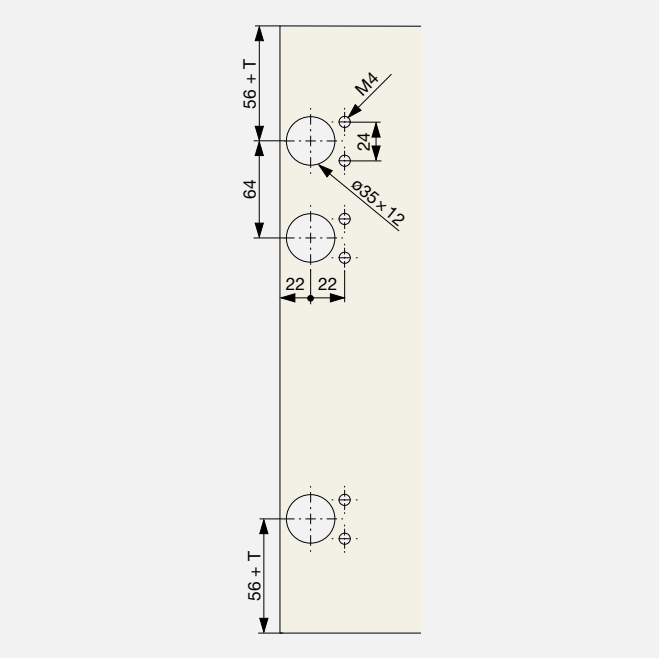

Alsó megvezetés
– opcionális

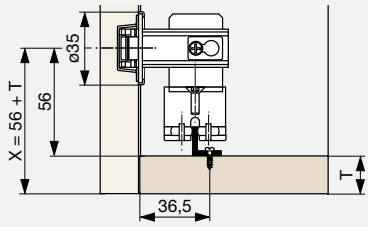

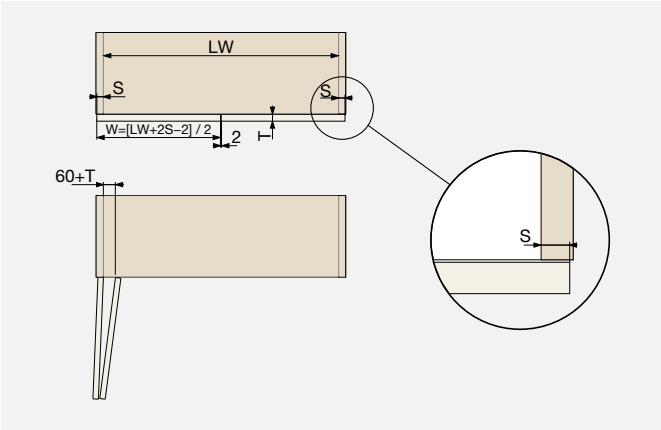

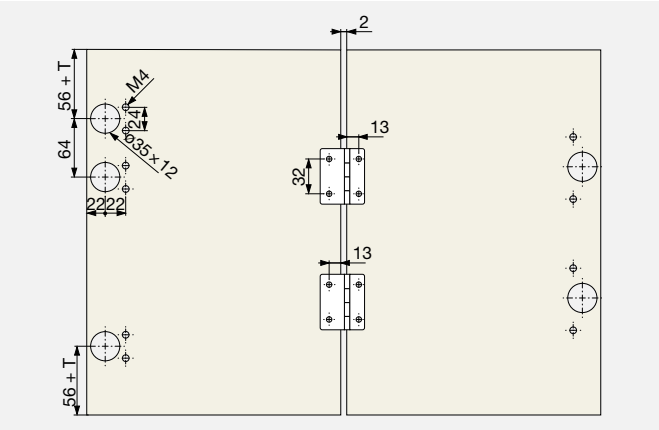

Korpuszba tolható nyíló- és harmonikaajtók

- Hawa – kiváló minőségű bútorvasalatok svájci gyártótól
- Ideális home office felhasználásra, amerikai konyhákhoz, dolgozósarkokhoz
- A munkaterület elrejthető egy pillanat alatt
- A Concepta család [egy ajtós megoldás] kombinálható a Folding Concepta családdal [2 harmonikaajtó]

Hawa Concepta és Folding Concepta család

- Különböző lehetőségek az elrejtésre

RÉSZLEGES – CSAK A FELSŐ RÉSZ ELREJTÉSE

- Elérhető 1 ajtós vagy harmonikaajtós változatban
- Bal Folding Concepta 1 250–1 850 magassághoz kombinálva a Concepta 25-tel

TELJES TAKARÁS

- 1 ajtó, harmonikaajtó vagy ezek kombinációja
- Bal Folding Concepta 1 850–2 600 magassághoz kombinálva a Concepta 35-tel*

* A Concepta 35 maximum 2 700 mm magasságig használható, magasabb ajtókhoz Concepta 50 használandó.

Hawa Concepta III

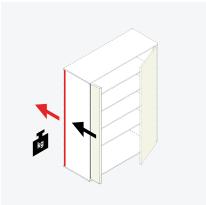

- Innovatív rendszer a zsebajtó elrejtésére
- Egyszerűbb telepítés a magas fokú előszerelésnek köszönhetően, intuitív beállítás könnyen hozzáférhető állítási pontokkal
- Könnyed nyitás és zárás – akár egy kézzel is
- Változatos ajtóméretek: közepes méretű, padlótól mennyezetig érő megoldások is lehetségesek, beleértve a bejárható kiviteleket is
- Hatékony tervezés a Hawa Concepta III konfigurációs eszközzel
- 40 000 ciklusra tesztelve [legmagasabb osztály], karbantartásmentes a teljes élettartam alatt [kb. 25 év, ami egy forgó / tolóajtó átlagos élettartamának felel meg]
- Megfelel a DIN EN 15706 szabványnak

● Hawa Concepta III

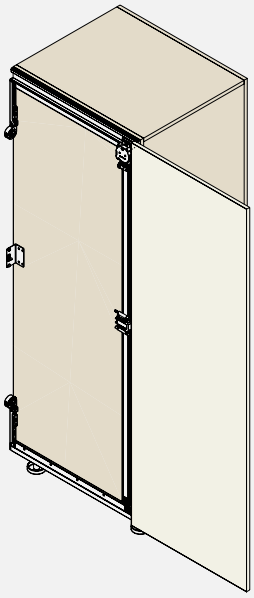

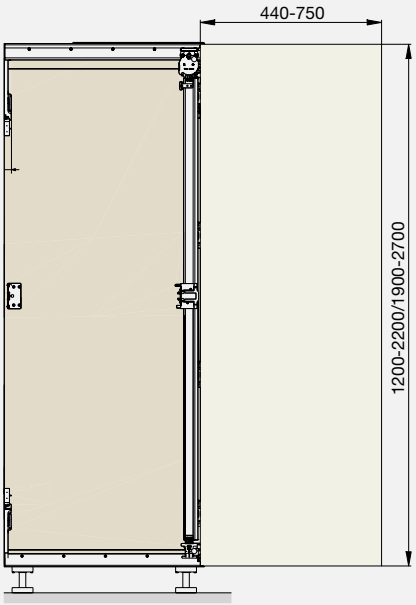

Méretek:
Magasság: 1200–2700 mm
Ajtószélesség: 440–750 mm
Ajtósúly: 6–25 kg
Ajtóvastagság: 18–26 mm

Szerelési videó:

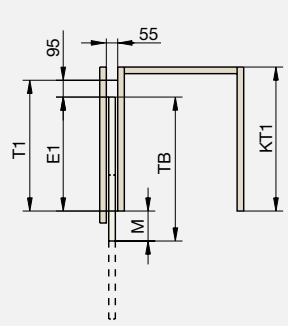

Bal oldali telepítés

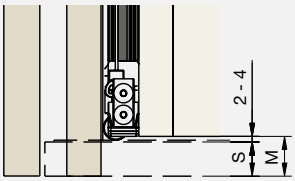

Ajtó síkban az elülső felülettel. Fogantyú számára szükséges hely biztosítás fogantyú telepítéséhez.

T1 = min 414
T1 = TB + 95 - M
M [min] = S + 3
M [max] = TB - 320

Hawa Concepta III szerelvények

A teljes készlet 3 részből áll:
1. Függőleges profil – a szekrény magasságának megfelelően.
2. Alapmechanizmus – a megfelelő magasság és nyitási irány kiválasztásához.
3. Nyitómechanizmus – fogantyúval vagy nyomásra nyíló kivitelben.

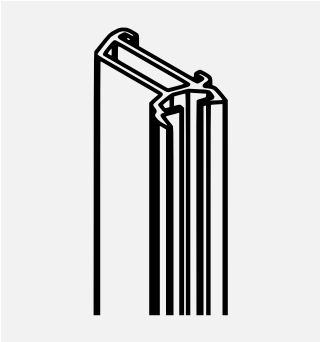

ⓘ Függőleges profil
F010314 / F010315

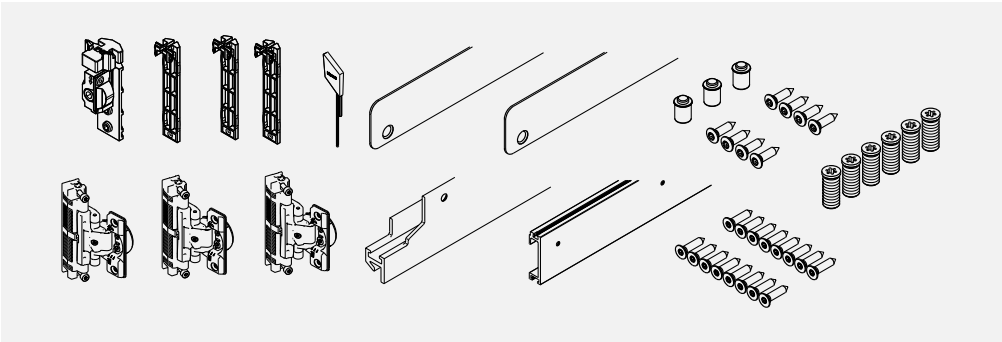

ⓘ Alapkészlet – **F010316 / F010317 / F010318 / F010319**

● Nyomásra nyíló [Fogantyú nélküli]

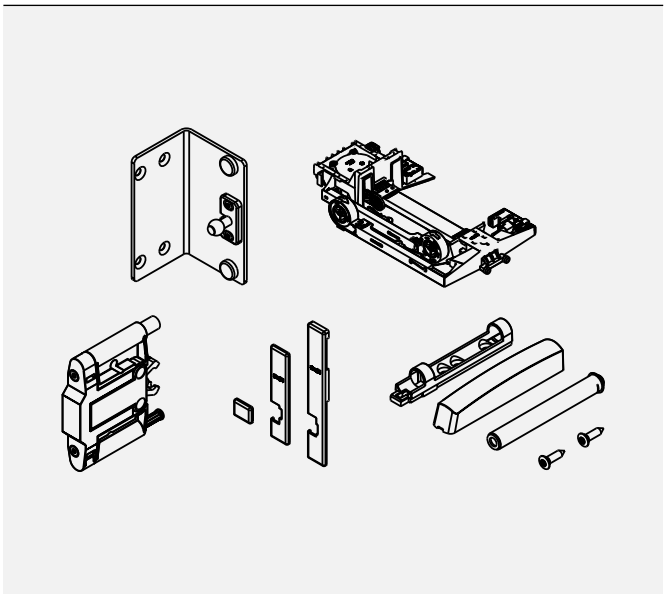

- Nyomásra nyíló tolóajtó készlet – **F010320 / F010321**

Magasság [mm] Teherbírás [kg]	Oldal	Nyomásra nyíló tolóajtó készlet		Alap-készlet		Függőle-ges profil
1200–2200 mm 6–25 kg	Bal	**F010320**	+	**F010316**	+	**F010315**
	Jobb	**F010321**	+	**F010317**		
1900–2700 mm 10–35 kg	Bal	**F010320**	+	**F010318**	+	**F010314**
	Jobb	**F010321**	+	**F010319**		

● Húzva nyitás Fogantyúval

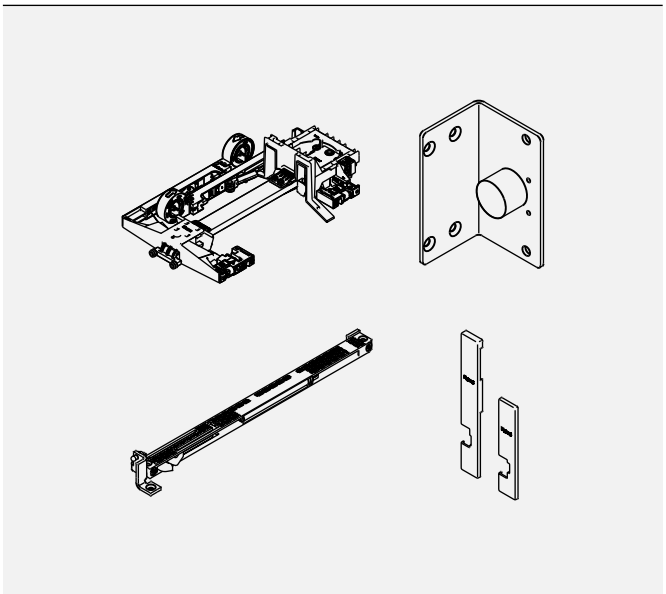

- Húzva nyíló tolóajtó készlet – **F010322 / F010323**

Magasság [mm] Teherbírás [kg]	Oldal	Húzva nyíló tolóajtó készlet		Alap-készlet		Függőle-ges profil
1200–2200 mm 6–25 kg	Bal	**F010322**	+	**F010316**	+	**F010315**
	Jobb	**F010323**	+	**F010317**		
1900–2700 mm 10–35 kg	Bal	**F010322**	+	**F010318**	+	**F010314**
	Jobb	**F010323**	+	**F010319**		

● Hawa Concepta III Kiegészítők

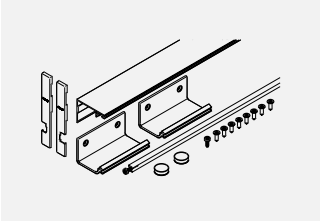

ⓘ F010324

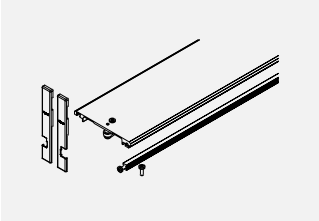

ⓘ F010325

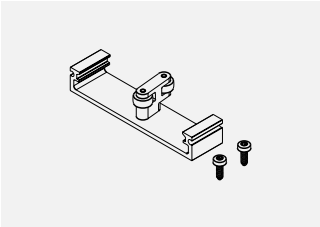

ⓘ F010326

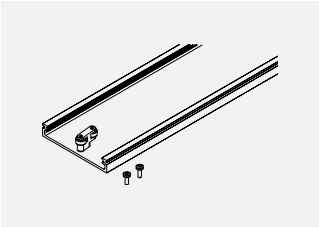

ⓘ F010327

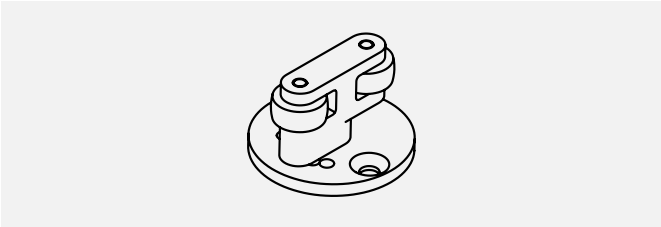

ⓘ F007499

- Profil csatlakoztatása a külső oldalhoz vagy a szekrénytesthez
- Ellenhúzó vasalatok – lásd a 12.73 oldalon

Típus	Kód
55 mm-es csatlakozókészlet, külső csatlakoztatáshoz a szekrényhez	F010324
110 mm-es felső csatlakozó, két forgó / tolóajtóhoz	F010325
110 mm-es alsó csatlakozó, két forgó / tolóajtóhoz	F0103227
110 mm-es alsó csatlakozó, két forgó / tolóajtóhoz [fix lábazat előtti elhelyezéssel]	F010326
Vezető két közézáródó forgó-tolóajtóhoz	F007499

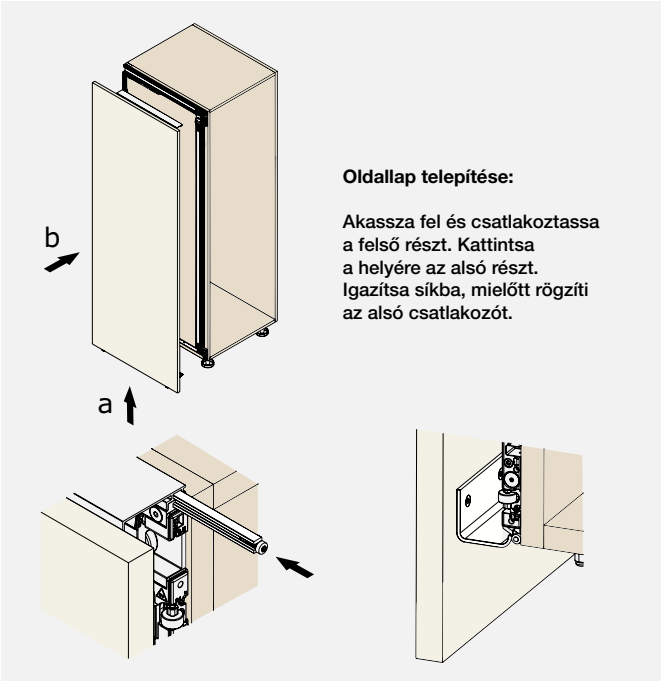

Oldallap telepítése:

Akassza fel és csatlakoztassa a felső részt. Kattintsa a helyére az alsó részt. Igazítsa síkba, mielőtt rögzíti az alsó csatlakozót.

ⓘ F010324

110 mm-es csatlakozók két szekrényhez. Fix lábazat használata esetén a F010326 csatlakozót kell alkalmazni lábak helyett.

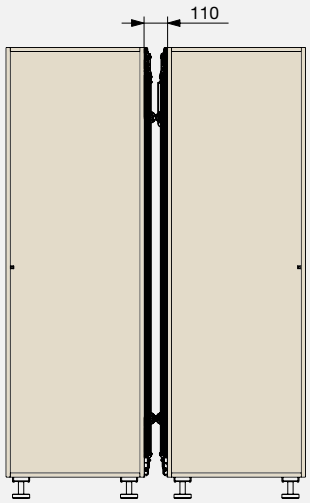

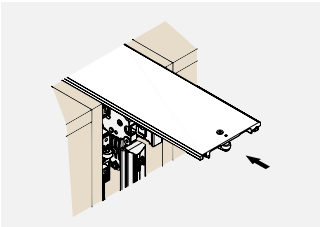

ⓘ F010325

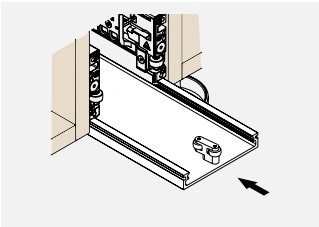

ⓘ F010327

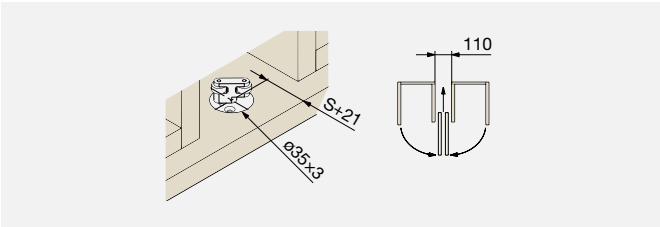

ⓘ F007499

Súly és ajtóméret arányának számítása

- A maximális súlyt az ajtóméret arányának megfelelően kell igazítani

Hawa Concepta III [teherbírás: 35 kg]

Magasság [mm]	Szélesség [mm]						
	440	500	550	600	650	700	750
2700	35	35	35	35	35	35	35
2650	35	35	35	35	35	35	35
2600	35	35	35	35	35	35	35
2550	35	35	35	35	35	35	35
2500	35	35	35	35	35	35	35
2450	35	35	35	35	35	35	34
2400	35	35	35	35	35	35	33
2350	35	35	35	35	35	34	32
2300	35	35	35	35	35	34	31
2250	35	35	35	35	35	33	31

Súly magasság szerint: 25 kg 2200 mm-ig

Magasság [mm]	Szélesség [mm]						
	440	500	550	600	650	700	750
2200	25 / 35	25 / 35	25 / 35	25 / 35	25 / 34	25 / 32	24 / 30
2150	25 / 35	25 / 35	25 / 35	25 / 35	25 / 33	25 / 31	23 / 29
2100	25 / 35	25 / 35	25 / 35	25 / 35	25 / 32	24 / 30	23 / 28
2050	25 / 35	25 / 35	25 / 35	25 / 34	25 / 31	24 / 29	22 / 27
2000	25 / 35	25 / 35	25 / 35	25 / 33	25 / 30	23 / 28	21 / 26
1950	25 / 35	25 / 35	25 / 35	25 / 32	24 / 29	22 / 27	21 / 26

Hawa Concepta III [teherbírás: 25 kg]

Magasság [mm]	Szélesség [mm]						
	440	500	550	600	650	700	750
1900	25	25	25	25	23	21	20
1850	25	25	25	24	22	21	19
1800	25	25	25	23	21	20	19
1750	25	25	25	22	21	19	18
1700	25	25	24	22	20	19	17
1650	25	25	23	21	19	18	17
1600	25	24	22	20	18	17	16
1550	25	23	21	19	18	16	15
1500	24	22	20	18	17	16	15
1450	23	21	19	17	16	15	14
1400	22	20	18	17	15	14	13
1350	21	19	17	16	15	14	13
1300	20	18	16	15	14	13	12
1250	19	17	15	14	13	12	11
1200	18	16	15	13	12	11	11

Hawa Folding Concepta

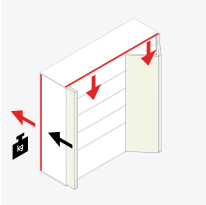

- Korpuszba tolható harmonikaajtó rendszer
- Síkba szerelt harmonika bútorajtókhoz, azok elrejtéséhez
- Terhelhetőség: 25 kg / ajtó
- Készlet 2 ajtóhoz

● Hawa Folding Concepta

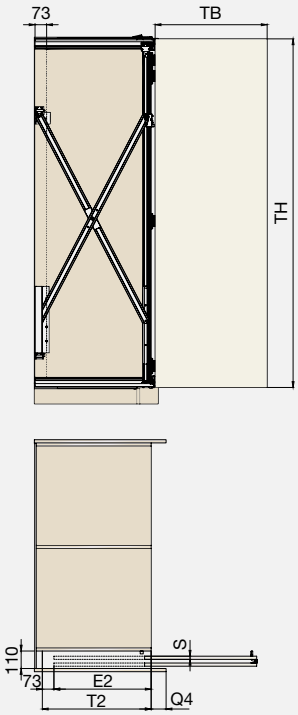

T2 = TB - Q4 + 73
E2 = T2 - 73
Q4 = S + 75

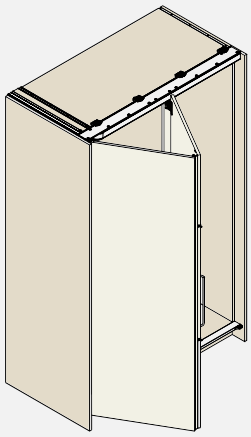

Telepítési videó:

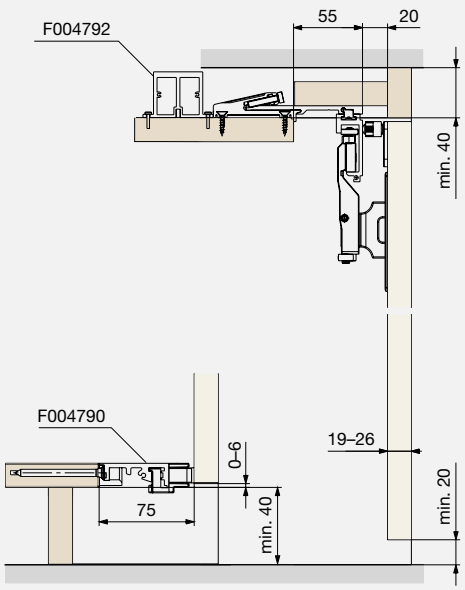

ⓘ Alapprofil és merevítőprofil

T2 [mm]	TH [mm]	E2 [mm]
≤ 680	1250–1850	≤ 607
≤ 680	1851–2600	≤ 607

Nyitásirány	Ajtómagasság TH [mm]	Ezüst eloxált	Fekete eloxált
Bal	1250–1850	**F004773**	**F004777**
	1851–2600	**F004775**	**F004779**
Jobb	1250–1850	**F004774**	**F004778**
	1851–2600	**F004776**	**F004780**

A szárny korpuszba tolását rejtett görgők biztosítják. Különleges ajtólap szerkezet esetén ajánlott egy vékony, sima él ráragasztása a kocsi futópontjára a halkabb működés érdekében [az ajtó hátoldalán].

● Hawa Folding Concepta kiegészítők

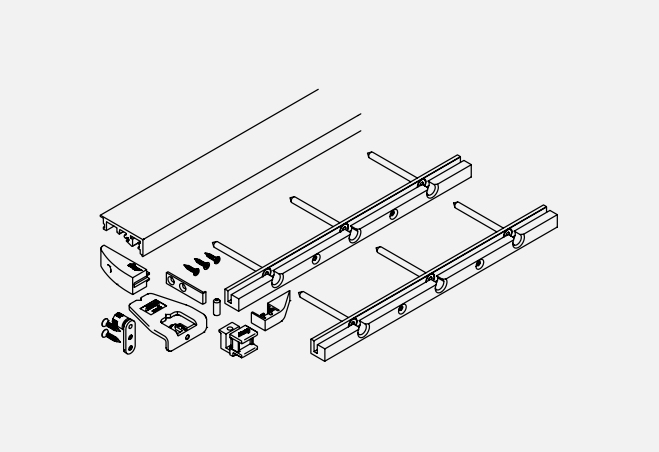

ⓘ F004790

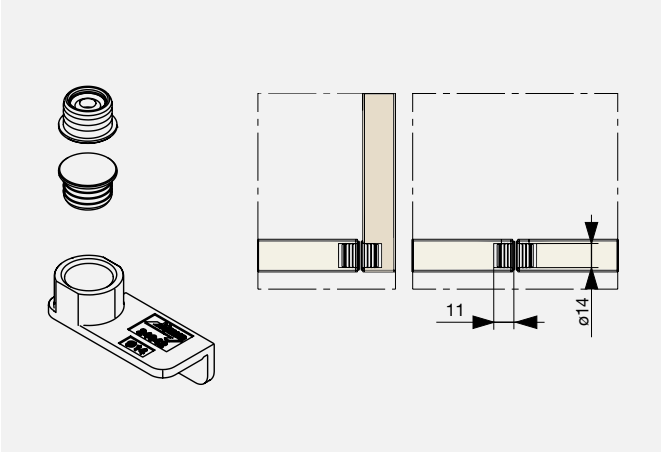

ⓘ F004791

Az alapprofil az átfedéses ajtók süllyesztését a helyére hozza. Készlet tartozékokkal, ezüst-eloxált.

Mágneses központosító alkatrészek a gardróbszekrények középső ajtajaihoz szekrény alap vagy ajtók nélkül a süllyesztett változathoz. A készlet tartalmazza a furatsablont.

Ajánlott megerősített profil használata a széles, több ajtós szekrényekhez, különösen, ha nincsenek osztók a szekrényben. Készlet tartozékokkal, ezüst-eloxált színben.

Alapprofil és megerősített profil használata – lásd ezen az oldalon: 12.25

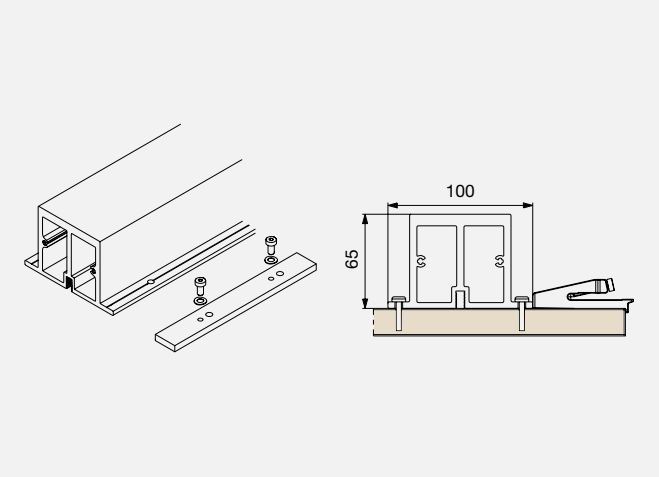

ⓘ F004792

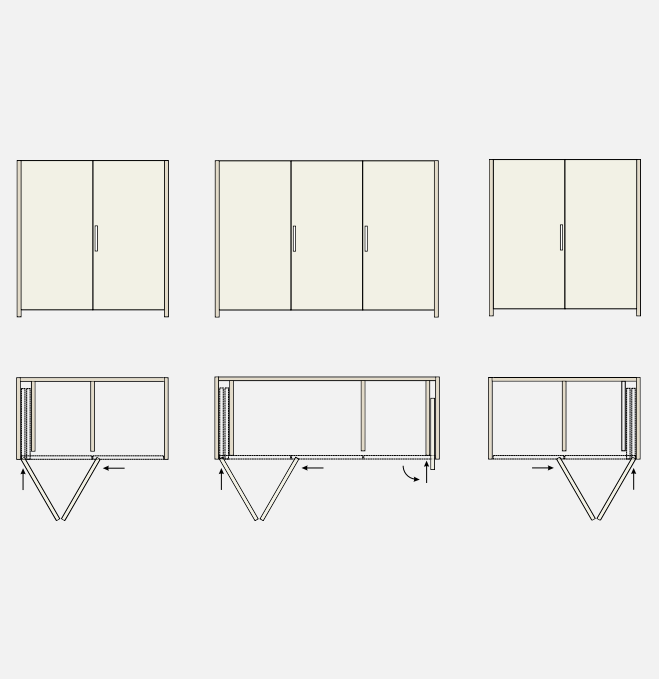

ⓘ Concepta és Folding Concepta kombinációja

Típus	Kód
Alap profil 1300 mm, [készlet]	F004790
Mágneses központosító rész, készlet	F004791
Merevítőprofil 2600 mm, készlet	F004792

Bútor tolóajtók – alsó sínes terhelés

- Az alsó terhelés egyszerűbb szerkezeti konstrukciót tesz lehetővé
- A súly az alsó sínt terheli, így a felső részt nem kell megerősíteni

Riex ES40

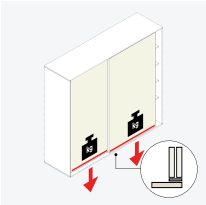

- Műanyag vasalat kisebb tolóajtókhoz
- Terhelhetőség: 10 kg / ajtó

Riex ES40 műanyag tólórendszerek – vasalatok

● Barna

○ Fehér

● Barna

○ Fehér

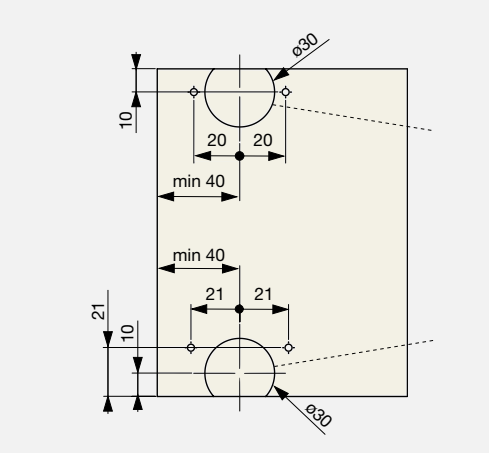

Típus	Fehér	Barna
Felső csúszka	F003385	F003386
Alsó görgő	F003388	F003389

Riex ES40 műanyag sínek

● Barna

○ Fehér

Ajánlott ragasztó:
- Hranipur 05
- Hranipur SPEED

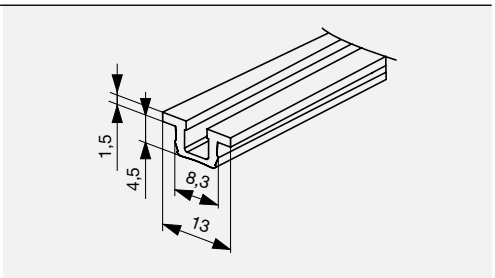

Hosszúság [mm]	Fehér	Barna
1200	F003391	F003392
2000	F003394	F003395

Riex ES65

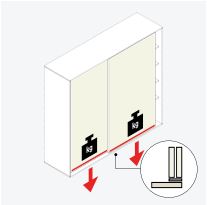

- Tolóajtók, nagyméretű gardróbokhoz
- Teljes csillapítással [4 db ütköző]
- Lágy és csendes működés
- Nút nélkül is beszerelhető
- Terhelhetőség: 50 kg / ajtó

Riex ES65 tólórendszer-vasalatok

F003368

- A készlet 4 db ütközőt tartalmaz

Szett	Kód
2 ajtó	F003368
3 ajtó	F003369

Riex ES65 közép csillapító

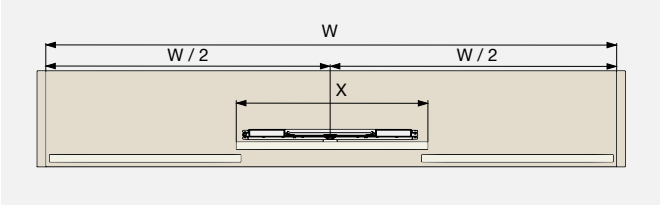

- A középső csillapító szerkezetet a hátsó ajtóra szerelve kell alkalmazni

Típus	Kód
Készlet [aktivátor + csillapító]	F003370

Riex ES65 tolóajtó sínek

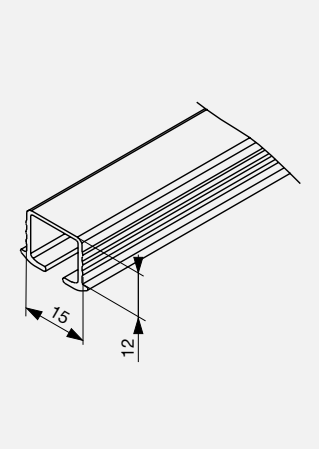

Szimpla sín
- Alsó és felső sínként egyaránt használható
- Bemarható kivitel
- Ezüst-eloxált
- Az ütközők a sínen belül alkalmazhatók

Ajánlott ragasztó:
- Hranipur 05
- Hranipur SPEED

Hosszúság [mm]	Kód
2000	F003374
3000	F003375
4000	F003376

Dupla sín
- Alsó és felső sín egy készletben
- Külső szerelésű
- Ezüst-eloxált
- Az ütközők a sínen belül alkalmazhatók

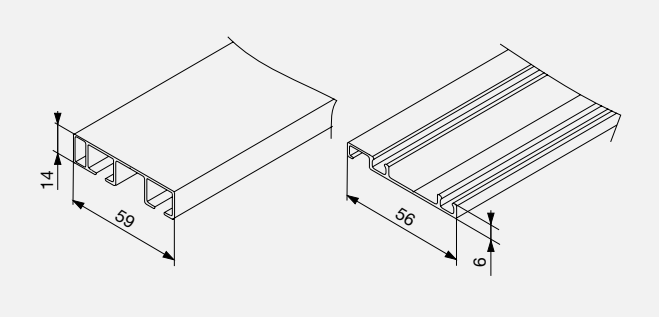

Hosszúság [mm]	Kód
2000	F003371
3000	F003372
4000	F003373

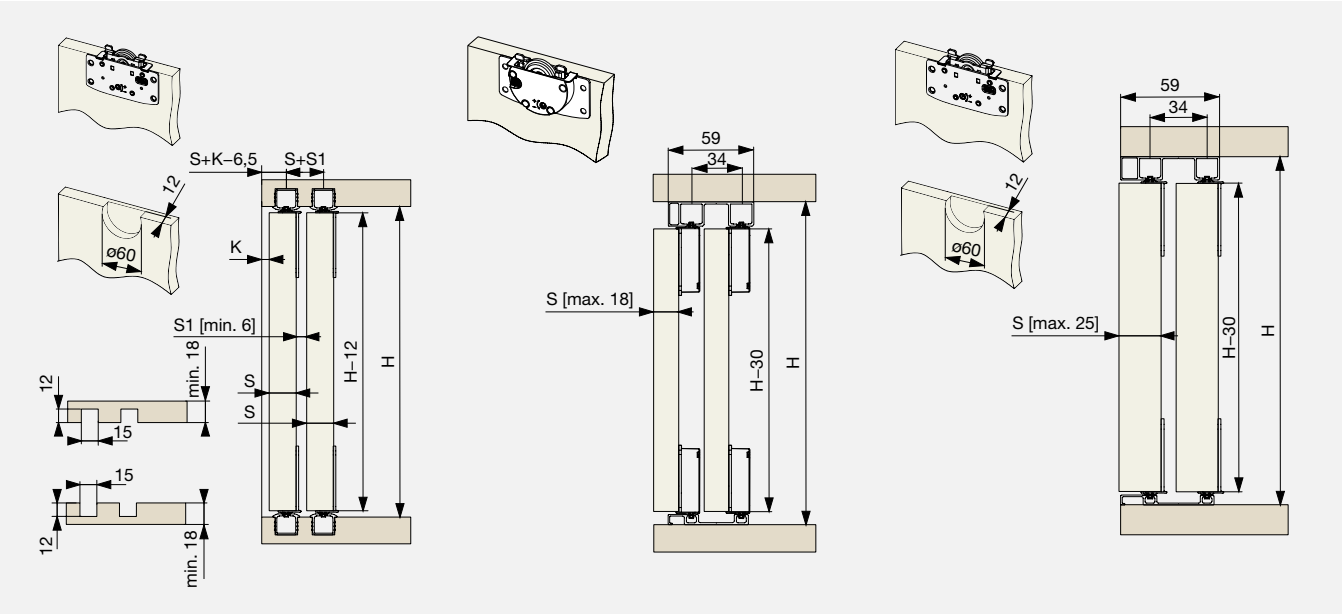

Gardróbrendszer Riex VR30/31

- A Riex VR30/31 egy beépített gardróbrendszer, amely egyszerű és gyors telepítést biztosít a tolóajtós rendszerekhez, helytakarékos megoldást nyújtva
- A minőségi alumínium profilok lehetővé teszik nagy méretű ajtók kialakítását könnyed mozgással
- Az ajtó súlya az alsó sínt terheli, ami megkönnyíti a korpusz szerkezeti kialakítását
- A sínrendszer egységes a keret nélküli Riex VR30 és a keretes Riex VR31 megoldás esetében
- A Riex VR30 egy keret nélküli megoldás 18 mm-es lapokhoz, választható fogantyúprofilokkal 16 mm és 19 mm-es lapokhoz
- A Riex VR31 egy keretes megoldás 10 mm vagy 18 mm vastag betétekhez [vagy üvegbetétekhez]

01
02
03
04
05
06
07
08
09
10
11
12
13
14
15
16
17
18

Riex VR30 16–19 mm

- Keret nélküli gardróbrendszer
- Alapvetően 18 mm vastagságú bútorlapokhoz, opcionálisan 16-19 mm vastagsággal is szerelhető
- Lehetséges kombináció 4 mm vastag üveggel
- Az üveg / tükör 12 mm vastag hátlapot igényel [csak bizonyos fogantyúprofilok esetén]
- Egyszerű és gyors telepítés, a görgők a lapra csavarozhatók
- 35 mm-es furat kialakítása szükséges a görgők számára
- A sínek megegyeznek a Riex VR31 [keretes rendszer] síneivel

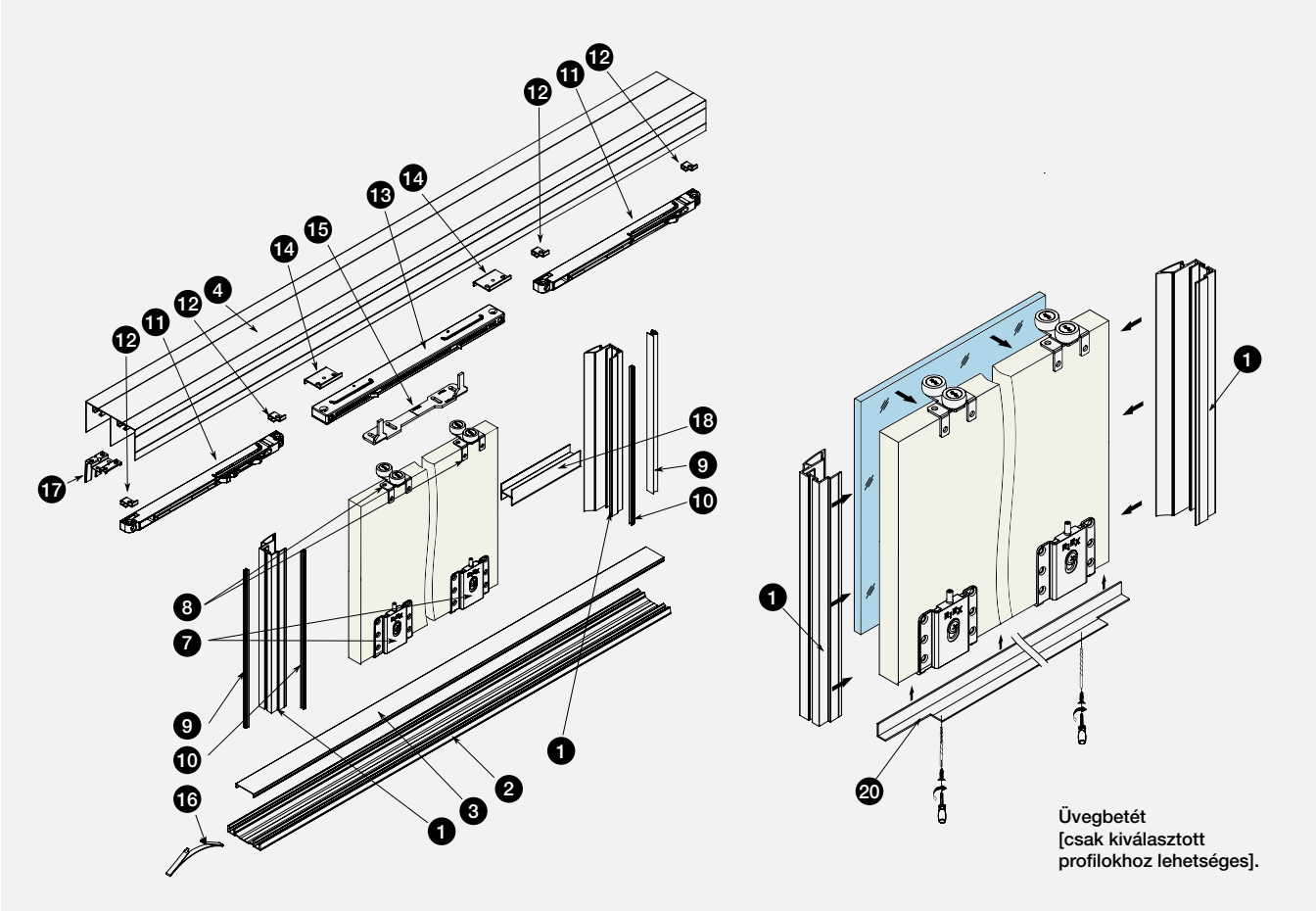

Rendszerleírás

❶ Fogantyúprofilok – az ajtók mozgatására szolgálnak, erősítik az ajtólapokat, megakadályozzák azok vetemedését.
❷ ❸ ❹ Sínek – az ajtó súlya az alsó sínre nehezedik, a felső sín biztosítja az ajtó függőleges helyzetét. A felső sín két változatban elérhető: klasszikus és T-alakú sín, amely megkönnyíti a csillapítók és pozicionálók telepítését.
❼ ❽ Görgők – a lapra vannak felszerelve, az alsó görgőkhöz 35 mm-es furat szükséges.
❾ ❿ Tömítések és porkefék – csökkentik a zajt, amikor az ajtó zárva van, és megakadályozzák a por bejutását.
⓫ Csillapítók – biztosítják az ajtók csillapított záródását, és az ajtó súlyának megfelelően kell őket kiválasztani.
⓭ Középső csillapítók háromajtós konfigurációkhoz – biztosítják a kétirányú nyitást.
⓬ ⓮ Csillapító telepítő készlet – szükséges a csillapítók telepítéséhez.
⓯ Aktivátor a csillapítókhoz – univerzális oldalsó és középső csillapítókhoz, telepítés az ajtó közepére.
⓰ ⓱ Pozicionálók – megtartják az ajtó helyzetét, akkor használatosak, amikor a csillapítók nincsenek telepítve.
⓲ További profilok – az ajtólapok megosztására [osztóprofil].
⓴ L profil – az üveg rögzítésére szolgál, megakadályozza a leesést, használható tartó- és esztétikai célokra.

❶ Riex VR30 Fogantyúprofil Aszimmetrikus P01 18 mm-es lapokhoz

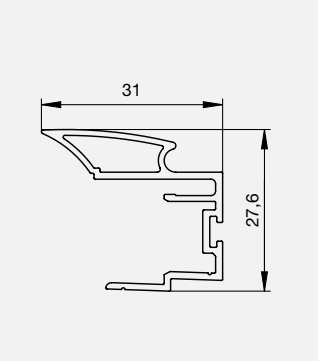

- Lapok 18 mm, üveg 4 mm
- Az üvegbetétekhez 12 mm-es hátlap szükséges
- Horony a tömítő kefe számára: 4,8 mm
- Porkefe öntapadós típus
- Használjon biztosított üvegbetéteket [védőfólia vagy biztonsági üveg

Kapcsolódó tételek:
- Porkefék és tömítések a 12.67–12.68 oldalon
- Görgők a 12.38 oldalon
- Sínek és egyéb tartozékok a 12.59–12.60 oldalon

● Eloxált alumínium

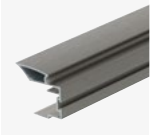

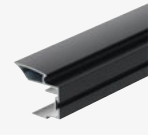

● Pezsgő ● Matt fekete ○ Matt fehér

Hossz [mm]	Szín	Kód
2700	Eloxált alumínium	F007724
	Pezsgő	F007725
	Matt fekete	F007726
	Matt fehér	F007727

❶ Riex VR30 Fogantyúprofil Aszimmetrikus P02 18 mm-es lapokhoz

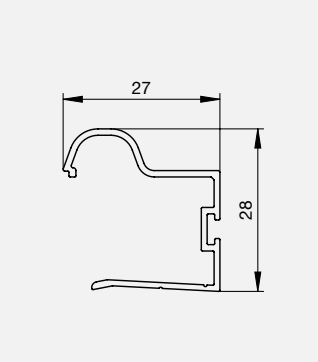

- Lap 18 mm
- Profil kisebb ajtókhoz, üveggel való kombinációhoz nem ajánlott
- Horony a tömítő kefe számára: 4,8 mm
- Öntapadós típusú porkefe

Kapcsolódó tételek:
- Porkefék és tömítések a 12.67–12.68 oldalon
- Görgők a 12.38 oldalon
- Sínek és egyéb tartozékok a 12.59–12.60 oldalon

● Eloxált alumínium

● Pezsgő

Hossz [mm]	Szín	Kód
2500	Eloxált alumínium	F007732
	Pezsgő	F007733

❶ Riex VR30 Fogantyúprofil Aszimmetrikus P03 18 mm-es lapokhoz

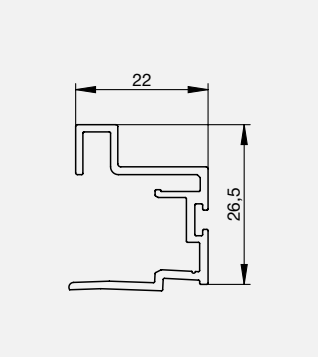

- Lap 18 mm, üveg 4 mm
- Profil kisebb ajtókhoz
- Horony a tömítő kefe számára: 4,8 mm
- Öntapadós típusú porkefe

Kapcsolódó tételek:
- Porkefék és tömítések a 12.67–12.68 oldalon
- Görgők a 12.38 oldalon
- Sínek és egyéb tartozékok a 12.59–12.60 oldalon

● Eloxált alumínium

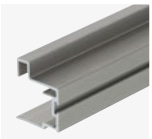

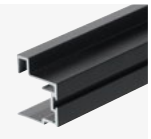

● Pezsgő ● Matt fekete ○ Matt fehér

Hossz [mm]	Szín	Kód
2500	Eloxált alumínium	**F007734**
	Pezsgő	**F007735**
	Matt fekete	**F007736**
	Matt fehér	**F007737**

❶ Riex VR30 Fogantyúprofil Aszimmetrikus P04 16 mm-es lapokhoz

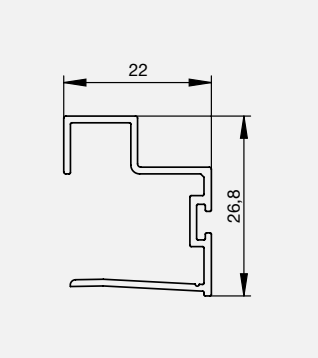

- Lap 16 mm
- Profil kisebb ajtókhoz, üveggel való kombinációhoz nem ajánlott
- Horony a tömítő kefe számára: 4,8 mm
- Öntapadós típusú porkefe

Kapcsolódó tételek:
- Porkefék és tömítések a 12.67–12.68 oldalon
- Görgők a 12.38 oldalon
- Sínek és egyéb tartozékok a 12.59–12.60 oldalon

● Eloxált alumínium

Hossz [mm]	Szín	Kód
2200	Eloxált alumínium	**F007738**

❶ Riex VR30 Fogantyúprofil Aszimmetrikus P01 19 mm-es lapokhoz

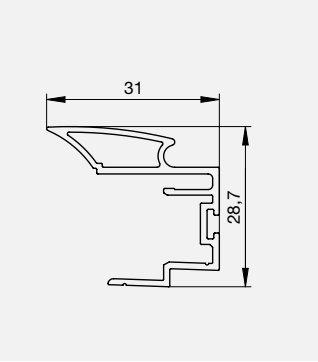

- Lapok 19 mm, üveg 4 mm
- Horony a tömítő kefe számára: 4,8 mm
- Öntapadós típusú porkefe

Kapcsolódó tételek:
- Porkefék és tömítések a 12.67–12.68 oldalon
- Görgők a 12.38 oldalon
- Sínek és egyéb tartozékok a 12.59–12.60 oldalon

● Eloxált alumínium

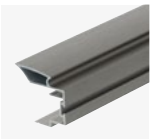

● Pezsgő

Hossz [mm]	Szín	Kód
2700	Eloxált alumínium	F007728
	Pezsgő	F007729

❶ Riex VR30 Fogantyúprofil Aszimmetrikus P16 19 mm-es lapokhoz

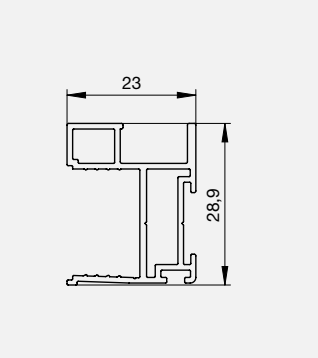

- Lapok 19 mm
- Horony a tömítő kefe és porkefe számára

Kapcsolódó tételek:
- Porkefék és tömítések a 12.67–12.68 oldalon
- Görgők a 12.38 oldalon
- Sínek és egyéb tartozékok a 12.59–12.60 oldalon

● Eloxált alumínium

● Pezsgő

Hossz [mm]	Szín	Kód
2700	Eloxált alumínium	F007756
	Pezsgő	F007757

⑳ Riex VR30 "L" profil

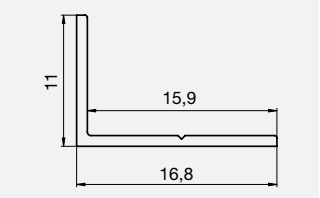

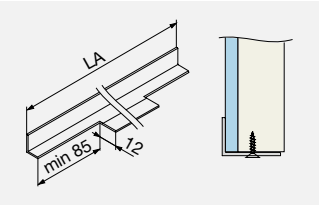

- Élvédelemhez
- Megakadályozza az üveg leesését
- Sokoldalú alkalmazás

● Eloxált alumínium

● Pezsgő ● Matt fekete ○ Matt fehér

Hossz [mm]	Eloxált alumínium	Pezsgő	Matt fekete	Matt fehér
2900	F007884	F007885	F007886	F007887

⑳ Riex VR30 "U" profil

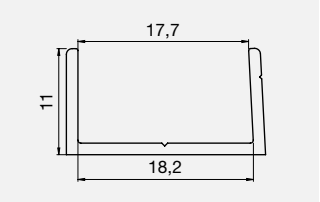

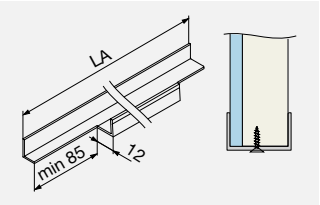

- Élvédelemhez
- Megakadályozza az üveg leesését
- Sokoldalú alkalmazás

● Eloxált alumínium

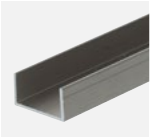

● Pezsgő ● Matt fekete ○ Matt fehér

Hossz [mm]	Eloxált alumínium	Pezsgő	Matt fekete	Matt fehér
2900	F007888	F007889	F007890	F007891

Riex VR30 görgők

- A rendszer szükséges része, biztosítja a könnyű és sima mozgást
- A lapok szereléséhez használt görgők kompatibilisek a VR31 18 mm-es fogantyúprofilokkal

❽ Riex VR30 Felső görgők

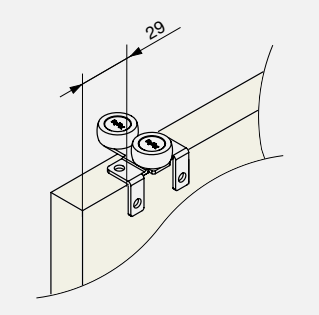

- Felső görgők bútorlapos rendszerhez
- Zárt golyóscsapágy, puha futófelület
- Csomagolás egy ajtóhoz [pár]
- A kerekeket a fogantyú profiljának típusának megfelelően kell kiválasztani [szimmetrikus / aszimmetrikus]

Típus	Kód
Aszimmetrikus [P]	**F007709**
Szimmetrikus [Z]	**F007710**

❼ Riex VR30 Alsó görgők

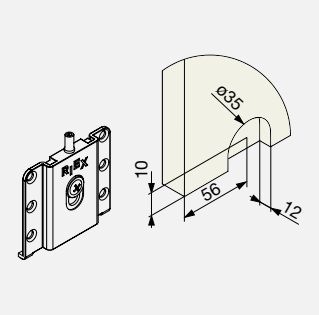

- Az összes Riex VR30 fogantyúprofil típushoz azonos
- Csomagolás egy ajtóhoz [pár]
- Minőségi zárt golyóscsapágyak, teherbírás: 50 kg / pár

Típus	Kód
Alsó görgő	**F007713**

Méretek és vágás Riex VR30

- A szekrény belső mérete alapján

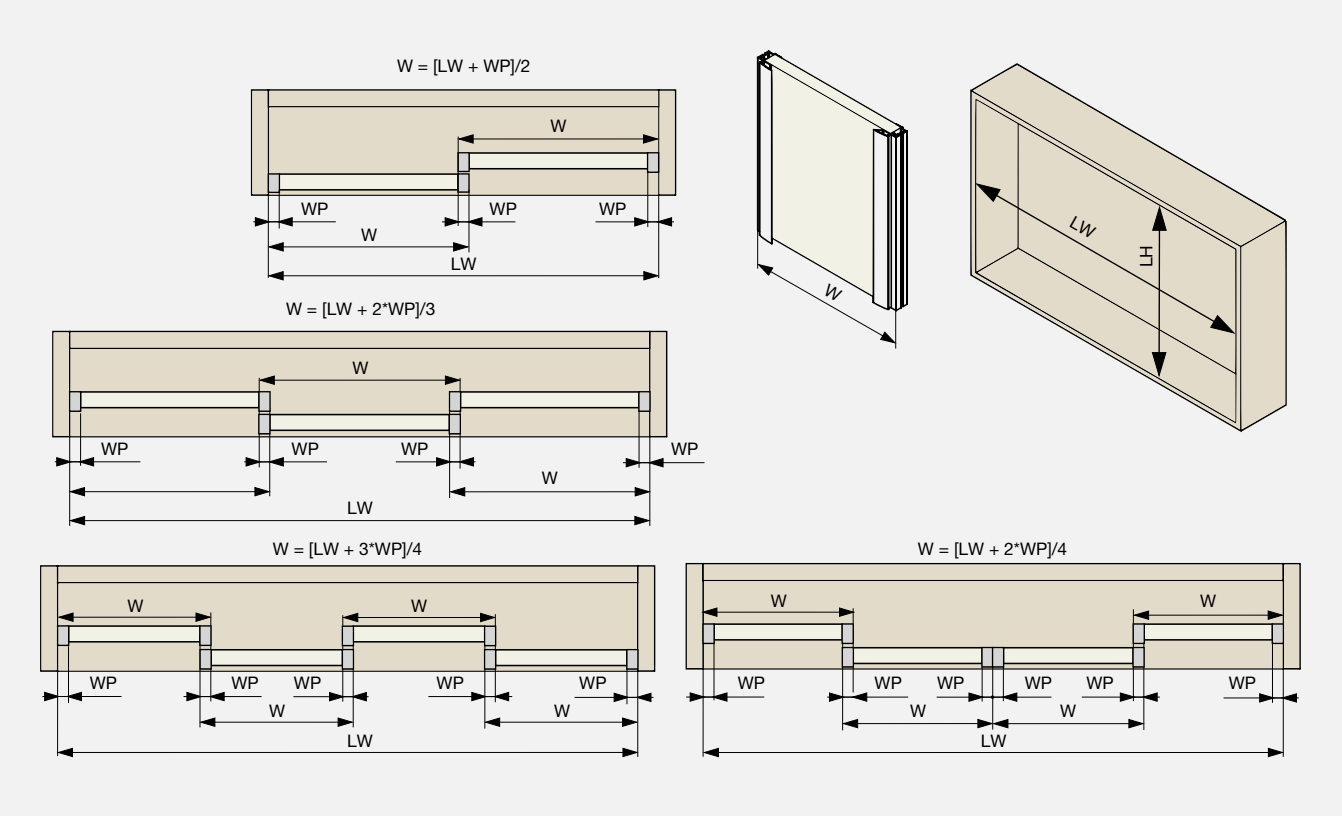

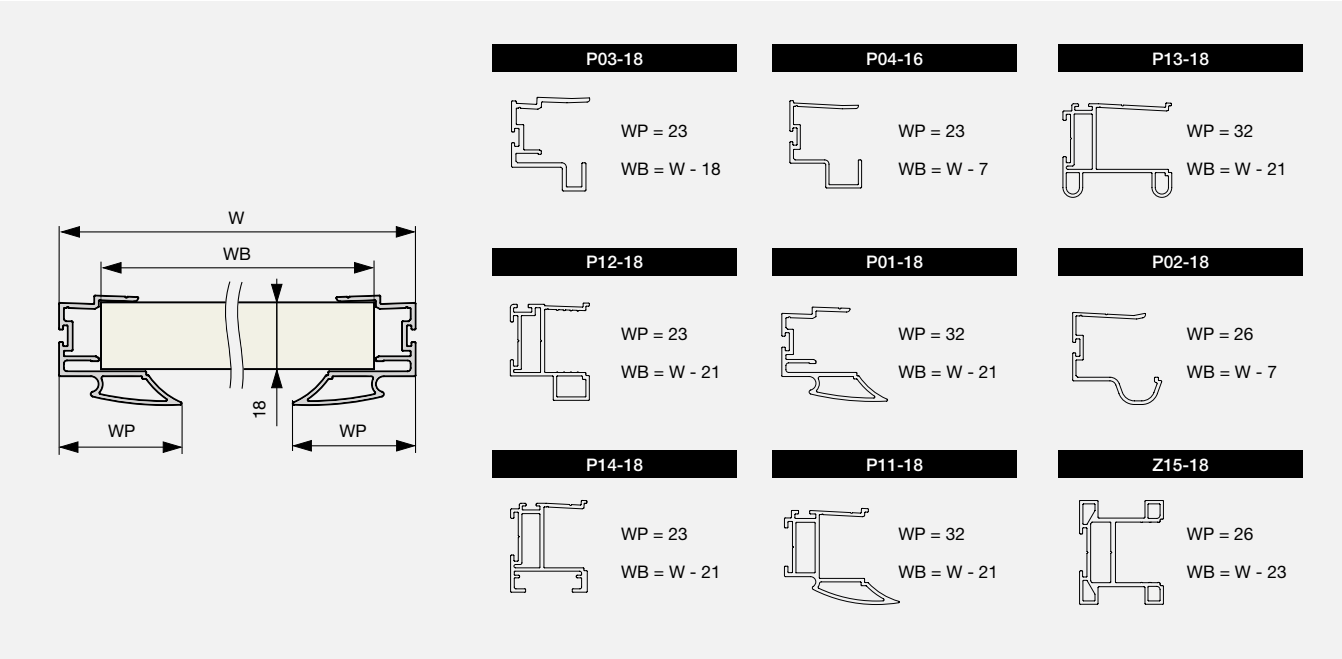

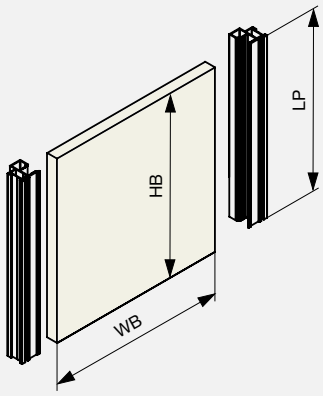

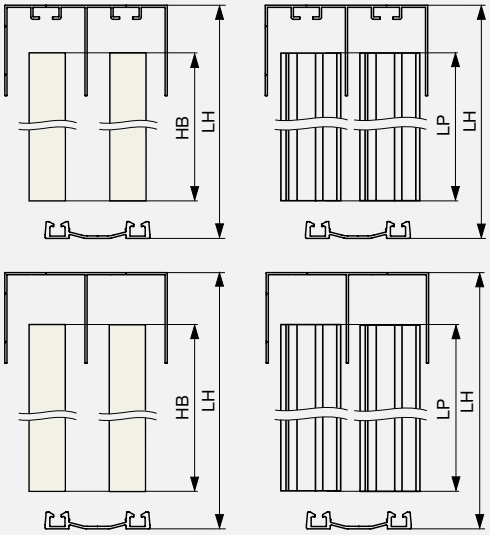

LP = LH - 51

HB = LH - 51

LP = LH - 46

HB = LH - 46

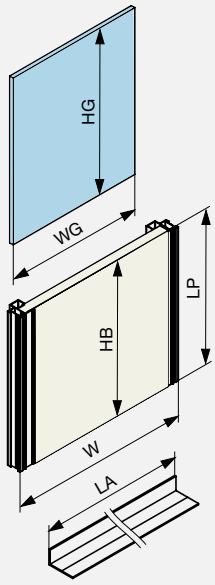

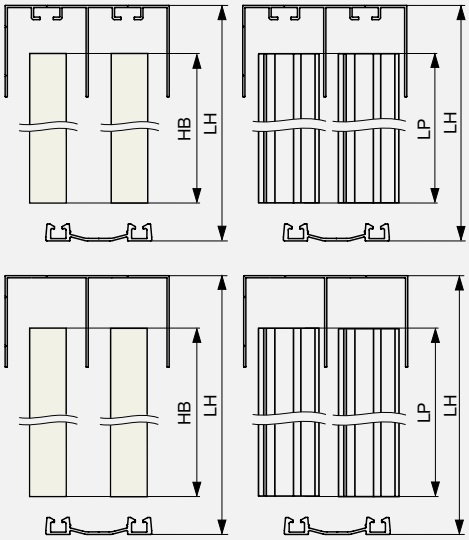

LP = LH - 51

HB = LH - 51

HG = LH - 51

LA = W - 44

LP = LH - 46

HB = LH - 46

HG = LH - 46

LA = W - 44

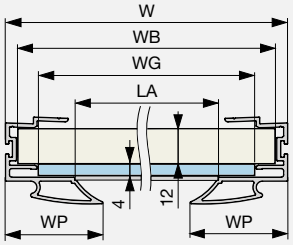

P03-18	P01-18	P01-19
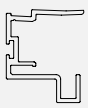	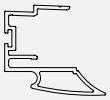	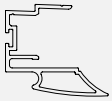
WP = 23	WP = 32	WP = 32
WB = W - 8	WB = W - 8	WB = W - 8
WG = W - 22	WG = W - 25	WG = W - 25

Általános alkatrészek:

- Sínek a 12.59–12.60 oldalon
- Görgők a 12.38 oldalon
- Csillapított záródás a 12.61–12.65 oldalon
- Porkefék, tömítések a 12.67–12.68 oldalon

Jelmagyarázat

LW – belső szekrény szélesség
W – ajtó szélesség
WB – lap szélesség
WG – üveg szélesség
WP – fogantyúprofil szélesség
LF – keretprofil hossz
LH – belső szekrény magasság
LP – fogantyúprofil hossz / ajtó magasság
HB – lap magasság
HG – üveg magasság

Riex VR31 keret 18 mm

- Keretes gardróbrendszer
- 18 mm-es lapokhoz vagy üvegbetétekhez tervezve
- Egyszerűen méretre szabható alumínium profilokból készült szerkezet
- Csavaros összeszerelés, lépcsőzetes furatok a fogantyúprofilokban
- Porkefe a fogantyúprofilban, csökkenti a zajt és eltakarja a furatokat
- A sínek megegyeznek a Riex VR30-al [keret nélküli rendszer]

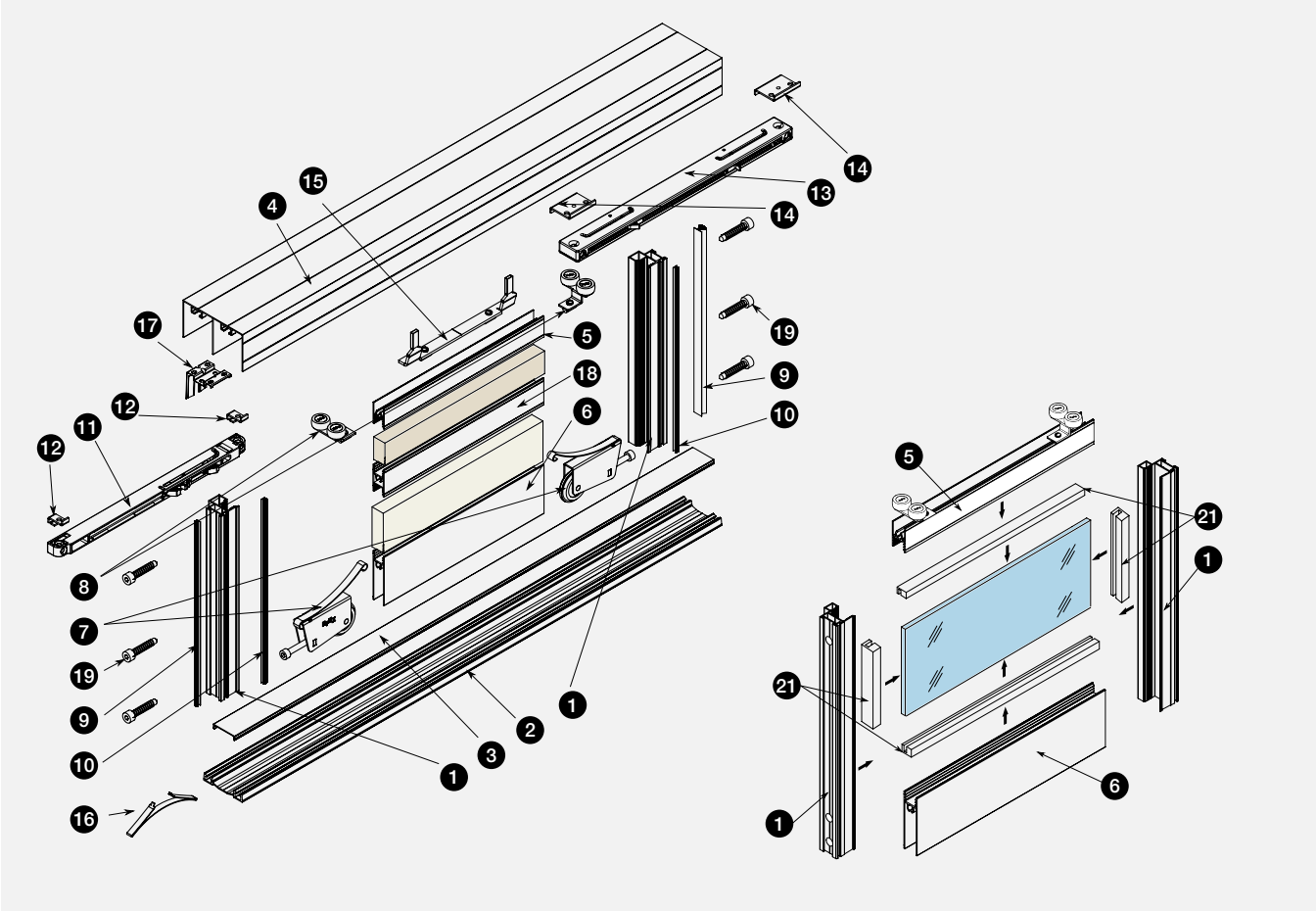

Rendszerleírás

❶ Fogantyúprofilok – az ajtók mozgatására szolgálnak, erősítik az ajtólapokat, megakadályozzák azok meghajlását.
❷ ❸ ❹ Sínek – az ajtó súlya az alsó sínre nehezedik, a felső sín biztosítja az ajtó helyzetét. A felső sín két változatban elérhető: klasszikus és T-alakú sín, amely megkönnyíti a csillapítók és pozicionálók telepítését.
❺ ❻ Vízszintes keretprofilok – a keret részei, a görgők belső rögzítéssel vannak ellátva.
❼ ❽ Görgők – szimmetrikus vagy aszimmetrikus típust kell választani a használt fogantyúprofilok szerint.
❿ Tömítések és porkefék – csökkentik a zajt, amikor az ajtó zárva van, és megakadályozzák a por bejutását.
⓫ Csillapítók – biztosítják az ajtók csillapított záródását, és az ajtó súlyának megfelelően kell őket kiválasztani.
⓭ Középső csillapító háromajtós konfigurációkhoz – biztosítja a kétirányú nyitást.
⓬ ⓮ Csillapító telepítő készlet – szükséges a csillapítók telepítéséhez.
⓯ Aktivátor a csillapítókhoz – univerzális oldalsó és középső csillapítókhoz, telepítés az ajtó közepére.
⓰ ⓱ Pozicionálók – megtartják az ajtó helyzetét, akkor használatosak, amikor a csillapítók nincsenek telepítve
⓲ További profilok – a lapok több szakaszra bontásához, a csavaros típus erősíti az ajtó szerkezetét.
⓳ Csatlakozó csavar – a fogantyúprofilok és vízszintes profilok összekapcsolására.
㉑ Tömítések – üveglapok telepítéséhez.

❶ Riex VR31 Fogantyúprofil Aszimmetrikus P11

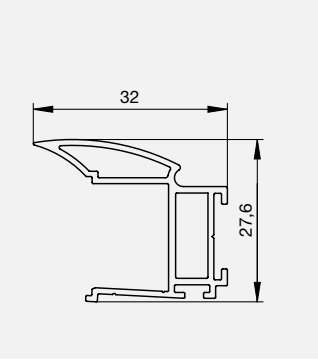

- Lapok 18 mm vagy üveg 4–4,5 mm tömítéssel
- Csatlakozás keretprofilokhoz csavarokkal
- Horony a tömítő kefe és porkefe számára
- Használjon biztosított üvegbetéteket [védőfólia vagy biztonsági üveg]

Kapcsolódó tételek:
- Porkefék és tömítések a 12.67–12.68 oldalon
- Tömítések üveghez a 12.47 oldalon
- Görgők a 12.48 oldalon
- Sínek és egyéb tartozékok a 12.59–12.60 oldalon

● Eloxált alumínium

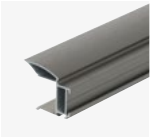

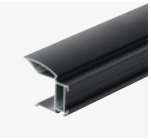

● Pezsgő ● Matt fekete ○ Matt fehér

Hossz [mm]	Szín	Kód
2700	Eloxált alumínium	F007740
	Pezsgő	F007741
	Matt fekete	F007742
	Matt fehér	F007743

❶ Riex VR31 Fogantyúprofil Aszimmetrikus P12

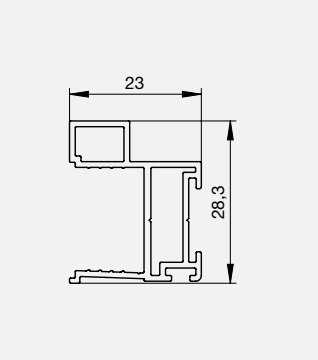

- Lapok 18 mm vagy üveg 4–4,5 mm tömítéssel
- Csatlakozás keretprofilokhoz csavarokkal
- Horony a tömítő kefe és porkefe számára
- Használjon biztosított üvegbetéteket [védőfólia vagy biztonsági üveg]

Kapcsolódó tételek:
- Porkefék és tömítések a 12.67–12.68 oldalon
- Tömítések üveghez a 12.47 oldalon
- Görgők a 12.48 oldalon
- Sínek és egyéb tartozékok a 12.59–12.60 oldalon

● Eloxált alumínium

● Pezsgő ● Matt fekete ○ Matt fehér

Hossz [mm]	Szín	Kód
2700	Eloxált alumínium	F007744
	Pezsgő	F007745
	Matt fekete	F007746
	Matt fehér	F007747

❶ Riex VR31 Fogantyúprofil Aszimmetrikus P13

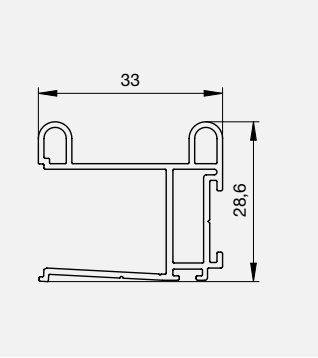

- Lapok 18 mm vagy üveg 4–4,5 mm tömítéssel
- Csatlakozás keretprofilokhoz csavarokkal
- Horony a tömítő kefe és porkefe számára
- Használjon biztosított üvegbetéteket [védőfólia vagy biztonsági üveg]

Kapcsolódó tételek:
- Porkefék és tömítések a 12.67–12.68 oldalon
- Tömítések üveghez a 12.47 oldalon
- Görgők a 12.48 oldalon
- Sínek és egyéb tartozékok a 12.59–12.60 oldalon

● Eloxált alumínium

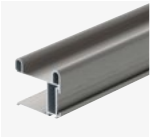

● Pezsgő

Hossz [mm]	Szín	Kód
2700	Eloxált alumínium	F007748
	Pezsgő	F007749

❶ Riex VR31 Fogantyúprofil Aszimmetrikus P14

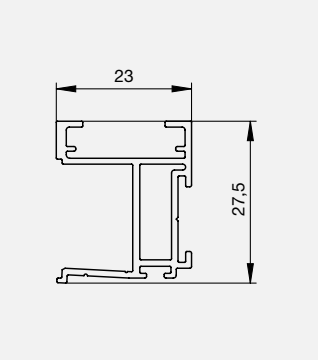

- Lapok 18 mm vagy üveg 4–4,5 mm tömítéssel
- Csatlakozás keretprofilokhoz csavarokkal
- Horony az élzáró számára 22 mm [0,5 mm], amely lehetővé teszi a dizájn egységesítését
- Horony a tömítő kefe és porkefe számára
- Használjon biztosított üvegbetéteket [védőfólia vagy biztonsági üveg]

Kapcsolódó tételek:
- Porkefék és tömítések a 12.67–12.68 oldalon
- Tömítések üveghez a 12.47 oldalon
- Görgők a 12.48 oldalon
- Sínek és egyéb tartozékok a 12.59–12.60 oldalon

● Eloxált alumínium

● Pezsgő

Hossz [mm]	Szín	Kód
2700	Eloxált alumínium	F007750
	Pezsgő	F007751

❶ Riex VR31 Fogantyúprofil Szimmetrikus Z15

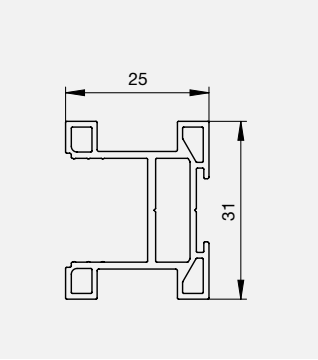

- Lapok 18 mm vagy üveg 4–4,5 mm tömítéssel
- Csatlakozás keretprofilokhoz csavarokkal
- Horony a tömítő kefe számára, porkefe öntapadós típus
- Használjon biztosított üvegbetéteket [védőfólia vagy biztonsági üveg]

Kapcsolódó tételek:
- Porkefék és tömítések a 12.67–12.68 oldalon
- Tömítések üveghez a 12.47 oldalon
- Görgők a 12.48 oldalon
- Sínek és egyéb tartozékok a 12.59–12.60 oldalon

● Eloxált alumínium

● Pezsgő

Hossz [mm]	Szín	Kód
2700	Eloxált alumínium	F007752
	Pezsgő	F007753

❺ ❻ Riex VR31 Keretprofilok 18 mm

❺

ⓘ **Felső profil**

❻

ⓘ **Alsó profil**

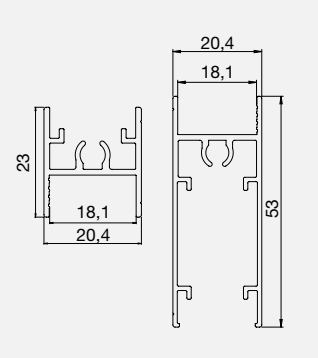

- Vízszintes profilok a keret kialakításához fogantyúprofilokkal
- Az összes Riex VR31 18 mm-es fogantyúprofil típushoz
- Csatlakozás csatlakozó csavarokkal **F007899**
- Lépcsőzetes furatok szükségesek a fogantyúprofilokban: 9 / 6 mm

● Eloxált alumínium

● Pezsgő

● Matt fekete

○ Matt fehér

	Eloxált alumínium		Pezsgő		Matt fekete		Matt fehér	
Hossz [mm]	Felső profil	Alsó profil	Felső profil	Alsó profil	Felső profil	Alsó profil	Felső profil	Alsó profil
1800	F007836	F007844	F007838	F007846	F007840	F007848	F007842	F007850
2900	F007837	F007845	F007839	F007847	F007841	F007849	F007843	F007851

⓲ Riex VR30/31 Osztóprofil "H" 18 mm-es lapokhoz

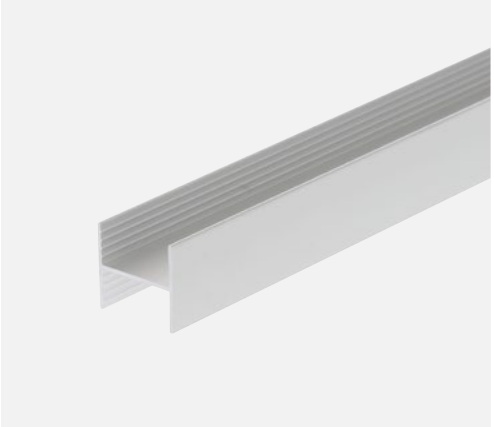

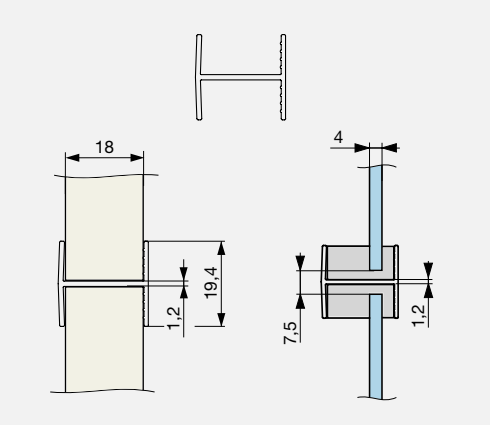

- Betétek több részre bontásához, dekorok és anyagok kombinálásához

● Eloxált alumínium

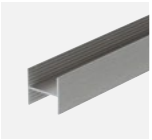

● Pezsgő

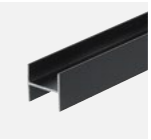

● Matt fekete

○ Matt fehér

Hossz [mm]	Eloxált alumínium	Pezsgő	Matt fekete	Matt fehér
2900	F007868	F007869	F007870	F007871

⓲ Riex VR30/31 Osztóprofil "H" Aszimmetrikus 18 mm-es lapokhoz

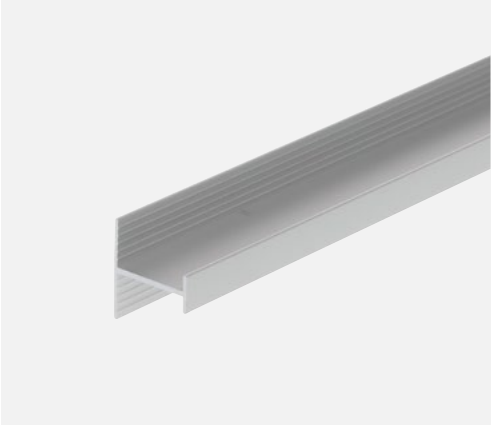

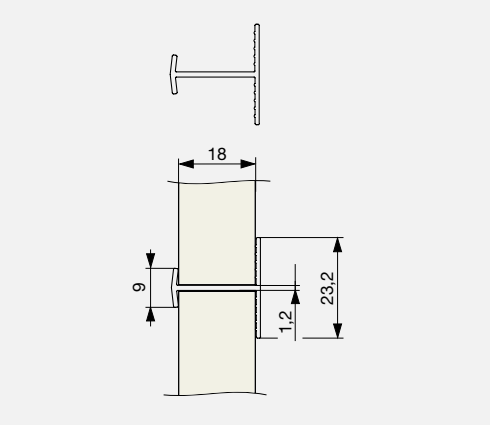

- Betétek több részre bontásához, dekorok és anyagok kombinálásához
- Aszimmetrikus dizájn az egyéni testreszabáshoz
- Üveggel való kombinációhoz nem ajánlott

● Eloxált alumínium

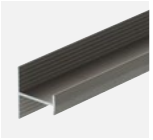

● Pezsgő

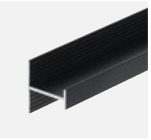

● Matt fekete

○ Matt fehér

Hossz [mm]	Eloxált alumínium	Pezsgő	Matt fekete	Matt fehér
2900	F007872	F007873	F007874	F007875

Riex VR30 "T" profil

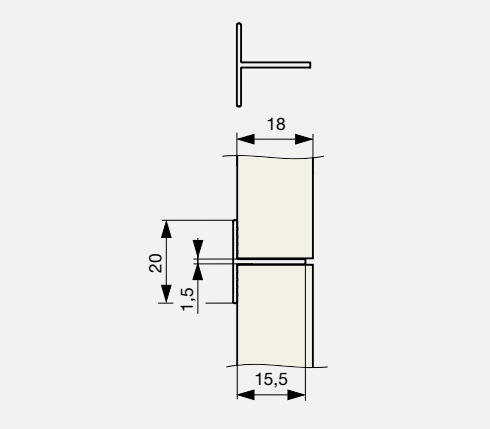

- Élvédelemhez
- Az üveg rögzítésére szolgál, megakadályozza a leesést üveg használata esetén
- Sokoldalú alkalmazás

● Eloxált alumínium

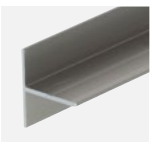

● Pezsgő ● Matt fekete ○ Matt fehér

Hossz [mm]	Eloxált alumínium	Pezsgő	Matt fekete	Matt fehér
2900	F007946	F007947	F007948	F007949

⓳ Riex VR31 Csatlakozó csavar

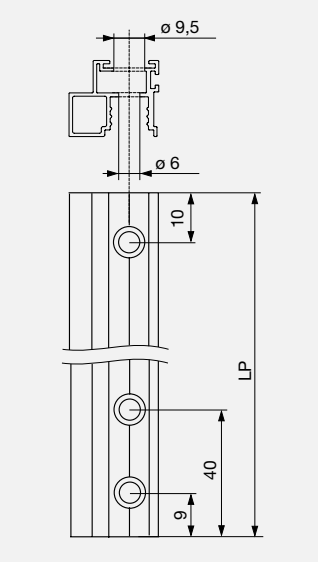

- A fogantyúprofilok és vízszintes keretprofilok [felső és alsó] összekapcsolásához
- Lépcsőzetes furatok szükségesek a fogantyúprofilokban: 9 / 6 mm
- Szerszám: imbuszkulcs / HEX 4 mm
- 4 db csavar egy ajtóhoz, plusz 2 db minden "H" profil által osztott részhez

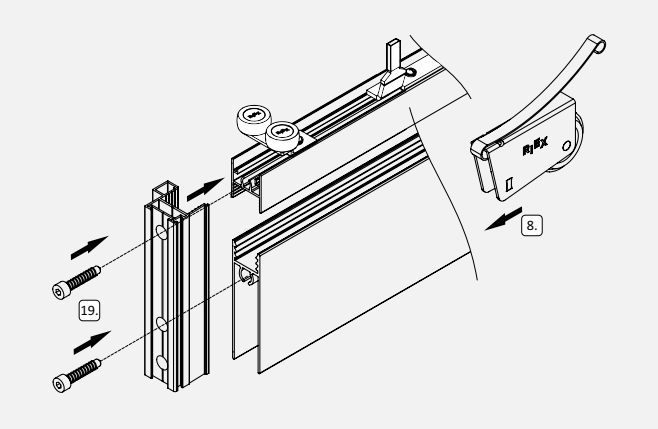

Hossz [mm]	Kód
45	F007899

㉑ Riex VR31 Üvegtömítés Fogantyúprofilokhoz 18 mm

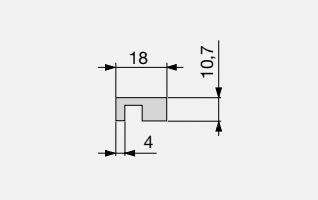

- Használat üvegbetétek telepítése esetén
- Üveg vastagsága 4–4,5 mm, átlátszó
- **Figyelem, használjon biztonsági üveget vagy biztosítsa az üveget védőfóliával!**
- Az üvegbetétekhez 4 mm-es csökkentést igényelnek minden dimenzióban a tömítések használata miatt

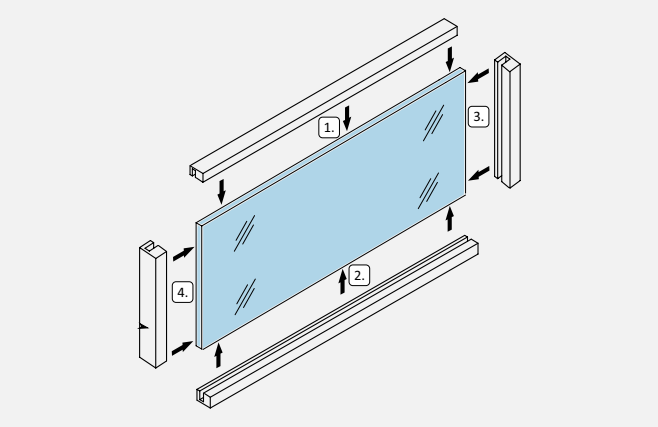

Szín	Kód
Átlátszó	F010384

Görgők

❽ Riex VR31 Felső görgők

ⓘ F007711

ⓘ F007712

- Felső görgők keretes rendszerhez
- Fedett golyóscsapágy, lágyított felület
- Válassza meg a fogantyúprofilnak megfelelően: szimmetrikus vagy aszimmetrikus
- Csomagolás egy ajtóhoz [pár]

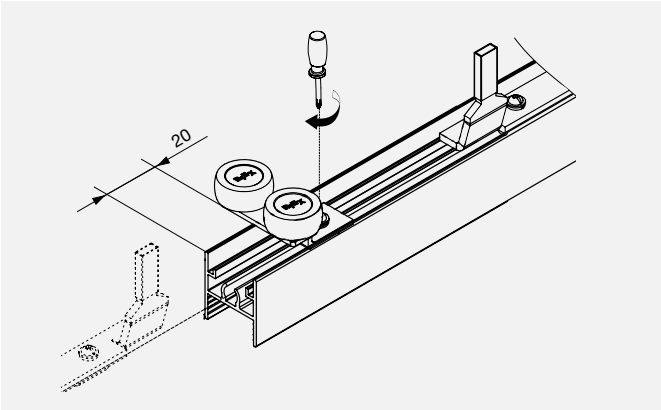

Típus	Kód
Aszimmetrikus [P]	F007711
Szimmetrikus [Z]	F007712

❼ Riex VR31 Alsó görgők

- Alsó görgők keretes rendszerhez
- Golyóscsapágy a könnyed mozgásért
- Minden fogantyúprofil-típushoz azonos
- Csomagolás: szettenként, egy ajtóhoz [párban]
- Teherbírás: 50 kg / pár

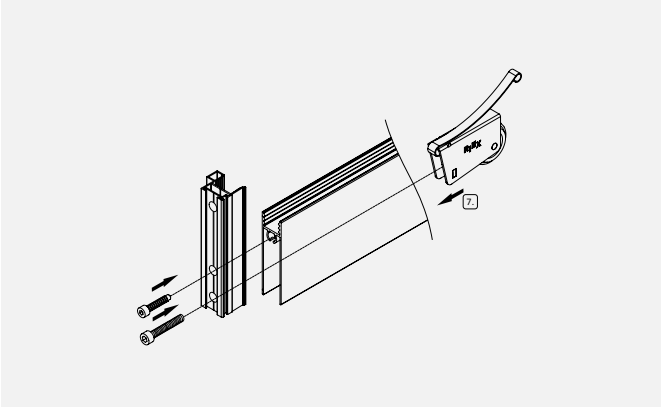

Típus	Kód
Alsó görgő	F007714

Méret és szabás
VR31 keret – 18 mm

- A belső korpuszméret alapján

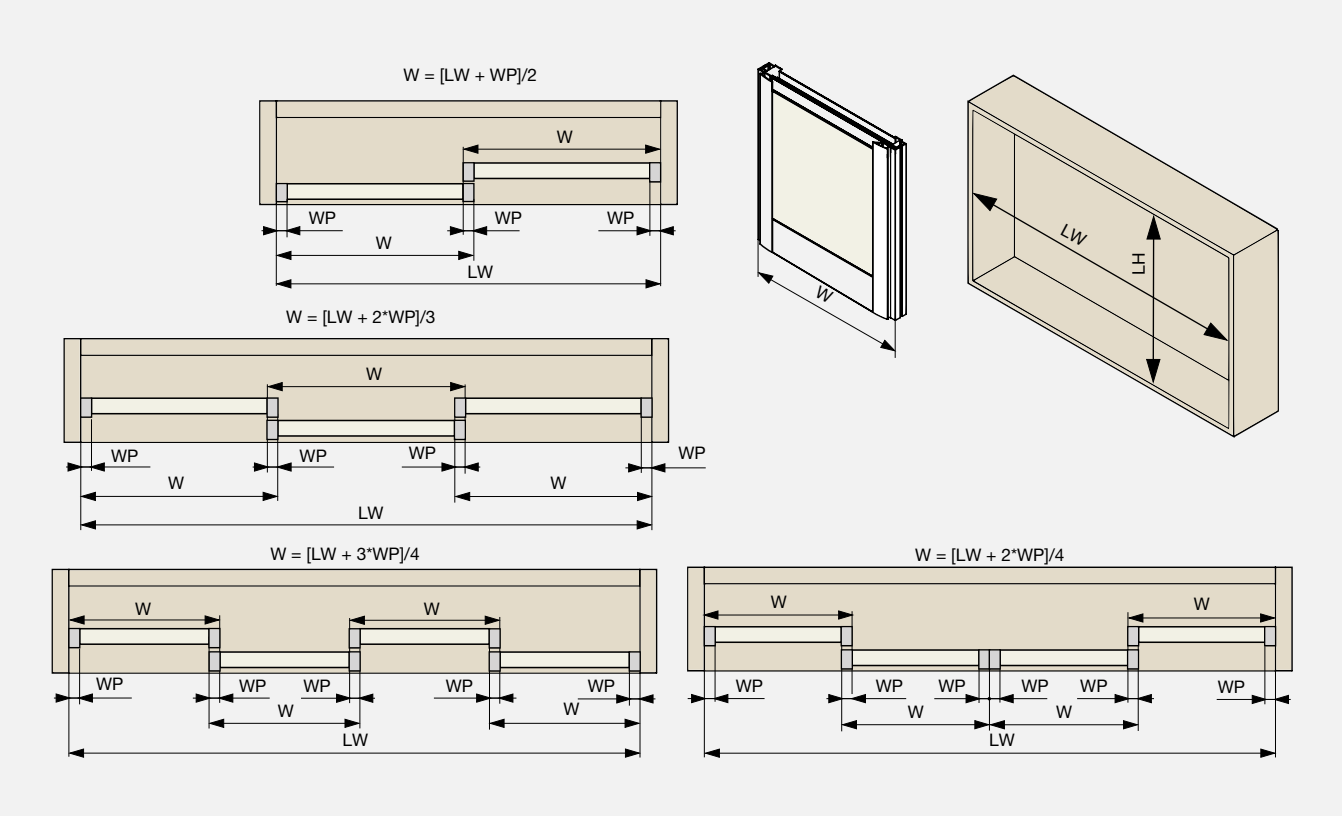

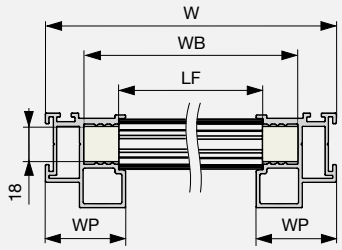

P12-18

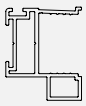

WP = 23
WB = W - 21
LF = W - 44

P11-18

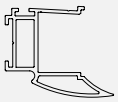

WP = 32
WB = W - 21
LF = W - 46

P14-18

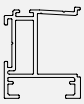

WP = 23
WB = W - 21
LF = W - 45

P13-18

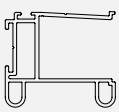

WP = 32
WB = W - 21
LF = W - 64

Z15-18

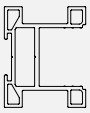

WP = 26
WB = W - 23
LF = W - 49

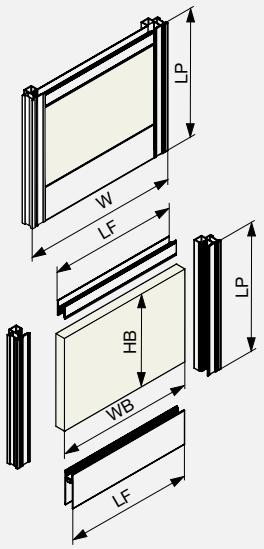

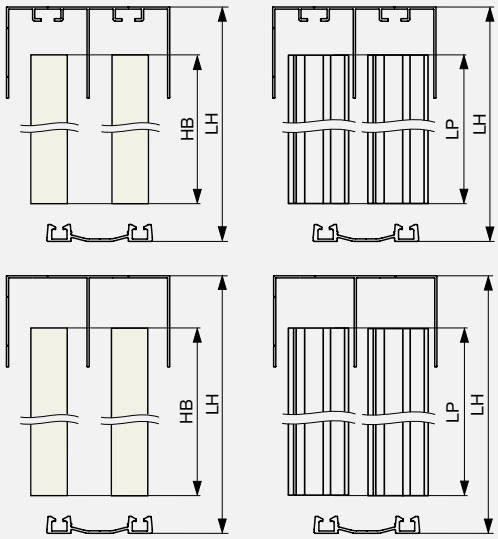

LP = LH - 49

HB = LH - 110

LP = LH - 44

HB = LH - 105

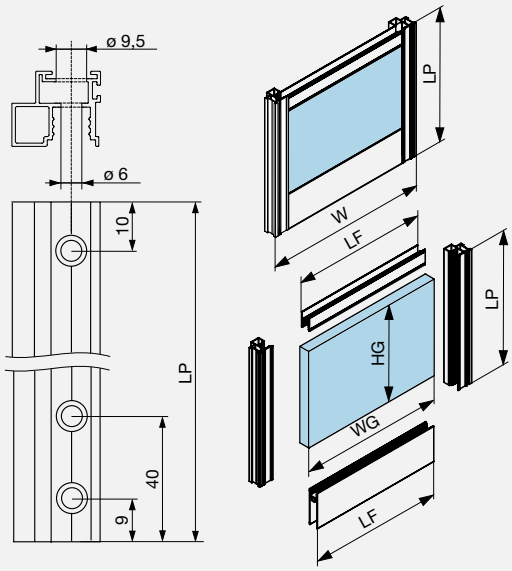

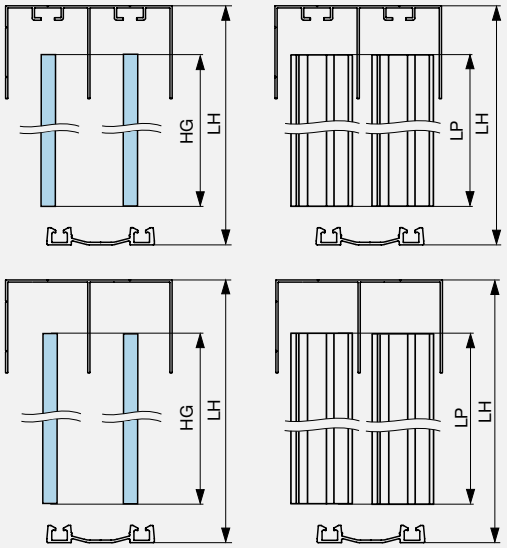

LP = LH - 49

HG = LH - 116

LP = LH - 44

HG = LH - 111

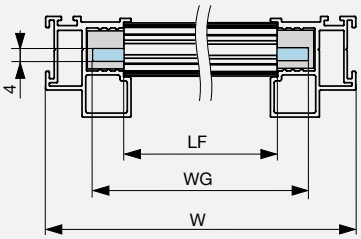

P12-18

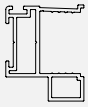

WP = 23

WG = W - 25

LF = W - 44

P11-18

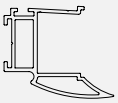

WP = 32

WG = W - 25

LF = W - 46

Z15-18

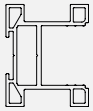

WP = 26

WG = W - 27

LF = W - 49

P14-18

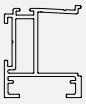

WP = 23

WG = W - 25

LF = W - 45

P13-18

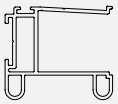

WP = 32

WG = W - 25

LF = W - 64

Általános alkatrészek:

- Sínek a 12.59–12.60 oldal
- Görgők a 12.48 oldal
- Csillapított záródás a 12.61–12.65 oldal
- Porkefék, tömítések a 12.67–12.68 oldal

Jelmagyarázat

LW – belső szekrény szélesség
W – ajtó szélesség
WB – lap szélesség
WG – üveg szélesség
WP – fogantyúprofil szélesség
LF – keretprofil hossz
LH – belső szekrény magasság
LP – fogantyúprofil hossz / ajtó magasság
HB – lap magasság
HG – üveg magasság

Riex VR31 Keret – 10 mm

- Keretes tolóajtó rendszer
- 10 mm-es lapokhoz vagy üvegbetétekhez tervezve, így könnyebb ajtók készíthetők
- Könnyen méretre vágható alumínium profilokból álló szerkezet
- Csavaros csatlakozás, amely lépcsős furatokat igényel a fogantyúprofilokban
- Porfogó kefe a fogantyúprofilban csökkenti a zajt és eltakarja a furatokat
- A sínek megegyeznek a Riex VR30 [keret nélküli] rendszer síneivel

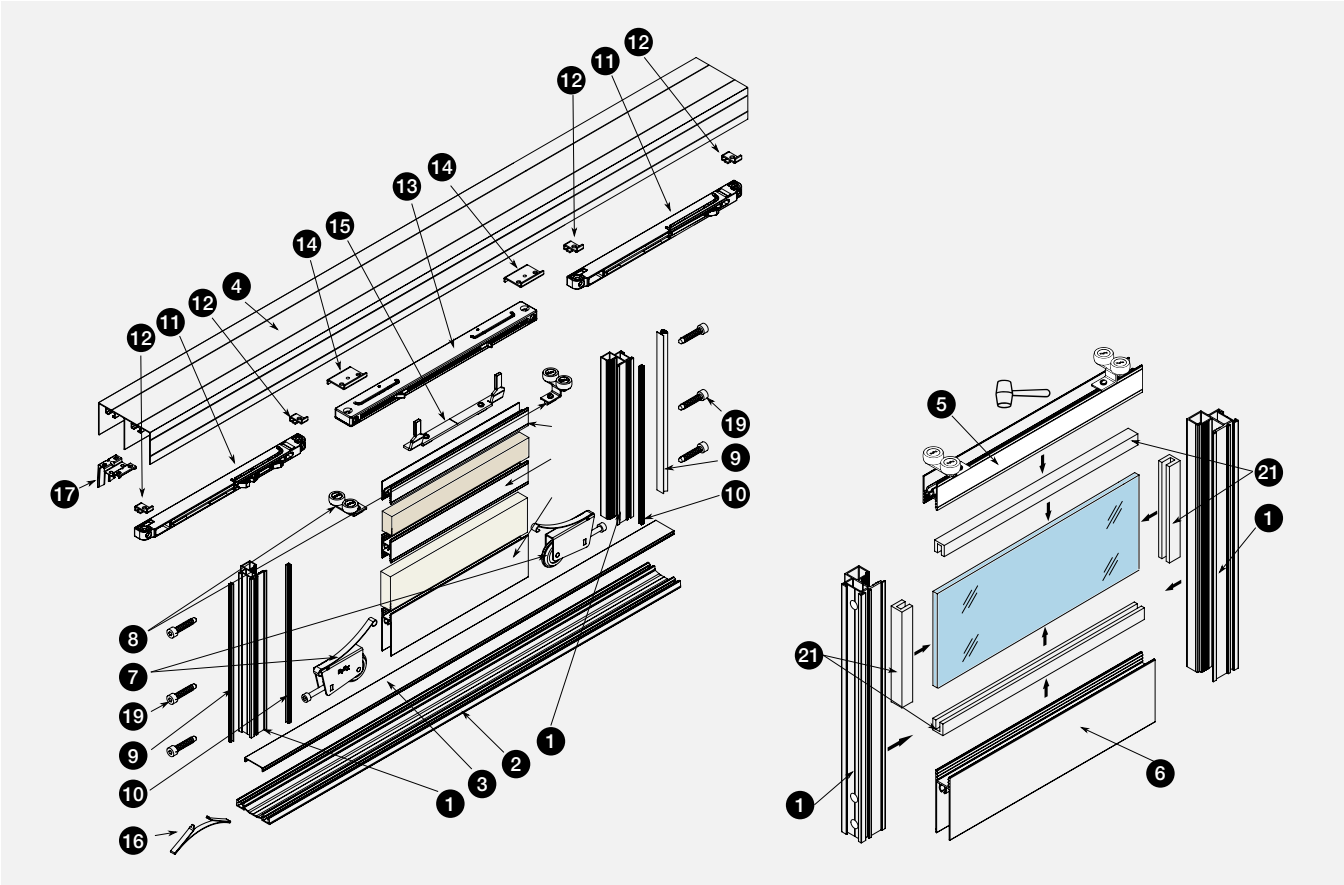

Rendszerleírás

❶ Fogantyúprofilok – az ajtók mozgatására szolgálnak, erősítik az ajtólapokat, megakadályozzák azok meghajlását.
❷ ❸ ❹ Sínek – az ajtó súlya az alsó sínre nehezedik, a felső sín biztosítja az ajtó helyzetét. A felső sín két változatban elérhető: klasszikus és T-alakú sín, amely megkönnyíti a csillapítók és pozicionálók telepítését.
❺ ❻ Vízszintes keretprofilok – a keret részei, a görgők belső rögzítéssel vannak ellátva.
❼ ❽ Görgők – szimmetrikus vagy aszimmetrikus típust kell választani a használt fogantyúprofilok szerint.
❿ Tömítések és porfogó kefék – csökkentik a zajt az ajtó zárásakor, és megakadályozzák a por bejutását.
⓫ Csillapítók – biztosítják az ajtók csillapított záródását, és az ajtó súlyának megfelelően kell őket kiválasztani.
⓭ Középső csillapító háromajtós konfigurációkhoz – biztosítja a kétirányú nyitást.
⓬ ⓮ Csillapító telepítő készlet – szükséges a csillapítók telepítéséhez.
⓯ Aktivátor a csillapítókhoz – univerzális oldalsó és középső csillapítókhoz, telepítés az ajtó közepére.
⓰ ⓱ Pozicionálók – megtartják az ajtó helyzetét, akkor használatosak, amikor a csillapítók nincsenek telepítve
⓲ További profilok – a lapok több szakaszra bontásához, a csavaros típus erősíti az ajtó szerkezetét.
⓳ Csatlakozó csavar – a fogantyúprofilok és vízszintes profilok összekapcsolására.
㉑ Tömítések – üveglapok telepítéséhez.

❶ Riex VR31 aszimmetrikus fogantyúprofil P21

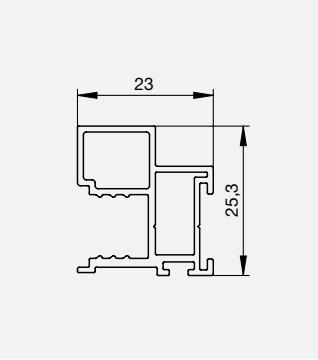

- 10 mm-es lapokhoz vagy 4–4,5 mm-es üveghez [tömítéssel]
- Csatlakozás a keretprofilokhoz **F007899** csavarokkal
- Horony a tömítés és a porfogó kefe számára
- Csak biztonsági üveget vagy védőfóliával ellátott üveget használjon

Kapcsolódó tételek:
- Porfogó kefék és tömítések: 12.67–12.68 oldal
- Üvegbetét tömítések: 12.56 oldal
- Görgők: 12.48 oldal
- Sínek és egyéb kiegészítők: 12.59–12.60 oldal

● Eloxált alumínium

● Pezsgő ● Matt fekete ○ Matt fehér

Hossz [mm]	Szín	Kód
2700	Eloxált alumínium	**F007760**
	Pezsgő	**F007761**
	Matt fekete	**F007762**
	Matt fehér	**F007763**

❶ Riex VR31 aszimmetrikus fogantyúprofil P22

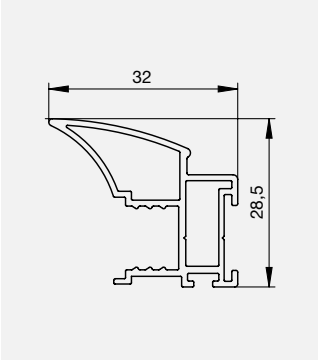

- 10 mm-es lapokhoz vagy 4 - 4,5 mm-es üveghez [tömítéssel]
- Csatlakozás a keretprofilokhoz **F007899** csavarokkal
- Horony a tömítés és a porfogó kefe számára
- Csak biztonsági üveget vagy védőfóliával ellátott üveget használjon

Kapcsolódó tételek:
- Porfogó kefék és tömítések: 12.67–12.68 oldal
- Üvegbetét tömítések: 12.56 oldal
- Görgők: 12.48 oldal
- Sínek és egyéb kiegészítők: 12.59–12.60 oldal

● Eloxált alumínium

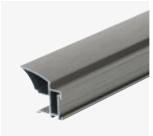

● Pezsgő ● Matt fekete ○ Matt fehér

Hossz [mm]	Szín	Kód
2700	Eloxált alumínium	**F007764**
	Pezsgő	**F007765**
	Matt fekete	**F007766**
	Matt fehér	**F007767**

❶ Riex VR31 szimmetrikus fogantyúprofil Z24

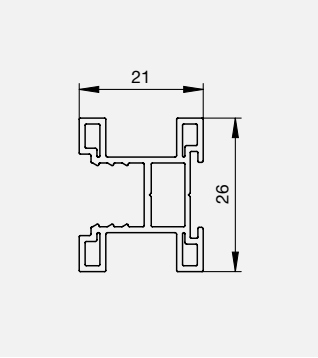

- 10 mm-es lapok vagy 4–4,5 mm-es üveg betétek [tömítéssel]
- Csatlakozás a keretprofilokhoz **F007899** csavarokkal
- Horony a tömítő kefe számára, öntapadós porfogó keféhez
- Csak biztonsági üveget vagy védőfóliával ellátott üveget használjon

Kapcsolódó tételek:
- Porfogó kefék és tömítések: 12.67–12.68 oldal
- Üvegbetét tömítések: 12.56 oldal
- Görgők: 12.48 oldal
- Sínek és egyéb kiegészítők: 12.59–12.60 oldal

● Eloxált alumínium

● Pezsgő

Hossz [mm]	Szín	Kód
2700	Eloxált alumínium	**F007768**
	Pezsgő	**F007769**

❺ ❻ Riex VR31 keretprofilok – 10 mm

ⓘ Felső profil

ⓘ Alsó profil

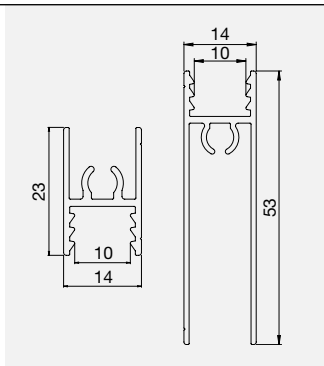

- Vízszintes profilok a keret kialakításához, fogantyúprofilokkal együtt
- A Riex VR31 10 mm-es sorozat összes fogantyúprofiljához használható
- Összekötés: **F007899** típusú összekötő csavarokkal
- 9 / 6 mm-es lépcsős furatok szükségesek a fogantyúprofilokban

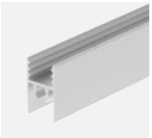

● Eloxált alumínium

● Pezsgő

● Matt fekete

○ Matt fehér

	Eloxált alumínium		Pezsgő		Matt fekete		Matt fehér	
Hossz [mm]	Felső profil	Alsó profil	Felső profil	Alsó profil	Felső profil	Alsó profil	Felső profil	Alsó profil
1800	**F007852**	**F007860**	**F007854**	**F007862**	**F007856**	**F007864**	**F007858**	**F007866**
2900	**F007853**	**F007861**	**F007855**	**F007863**	**F007857**	**F007865**	**F007859**	**F007867**

⑲ Riex VR31 összekötő csavar

- A fogantyúprofilok összekötésére szolgál a vízszintes keretprofilokkal és az osztóprofilokkal
- 9 / 6 mm-es lépcsős furatok szükségesek a fogantyúprofilokban
- Szereléshez szükséges szerszám: 4 mm-es imbuszkulcs [HEX]
- 4 db csavar szükséges egy ajtóhoz, illetve 2 db csavar minden egyes „H” profilnál, amely csavarozással rögzül

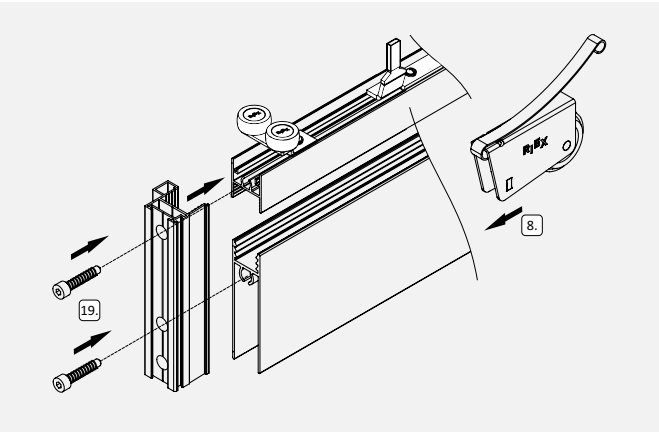

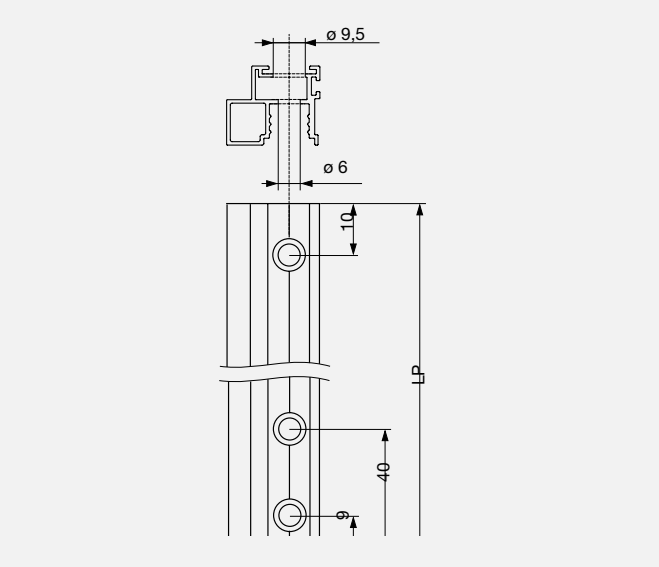

Hossz [mm]	Kód
45	F007899

⓲ Riex VR31 osztóprofil „H”

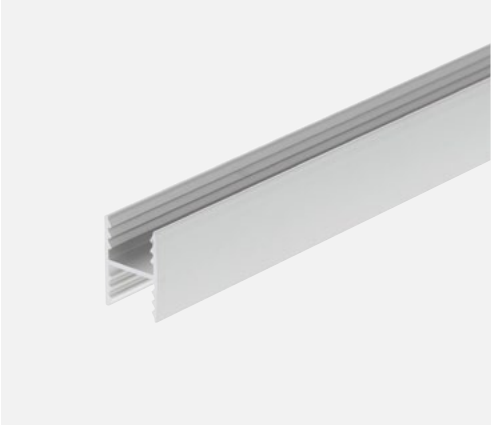

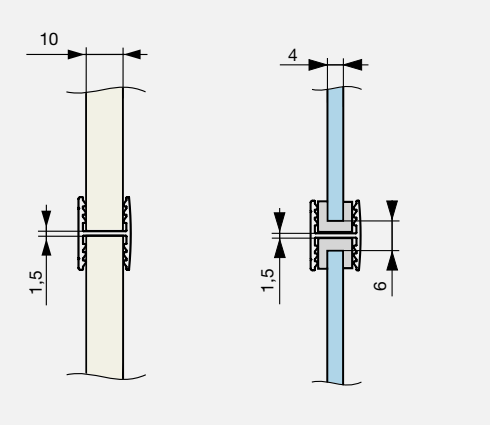

- Minden fogantyúprofil-típushoz azonos
- A betétek több részre osztásához, valamint különböző dekorok és anyagok kombinálásához használható

● Eloxált alumínium

ⓘ Üvegbetét tömítés, lásd: 12.56. oldal

● Pezsgő

● Matt fekete

○ Matt fehér

Hossz [mm]	Eloxált alumínium	Pezsgő	Matt fekete	Matt fehér
2900	F007876	F007877	F007878	F007879

⓲ Riex VR31 osztóprofil „H” – csavaros rögzítéshez

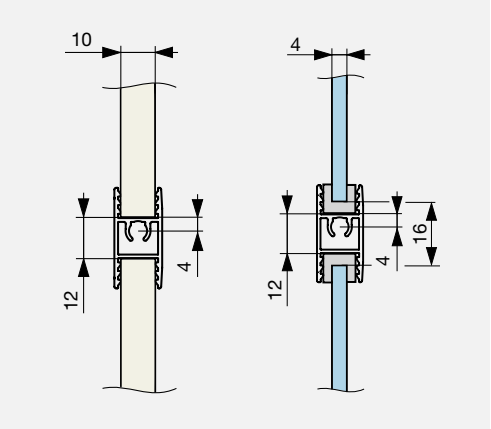

- Minden fogantyúprofil-típushoz azonos
- Lehetővé teszi a betétek több részre osztását, valamint különböző dekorok és anyagok kombinálását
- A csavaros rögzítés növeli az ajtó szilárdságát és stabilitását
- Csökkenti a fogantyúprofil esetleges elhajlását nehéz ajtók esetén
- Rögzítőcsavar: **F007899**

● Eloxált alumínium

● Pezsgő

● Matt fekete

○ Matt fehér

Hossz [mm]	Eloxált alumínium	Pezsgő	Matt fekete	Matt fehér
2900	F007880	F007881	F007882	F007883

㉑ Riex VR31 üveg tömítés

○ Átlátszó

● Fekete

- Üvegbetétes ajtók esetén használatos
- Az üvegbetétek méretét minden irányban 4 mm-rel csökkenteni kell, a tömítések miatt
- Biztonsági üveg használata javasolt, vagy az üveget biztonsági fóliával kell ellátni

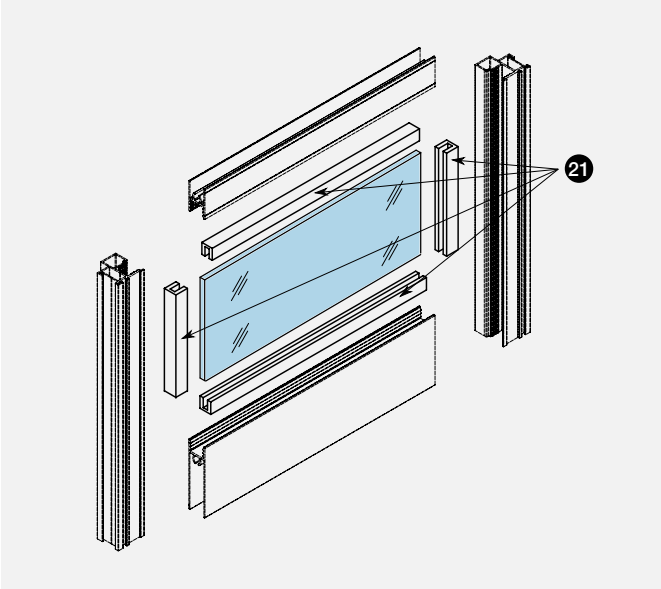

Szín	Üveg vastagság [mm]	Kód
Átlátszó	4	**F010383**
	4,2–4,5	**F010857**
Fekete	4	**F010856**

Méret és szabás
VR31 keret – 10 mm

- A belső korpuszméret alapján

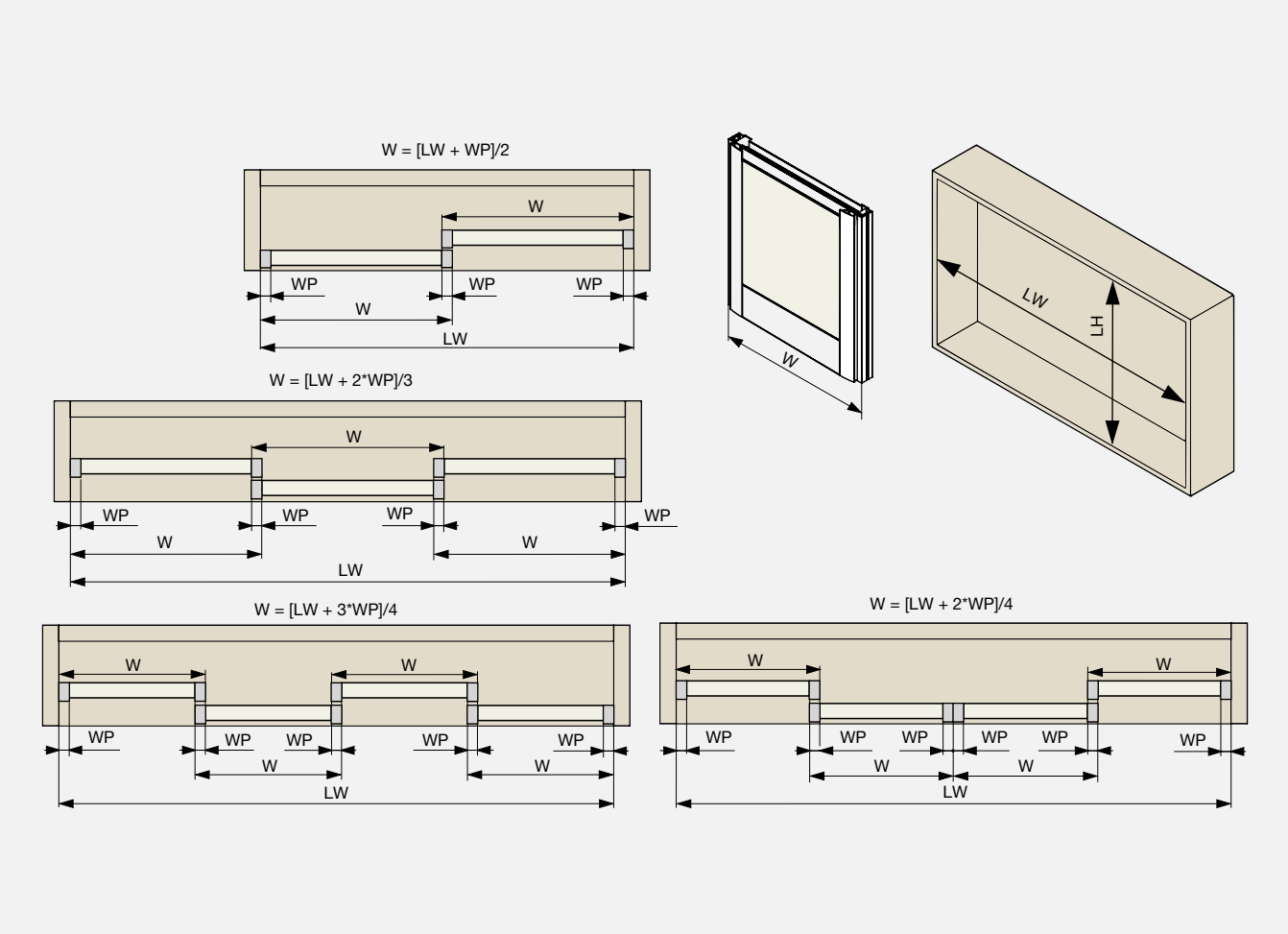

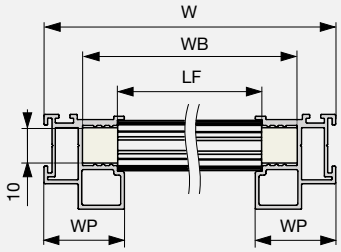

P21-10	Z24-10	P22-10
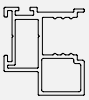	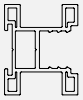	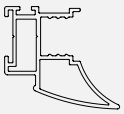
WP = 23	WP = 23	WP = 32
WB = W - 23	WB = W - 22	WB = W - 22
LF = W - 42	LF = W - 39	LF = W - 39

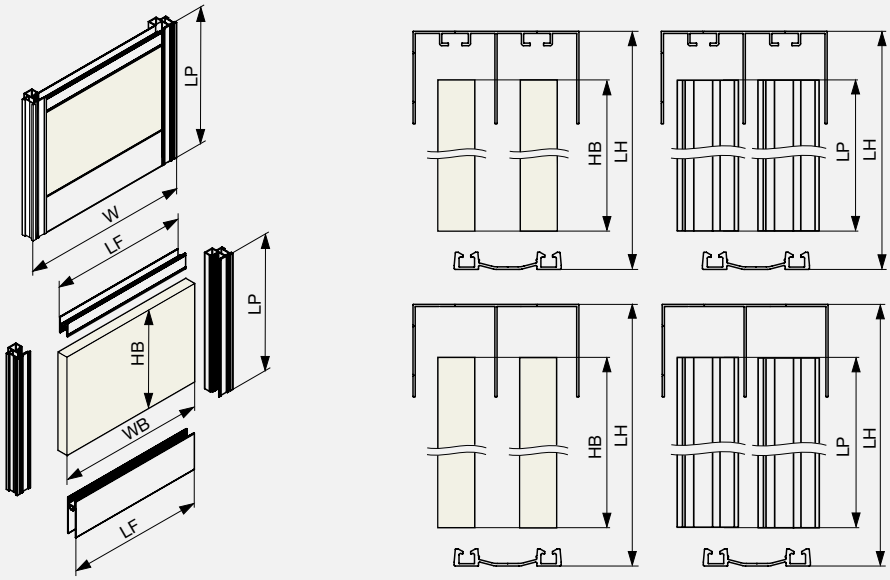

LP = LH - 49

HB = LH - 110

LP = LH - 44

HB = LH - 105

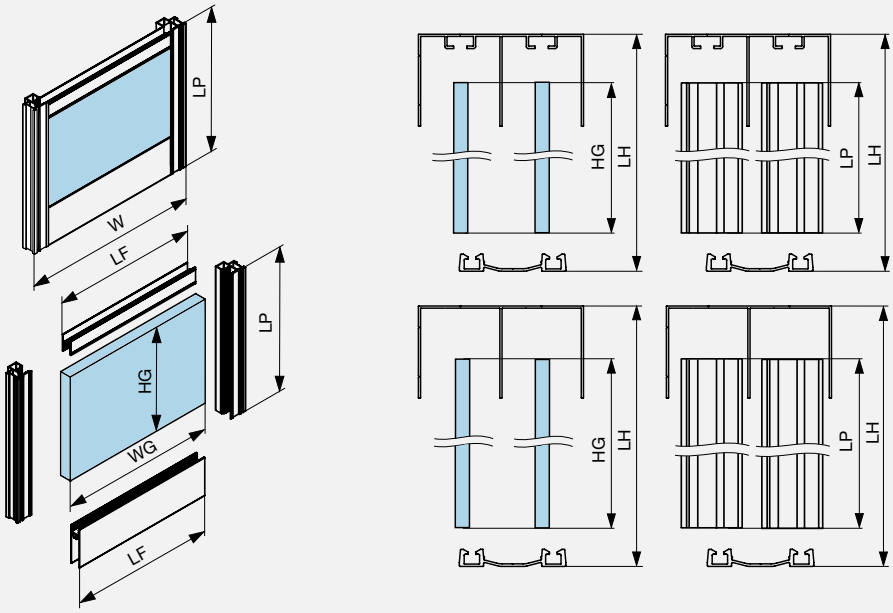

LP = LH - 49

HG = LH - 114

LP = LH - 44

HG = LH - 109

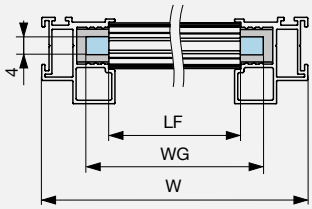

P21-10	Z24-10	P22-10
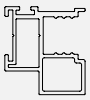	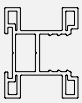	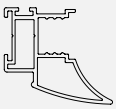
WP = 23	WP = 23	WP = 32
WG = W - 23	WG = W - 22	WG = W - 22
LF = W - 42	LF = W - 39	LF = W - 39

Általános alkatrészek:

- Sínek a 12.59–12.60 oldal
- Csillapított záródás a 12.61–12.65 oldal
- Porkefék, tömítések a 12.67–12.68 oldal

Jelmagyarázat

LW – internal cabinet width
W – door width
WB – board width
WG – glass width
WP – handle profile width
LF – frame profile length
LH – internal cabinet height
LP – handle profile length / door height
HB – board height
HG – glass height

Tolóajtó rendszer sínek Riex VR30/31

- Minden fogantyúprofil-típushoz megfelel

❹ Riex VR30/31 felső sín T-horonnyal

Eloxált alumínium

Pezsgő

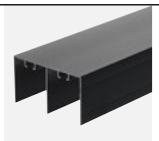

Matt fekete

Matt fehér

- Sín, horonnyal a hornyolt anyához
- Megkönnyíti a csillapítók felszerelését és beállítását
- Egyszerűen állítható és cserélhető

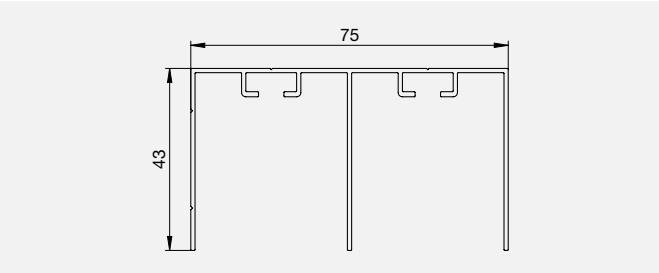

❹ Riex VR30/31 felső standard sín

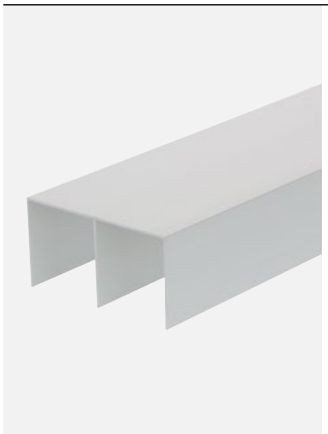

Eloxált alumínium

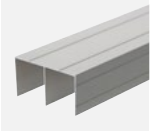

Pezsgő

Matt fekete

Matt fehér

- Sínek standard formában klasszikus megoldáshoz
- Az alsó sín csavarokkal, ragasztással vagy öntapadó szalaggal rögzíthető
- Takaróprofil a csavarok elrejtésére

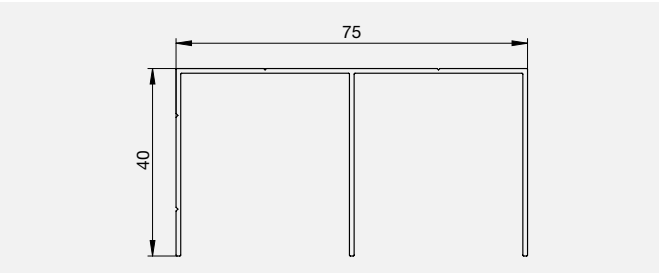

	Eloxált alumínium		Pezsgő		Matt fekete		Matt fehér	
Hossz [mm]	Felső sín T-horonnyal	Felső sín – Standard	Felső sín T-horonnyal	Felső sín – Standard	Felső sín T-horonnyal	Felső sín – Standard	Felső sín T-horonnyal	Felső sín – Standard
1800	F007788	F007772	F007792	F007776	F007796	F007780	F007800	F007784
2900	F007789	F007773	F007793	F007777	F007797	F007781	F007801	F007785
3800	F007790	F007774	F007794	F007778	F007798	F007782	F007802	F007786
5900	F007791	F007775	×	×	×	×	×	×

❷ ❸ Riex VR30/31 alsó sín + takaróprofil

❷

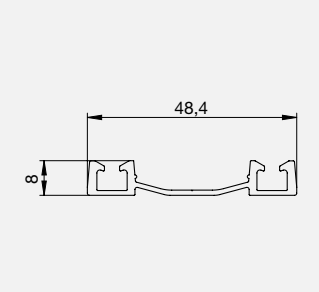

ⓘ Alsó sín

- Nem igényel fúrást a sínen
- Az alsó sín csavarokkal, ragasztással vagy öntapadó szalaggal rögzíthető
- Takaróprofil a csavarok elrejtésére

❸

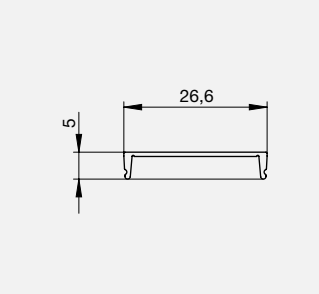

ⓘ Alsó sín takaró

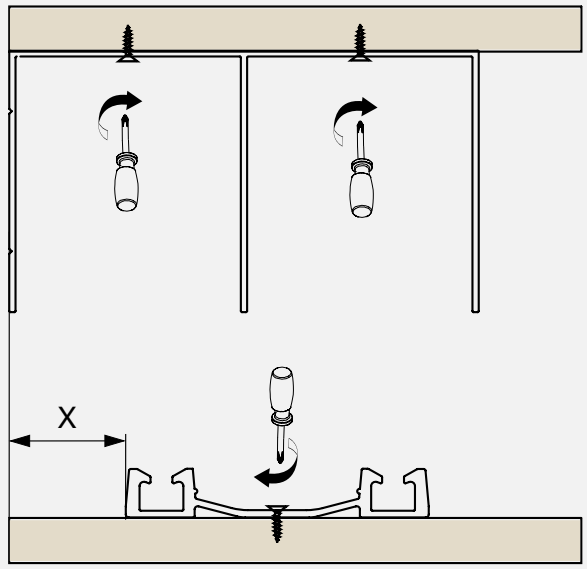

Az alsó sín X pozíciója a fogantyúprofil típusától függ [aszimmetrikus P / szimmetrikus Z].

X távolság [mm]	Aszimmetrikus fogantyúprofilok [P]	Szimmetrikus fogantyúprofilok [Z]
Keret rendszer Riex VR31	18	13
Keret nélküli rendszer Riex VR30	21	17

	Eloxált alumínium		Pezsgő		Matt fekete		Matt fehér	
Hossz [mm]	Alsó sín	Alsósín takaróprofil	Alsó sín	Alsósín takaróprofil	Alsó sín	Alsósín takaróprofil	Alsó sín	Alsósín takaróprofil
1800	F007804	F007820	F007808	F007824	F007812	F007828	F007816	F007832
2900	F007805	F007821	F007809	F007825	F007813	F007829	F007817	F007833
3800	F007806	F007822	F007810	F007826	F007814	F007830	F007818	F007834
5900	F007807	F007823	×	×	×	×	×	×

Riex VR30/31 csillapítók

- Ajánlott a csendes és biztonságos záródás biztosításához
- Szerelőkészletet és aktivátort igényel [12.65. oldalon]
- A kilengés megelőzése érdekében széles ajtók használata ajánlott [magasságuk több, mint 40%-a].

⓫ Riex VR30/31 oldalsó csillapító

- Csillapítás a szekrény oldalán
- Szerelőkészlet szükséges a sín típusának megfelelően
- A csillapítót az ajtó súlyának megfelelően válassza ki a megfelelő működéshez
- **Fontos: Állítsa be a csillapítót a megfelelő pozícióba az ajtó felszerelése előtt! Lásd a használati utasítást.**

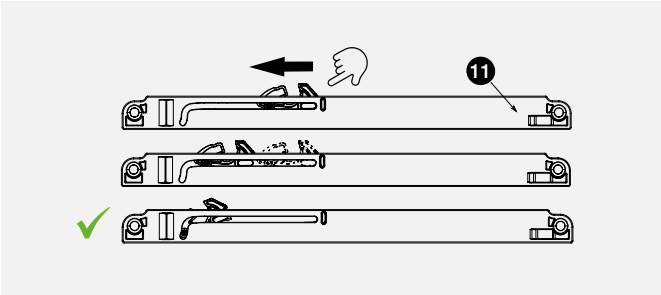

ⓘ A csillapítót húzza fel a telepítés előtt

Ajtó súlya [kg]	Kód
10	F007892
15	F007893
30	F007894
50	F007895

⓬ Riex VR30/31 szerelőkészlet oldalsó csillapítóhoz

ⓘ F007720

ⓘ F007721

- Rögzítők, amelyek biztosítják az oldalsó csillapító helyzetét a sínen
- A csomag tartalmazza a szükséges rögzítőelemeket
- Válassza a sín típusának megfelelően

Sín típus	Kód
Klasszikus	F007720
Sín T-horonnyal	F007721

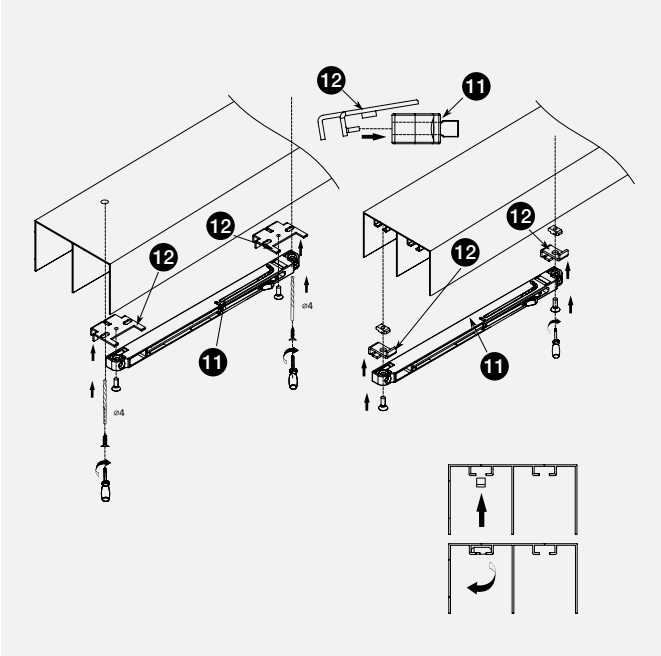

ⓘ Helyezze be az anyákat a horonyba, és rögzítse elforgatással

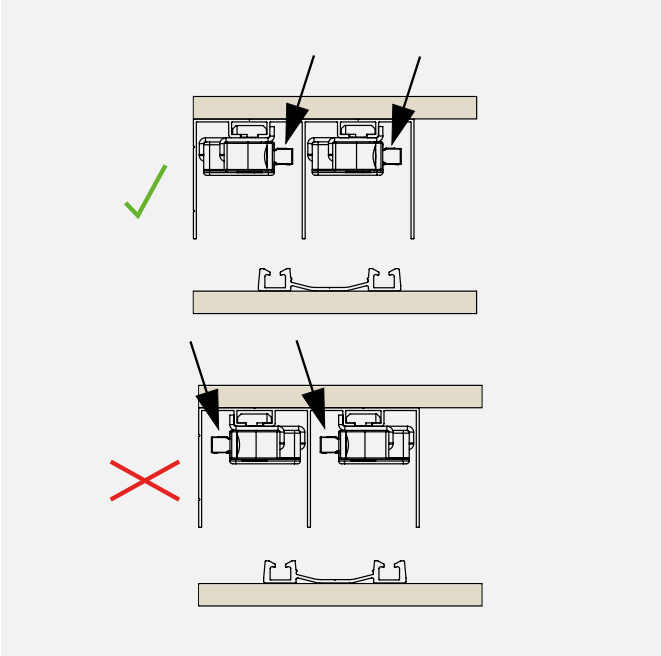

ⓘ A csillapító rögzítőt a szekrény belseje felé kell irányítani

Riex VR30/31 középső csillapító

- Középső csillapítók 3 ajtós konfigurációkhoz, biztosítják a kétirányú nyitást
- Az ajtót mindkét oldalról középső pozícióban rögzítik
- Válassza ki a megfelelő csillapítót az ajtó súlya alapján
- **Fontos: Állítsa be a csillapítót a megfelelő pozícióba az ajtó felszerelése előtt! Lásd a használati utasítást**
- Húzza fel a csillapítót azon az oldalon, ahol az ajtó be van helyezve, hogy elkerülje a sérüléseket és működési hibákat
- Szerelőkészletet és aktivátort igényel [12.65. oldalon]

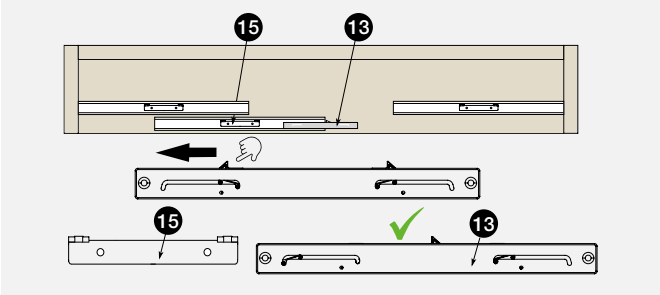

ⓘ Húzza fel a csillapítót a telepítés előtt

Ajtó súlya [kg]	Kód
15	F007896
30	F007897
50	F007898

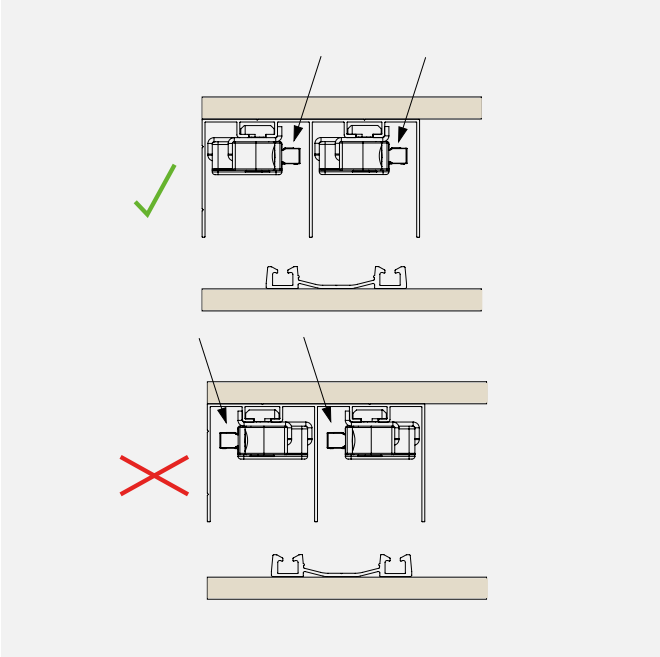

ⓘ A csillapító rögzítőt a szekrény belseje felé kell irányítani

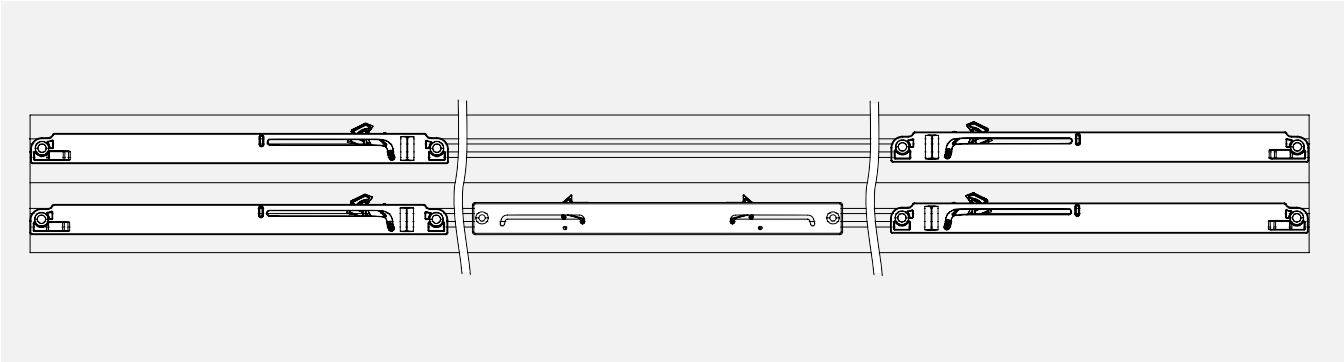

Riex VR30/31 szerelőkészlet középső csillapítóhoz

F007722

F007723

- Rögzítők, amelyek biztosítják a középső csillapító helyzetét a sínen
- A csomag tartalmazza a szükséges rögzítőelemeket
- Válassza a sín típusának megfelelően

Sín típus	Kód
Klasszikus	F007722
Sín T-horonnyal	F007723

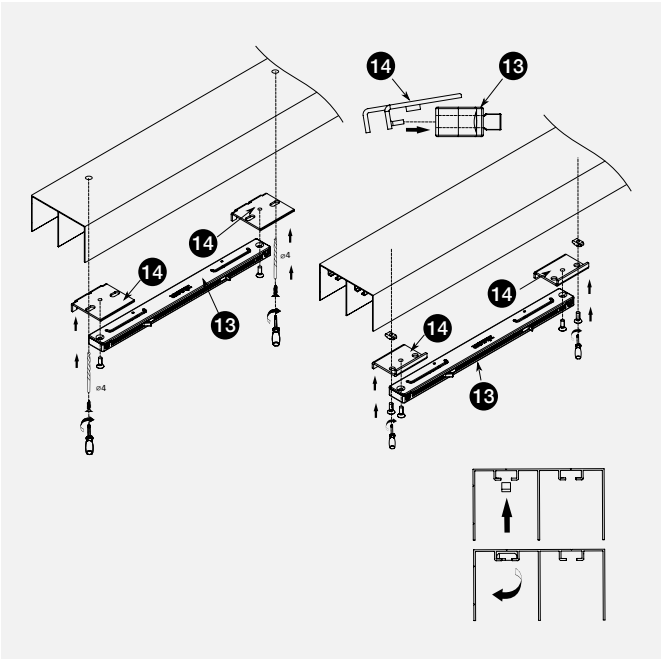

Helyezze be az anyákat a horonyba, majd rögzítse elforgatással

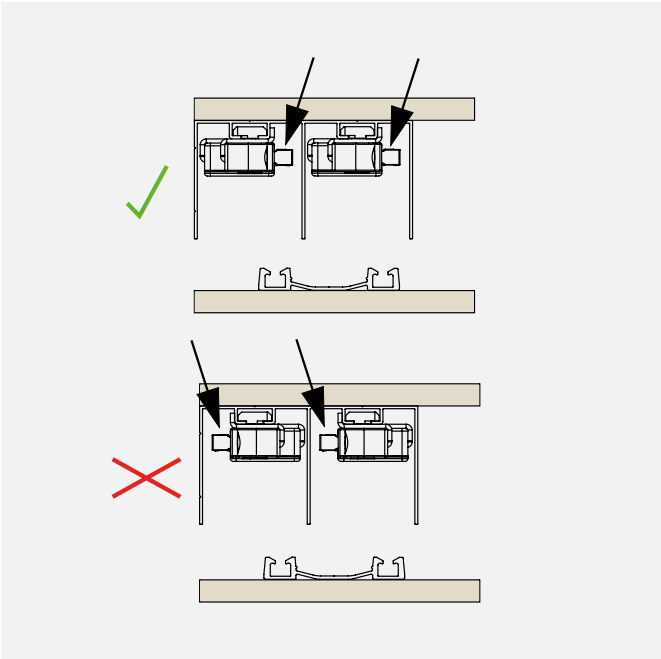

A csillapító rögzítőt a szekrény belseje felé kell irányítani

⓯ Riex VR30/31 aktivátor

ⓘ **F007715**

ⓘ **F007716**

ⓘ **F007717**

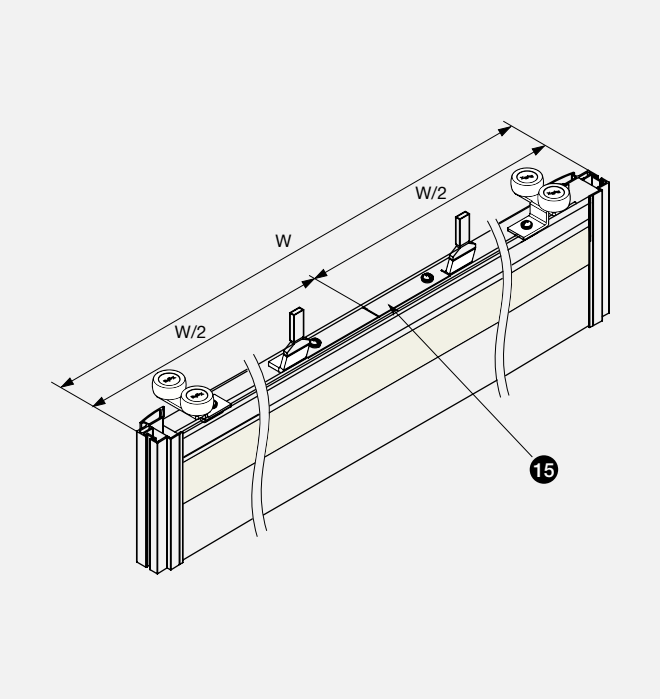

- Aktivátor a csillapító rendszerhez
- Könnyű telepítés az ajtó közepére
- Keretrendszerhez való aktivátor, tartalmazza az összekötő kiegészítőket
- Az aktivátor oldalsó és középső csillapítókhoz egyaránt használható

Ajtó típus	Kód
Keret nélküli rendszer	**F007715**
Keretrendszer aszimmetrikus fogantyúprofilhoz [P]	**F007716**
Keretrendszer szimmetrikus fogantyúprofilhoz [Z]	**F007717**

Riex VR30/31 pozicionáló

- Ha nem telepít csillapítót, ajánljuk a pozicionáló használatát, hogy az ajtó a kívánt helyzetben maradjon

⑰ Riex VR30/31 pozicionálók

- Telepítés a felső sínbe
- Az ajtó pozícióban tartása

Csomag tartalma:
- Pozicionáló [mindkét típusú sínhez illeszkedik]
- Összekötő kiegészítők

Elhelyezés	Kód
Felső sín	F007718

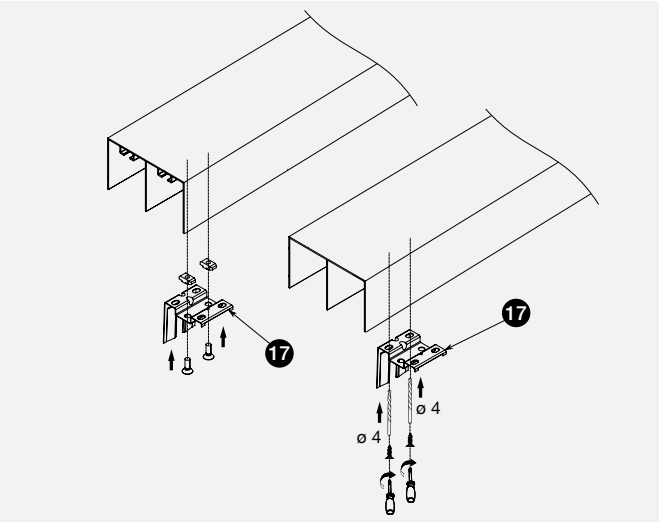

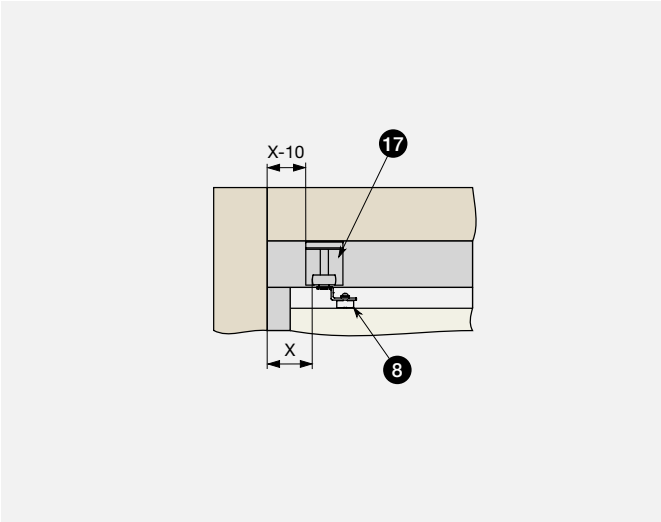

⑯ Riex VR30/31 pozicionáló az alsó sínhez

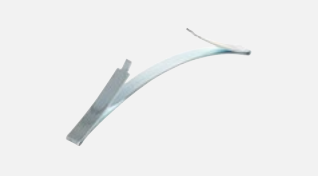

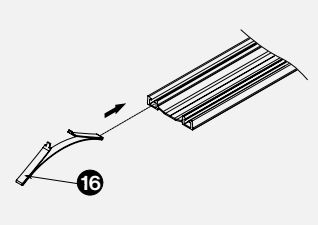

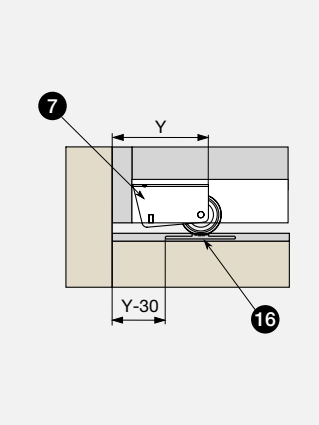

- Telepítés az alsó sínbe

Kód
F007719

Riex VR30/31 porfogó kefék és tömítések

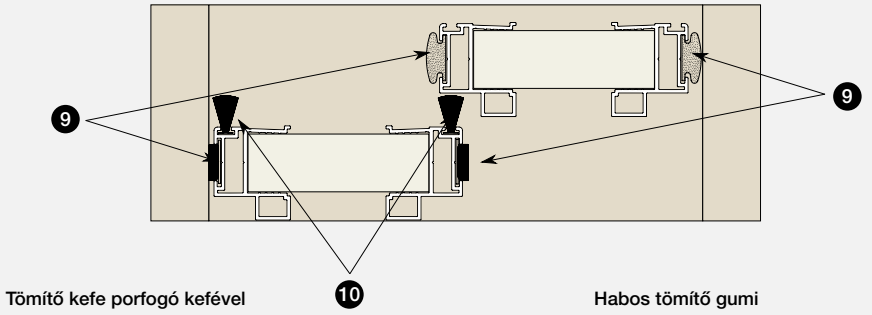

Tömítő kefe porfogó kefével

Habos tömítő gumi

ⓘ **Jelmagyarázat:**

❾ Tömítő kefe / Habos tömítő gumit
❿ Porfogó kefe

❾ Riex VR30/31 tömítő kefe

● Szürke

● Fekete

○ Fehér

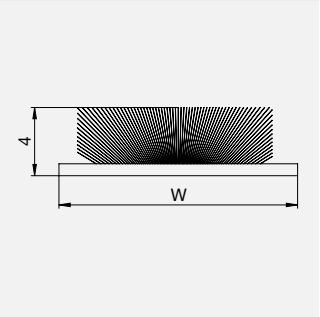

- A fogantyúprofil horonyába helyezve
- Elnyeli az ajtó becsukódásának ütését
- Korlátozza a por bejutását a szekrénybe

Szélesség W [mm]	Szürke	Fekete	Fehér
4,8	F007901	F007902	F007903
14	F007904	F007905	F007920

A porfogó kefe leesésének elkerüléséhez nyomja meg a profil horony végét, ragassza le, vagy használjon klipszet.

❾ Riex VR30/31 habos tömítő gumi

● Szürke

● Fekete

○ Fehér

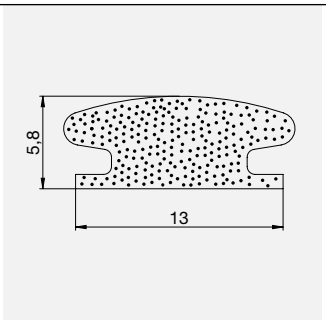

- A fogantyúprofil hornyába helyezve
- Alternatíva a tömítő kefe helyett
- Elnyeli az ajtó becsukódásának ütését
- Korlátozza a por bejutását a szekrénybe

Szürke	Fekete	Fehér
F007923	F007924	F007925

⑩ Riex VR30/31 porfogó kefe

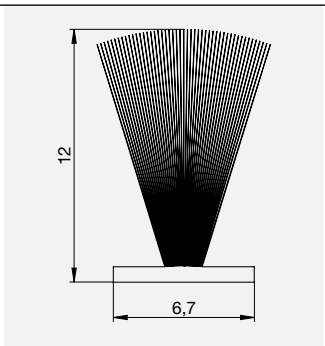

- Szélesség: 4,8 mm, magasság: 12 mm, szürke

● Szürke

Telepítés típusa	Kód
Beillesztve a horonyba	F007921
Öntapadós	F007922

Telepítés

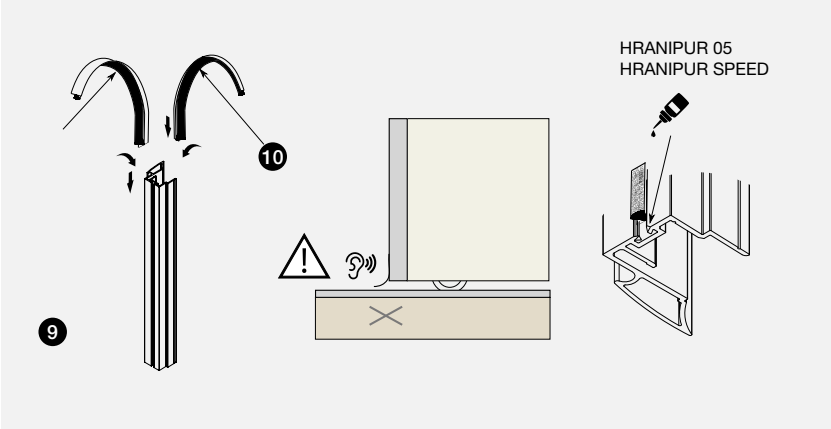

ⓘ A porfogó kefe zajt kelthet, ha leesik és érintkezik a sínekkel. Rögzítse a kefét vagy a tömítést ragasztással, klipsszel, vagy nyomja meg a végén, hogy elkerülje ezt a problémát.

Hawa Combino

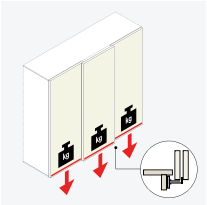

- Alsó sínes rendszer az ajtó tömegével az alapon
- Terhelhetőség: 50 kg / ajtó
- Vastagság: 19 mm

● Hawa Combino 50 H FS – vasalatok

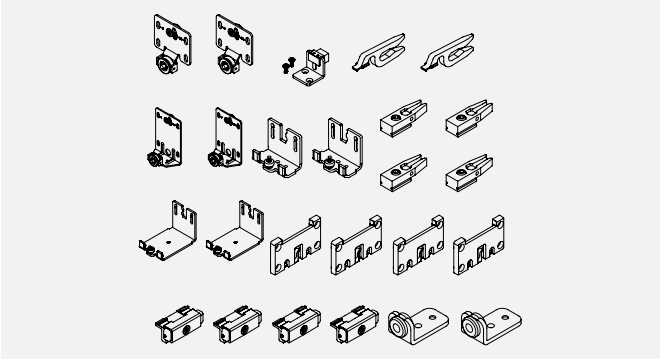

ⓘ Vasalatok [2 ajtós verziók]

- Vasalat csillapítás nélkül

Minimális ajtószélesség:
- 1 oldalütköző: 450 mm
- 2 oldalütköző: 600 mm

Telepítési videó:

Szett	Kód
2 ajtó	F004745
3 ajtó	F004746

● Hawa Combino 50 H FS csillapított

ⓘ F004747

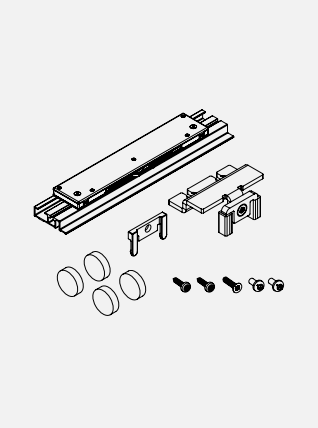

ⓘ F004748

Típus	Kód
2 ajtó csillapítással [1 oldalicsillapítás]*	F004747
Csillapító középső ajtóhoz	F004748

* A készlet 2 db ütközőt tartalmaz, 2 készlet szükséges mindkét oldal csillapításához.

● Hawa Combino 50 H FS korlátok

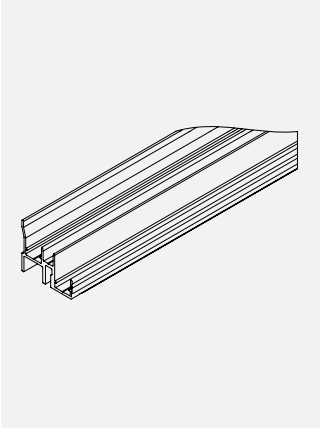

ⓘ Felső korlát

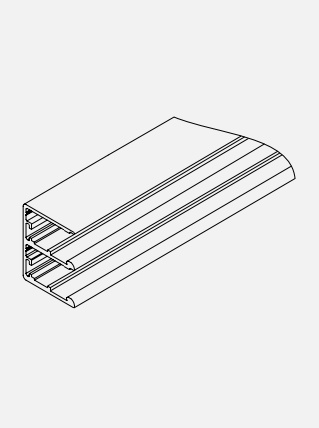

ⓘ Alsó korlát

- Ezüst-eloxált, előfúrt

Hosszúság [mm]	Felső korlát	Alsó sín
2500	F004751	F004749
3500	F004752	F004750

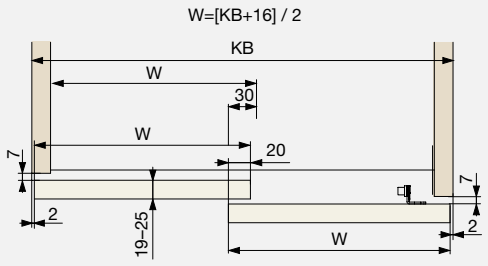

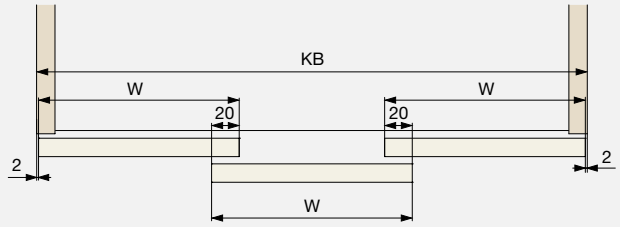

W=[KB+36] / 3

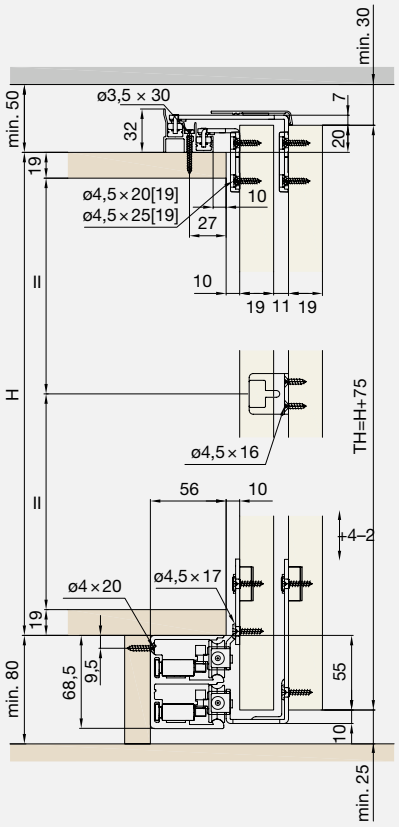

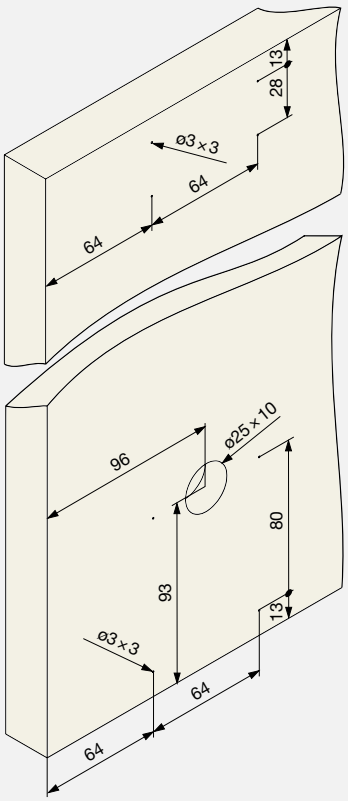

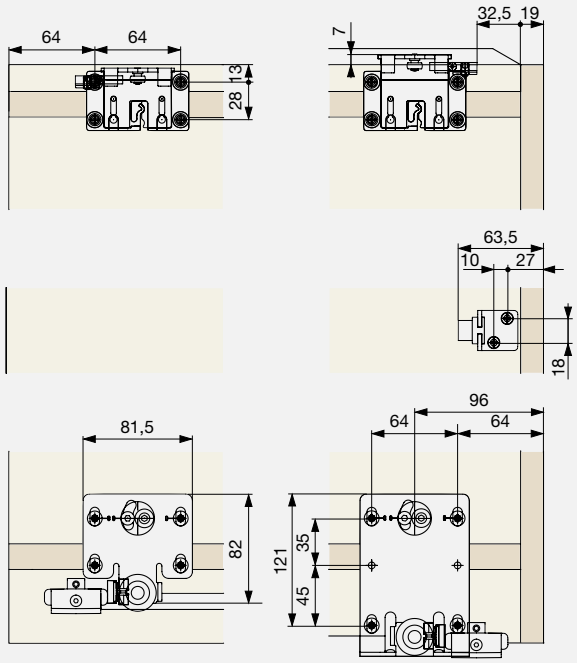

Hátsó ajtó

Bejárati ajtó

Riex ES44

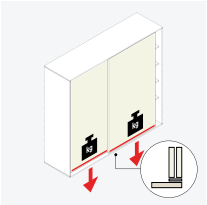

- Kisebb szekrények tolóajtajaihoz
- Terhelhetőség: 30 kg / ajtó
- Golyóscsapágy

Riex ES44 tolórendszerek – vasalatok

- Fekete műanyag

Típus	Kód
Készlet 1 ajtóhoz	F003396

Riex ES44 egy korlát

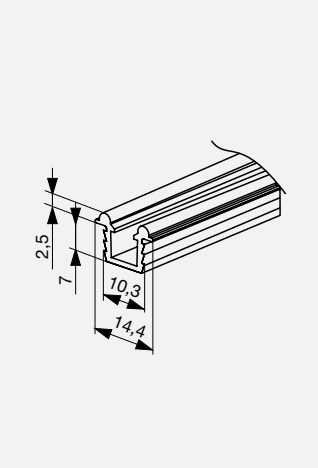

- Ezüst-eloxált

Ajánlott ragasztó:
- Hranipur 05
- Hranipur SPEED

Hosszúság [mm]	Kód
1200	F003397
2000	F003398
3000	F003399

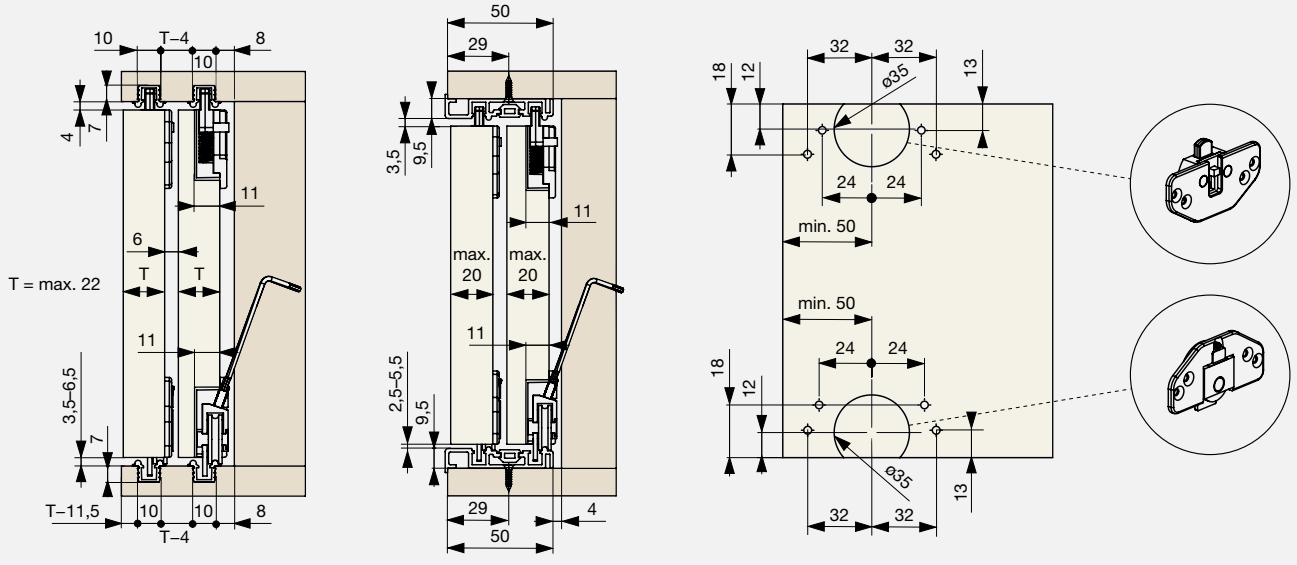

Egy korlát

Dupla korlát

Riex ES44 dupla korlát

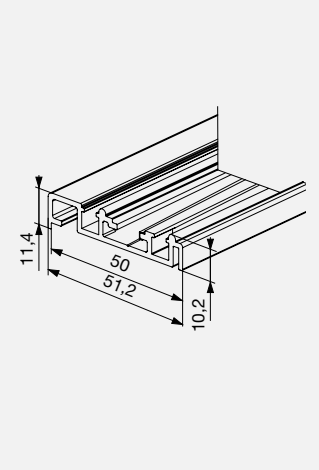

- Ezüst-eloxált

Hosszúság [mm]	Kód
2000	F003401
3000	F003402

Riex ES44 takaróprofil dupla korláthoz

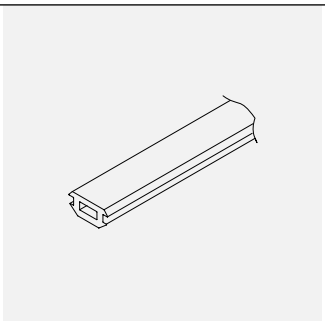

- Takaróelem dupla sínhez
- Szürke műanyag

Hosszúság [mm]	Kód
3000	F003403

Ajtómerevítők

- A nagyobb ajtók meggörbülhetnek, különösen a tengely síkjától eltérő felfüggesztéssel vagy alsó terheléssel
- Használható nagyobb táblákhoz vízszintes helyzetben is

● Hawa ajtómerevítő

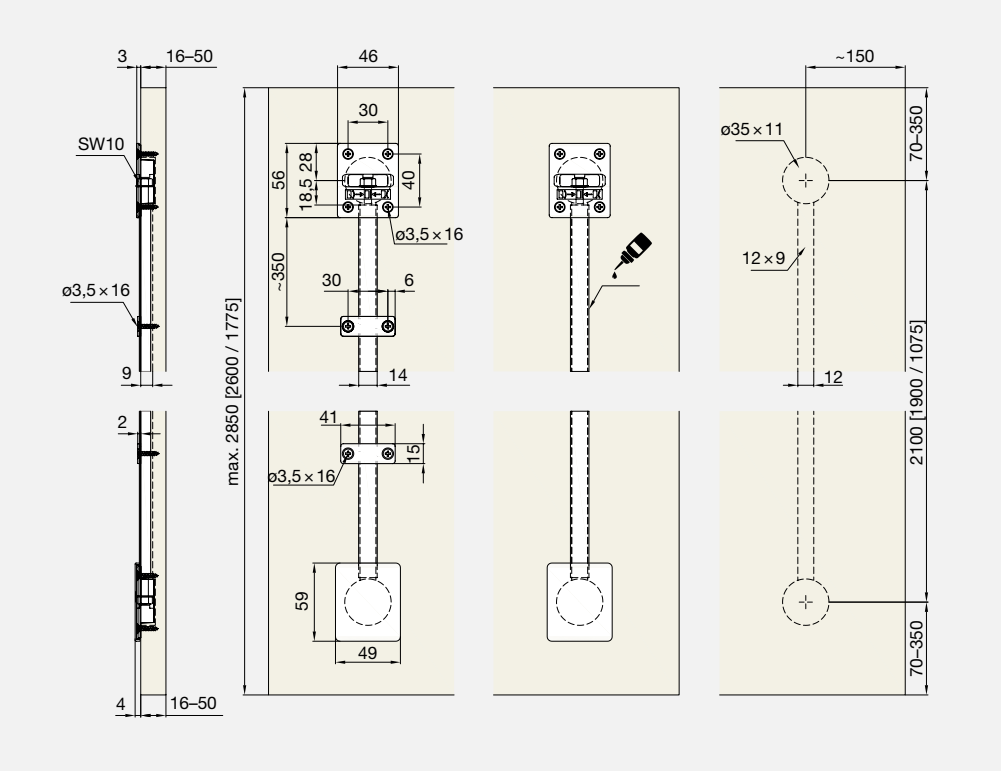

- A készlet 2 db-ot tartalmaz
- Készlet 1 ajtóhoz 2.600 mm magasságig
- Rövidebbre vágható 1 775–2 040 mm magas ajtókhoz

Ajánlott ragasztó:
- Hranipur 05
- Hranipur SPEED

Szín	Kód
Eloxált ezüst	F004793
Fekete	F004794

Riex ES02
külső ajtómerevítő

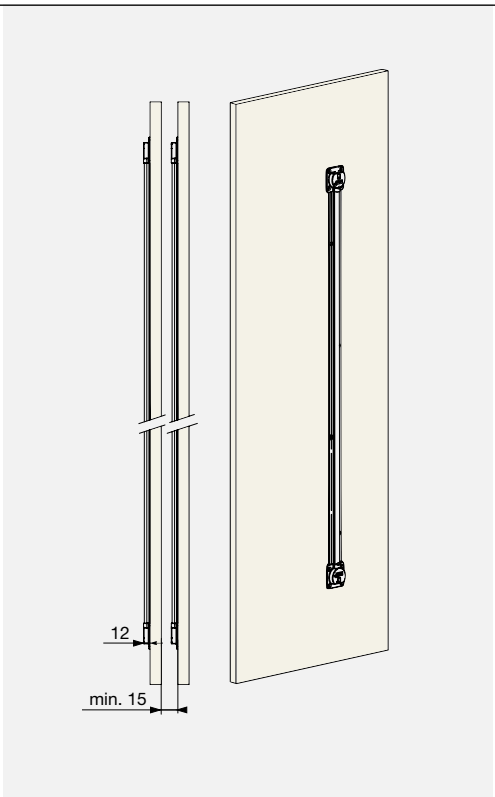

- Külső ajtó illesztés
- Nincs szükség nútra
- Fém szerkezet
- Minimális távolság 2 ajtó között: 15 mm
- Hossz: 2 030 mm, rövidebbre vágható

Szín	Kód
Aloxált ezüst	F003377

- Szélesebb ajtókhoz [600 mm fölött] ajánlott 2 db használata
- Vízszintes helyzetben is beszerelhető
- 2 200 mm ajtómagasság alatt rövidebbre kell vágni

Riex ES03
ajtómerevítő

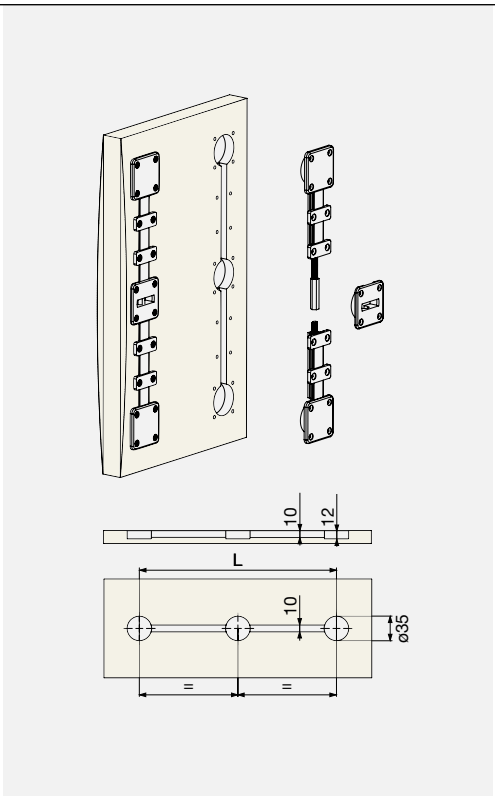

- Ajtó illesztés
- Minimális lapvastagság: 18 mm
- Maximális távolság: 2 250 mm
- Tetszőlegesen rövidebbre vágható

- Szélesebb ajtókhoz [600 mm fölött] ajánlott 2 db használata
- Vízszintes helyzetben is beszerelhető

Szín	Kód
Fekete	F003404
Fehér	F003405

TARTALOM

Beltéri ajtók

A beltéri tolóajtók helytakarékos megoldást jelentenek. A megoldások széles választéka lefedi a különböző tervezési követelményeket és szerelési módszereket.

Tippek és ajánlások tolórendszerekhez

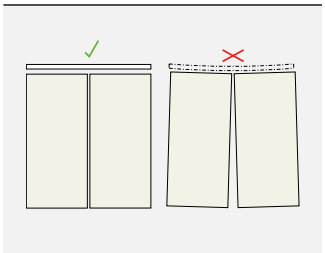

Sínek

Egyenesen és vízszintesen elhelyezett sínek garantálják a megbízható működést.

A csendes működés érdekében a síneknek tisztának, karcmentesnek kell lenniük.

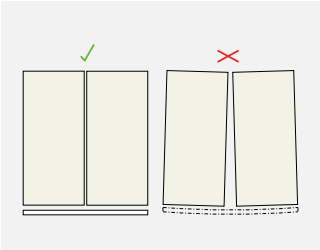

ⓘ A sínek helyes beszerelése

Görgők

Legyen elővigyázatos a szekrény ajtajának beszerelése során. Tisztítsa meg és ellenőrizze a síneket a beszerelés előtt. A kemény szennyeződések, például homok, fémreszelék stb. károsíthatják a görgőket, valamint a síneket is [horpadások, csorbulások stb.]. Soha ne szerelje be a görgőket, ha a sínek sérültek.

Óvatosan helyezze az ajtót a sínre, egy esetleges ütés sérülést okozhat a görgő felületén, aminek következtében a görgők többé nem működnek csendesen. Az ilyen jellegű károsodás rendszeres zajt fog eredményezni az ajtó mozgatása során.

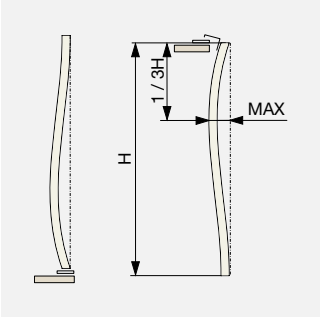

Az ajtók vetemedése

Főként a magas, keskeny ajtók görbülhetnek, vetemedhetnek. Az egymásra takaró ajtók függesztése a súlyponton kívül történik, tehát mindig van egy oldalerő, ami az ajtók vetemedését okozhatja. A magas ajtók saját súlyuk miatt görbülhetnek, vetemedhetnek, különösen az alsó sínes rendszerek esetében.

Ilyen esetekben merevítő vasalatok használatát javasoljuk, lásd ezen az oldalon: 12.73–12.74.

A vetemedés másik oka lehet a dupla alapanyag. A csak egy oldalas festés, fóliázás, stb., szintén lehet oka a az ajtólap vetemedésének. Ugyanazon felület kialakítása mindkét oldalra megelőzheti ezt a problémát.

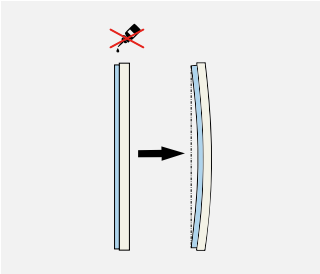

Soha ne terítse szét a ragasztót az üveg vagy tükör teljes felületén!

Minden anyagnak eltérő tágulási tulajdonságai vannak, ezért nagy a valószínűsége a helyrehozhatatlan vetemedésnek vagy görbülésnek.

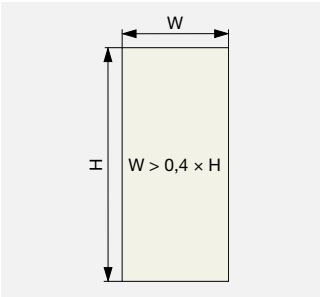

"Szökdécselő" ajtók

A keskeny és magas ajtók nem stabilak. Különösen a csillapítással ellátott ajtók gyors mozgatása okozhatja az ajtó ugrándozását. Mivel az ajtó súlypontja középen van, de az ütközők általában az ajtólap szélén vagy azon kívül helyezkedik el, az így kialakuló erőkar révén létrejön egy erő, amely képes felemelni az ajtószárnyat.

Javasoljuk az ajtó magasságának 40 %-át meghaladó szélességű ajtót gyártani.

Sisco Hidden

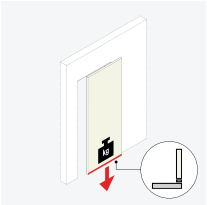

- Rejtett sínes rendszer
- Az ajtó súlya a padlót terheli
- Maximális ajtószélesség: 1 150 mm
- Kemény padló szükséges, szőnyeg nem megfelelő
- Terhelhetőség: 80 kg / ajtó

● Sisco Hidden

ⓘ A képen látható korlát hossza lerövidült

- Készlet 1 ajtóhoz sínnel
- Teljes csillapítással
- Minimális ajtószélesség: 650 mm
- Optimális 700–900 mm szélességhez
- Ajánlott szélesség: ajtómagasság 43%-a
- Az ütközőket aktiválni kell, első alkalommal az ajtó lassú nyitása és csukása szükséges

Terhelhetőség	Kód
40 kg	F004863
80 kg	F004864

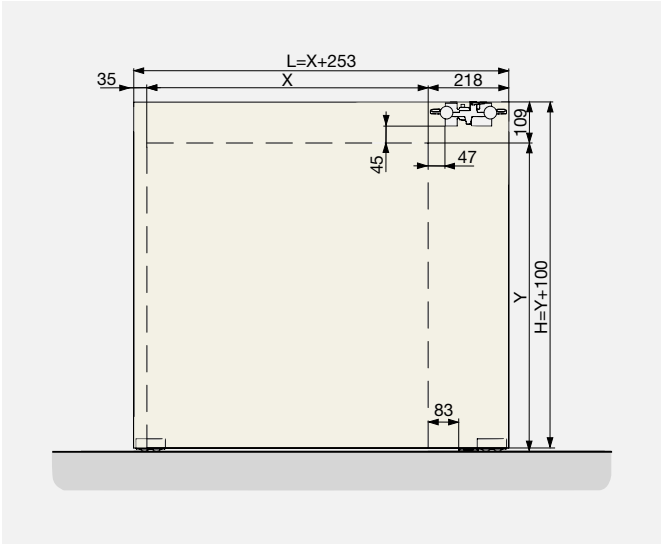

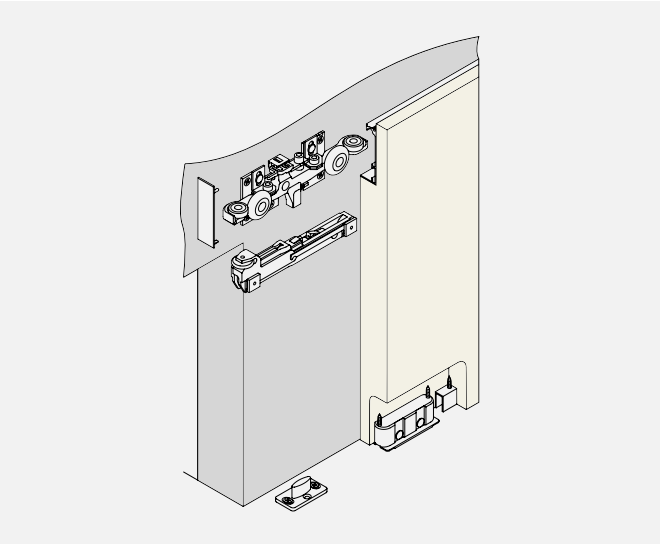

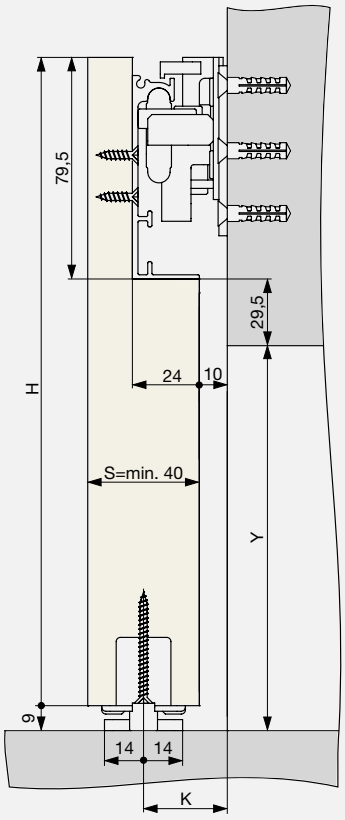
79,5
29,5
H
24
10
S=min. 40
Y
9
14
14
K

H=Y+100
K=10+S / 2

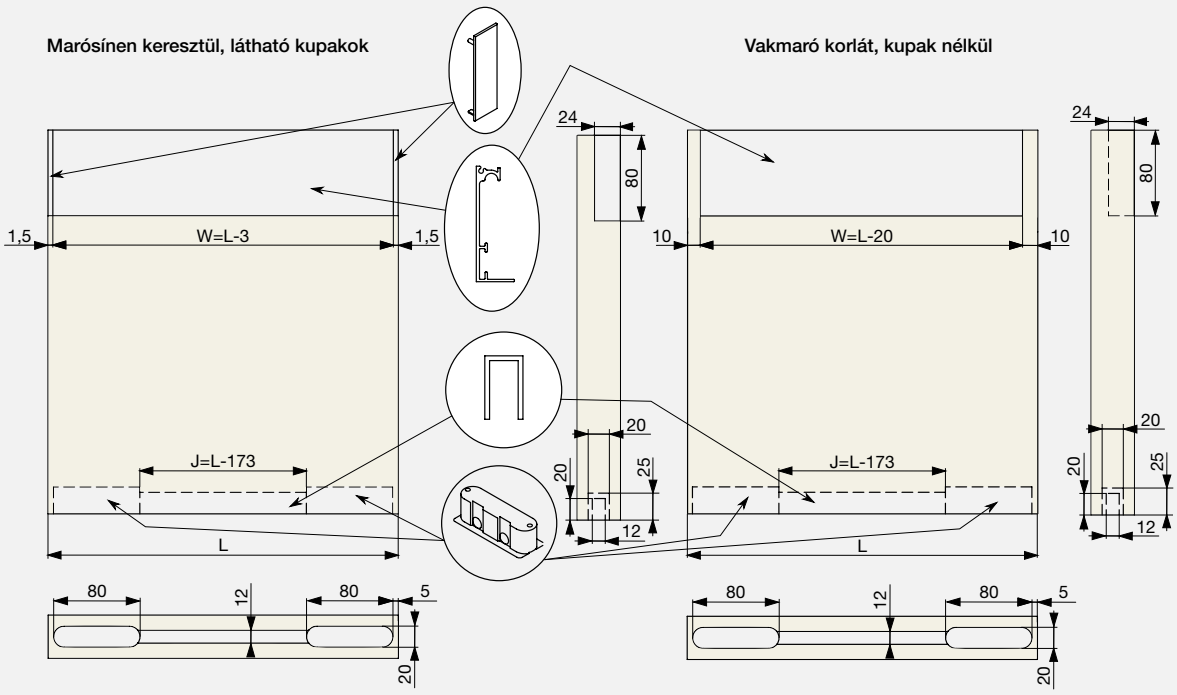
Marósínen keresztül, látható kupakok
Vakmaró korlát, kupak nélkül
1,5
W=L-3
1,5
J=L-173
L
24
80
20
25
12
10
W=L-20
10
J=L-173
L
24
80
20
25
12
80
12
80
5
20
80
12
80
5
20

Cinetto PS66

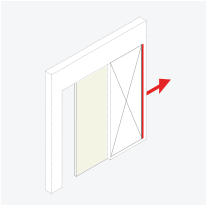

- Felső és alsó sín nélküli rendszer
- Terhelhetőség: 50 kg / ajtó
- Minimális ajtómagasság: 2 100 mm
- Minimális ajtószélesség: 1 080 mm
- Az ajtó súlya az oldalt terheli

● Cinetto PS66 behúzható tolóajtó

Nyitási irány	Ajtómagasság [mm]	Behúzó szerkezet		Szerelőkészlet faajtóhoz		Szerelőkészlet üvegajtóhoz
Jobb	2100–2400	F004826	+	F004830	vagy	F004834
	2400–2700	F004827	+	F004831	vagy	F004835
Bal	2100–2400	F004828	+	F004832	vagy	F004836
	2400–2700	F004829	+	F004833	vagy	F004837

A teljes rendszerhez meg kell rendelni: behúzó mechanizmus + szerelőkészlet [fa vagy üveg ajtó].

ⓘ F004826

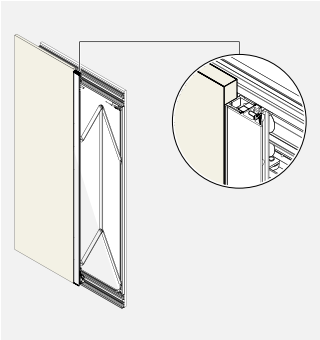

ⓘ Behúzó szerkezet faajtóval

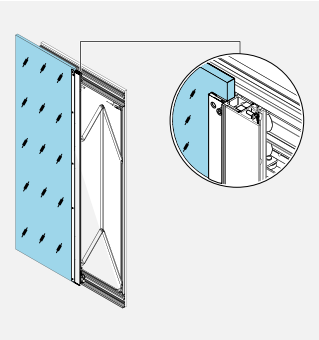

ⓘ Behúzó szerkezet üvegajtóval

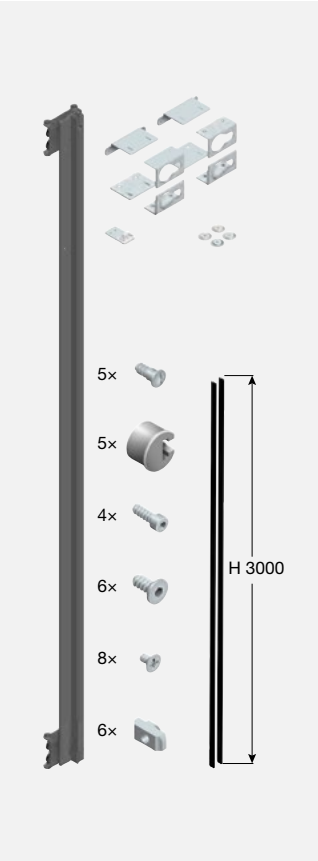

ⓘ F004830

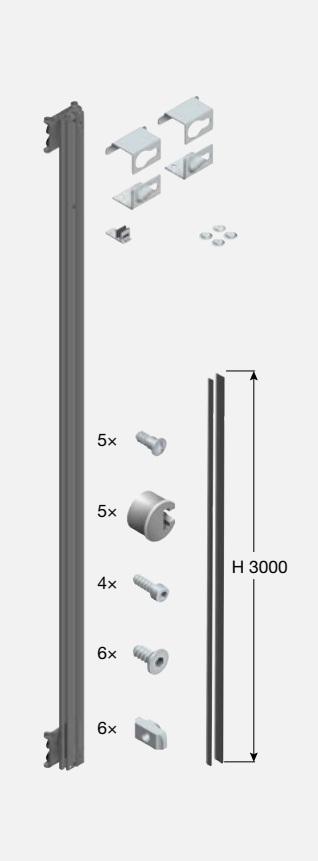

ⓘ F004834

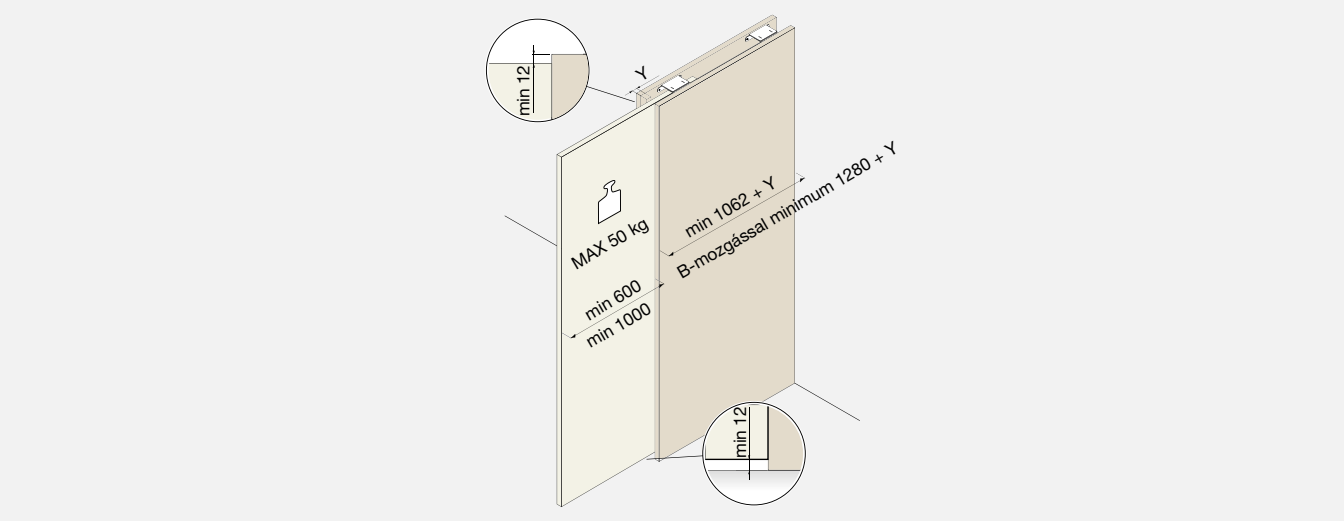

● Cinetto PS66
B-moved elektromotoros ajtómozgató rendszer

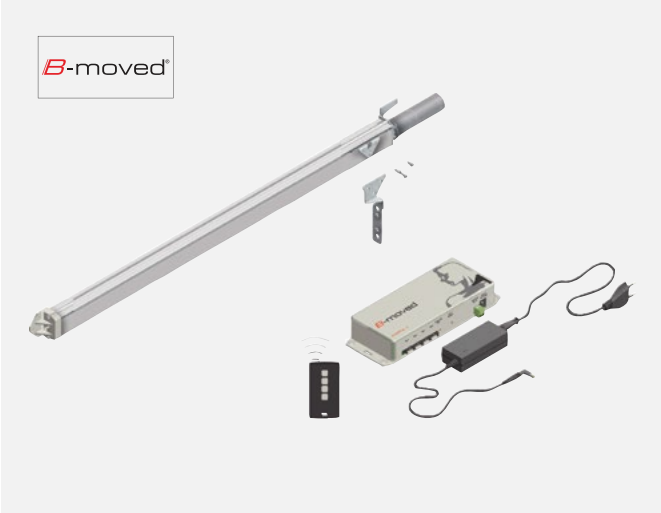

- Elektromos rendszer az ajtók nyitásához és csukásához
- Az ajtók nyitásához és csukásához az alap változat esetében érintés nélküli szenzor és távirányító szükséges
- Minimális ajtómagasság: 2 200 mm
- Minimális ajtószélesség: 1 280 mm

A teljes rendszerhez meg kell rendelni:
- B-moved rendszer készlet [bal vagy jobb] + távirányító
- Az érintésmentes rendszerhez szükséges intés érintés nélküli szenzor vezetékkel és tartozékokkal

Típus	Kód
Készlet jobb oldali aljtóhoz	**F004838**
Készlet bal oldali ajtóhoz	**F004839**
Elektronikus egység vezérlés távirányítóval	**F004840**

● Cinetto PS66
intés érzékelő

- Kiegészítve érintésmentes funkcióval
- Nyitás az érzékelő előtt integetve
- Az érintés nélküli érzékelőt a vevő egységtől 10 m-en belül kell telepíteni
- A vezeték nélküli kapcsolat lehetővé teszi a szekrényen kívüli telepítést
- A hullámérzékelő maximum 10 mm-es anyagvastagságon keresztül működik kivéve fémes, vezetőképes anyagot, mint pl. tükör
- A vezetéket a B-moved elektromos egység vezérléséhez való csatlakoztatásra tervezték **[F004824]** külső kapcsolóval. [Okos otthon kapcsoló eszköz]. Az impulzusvezérlésnek kb. 0,5 másodpercre van szüksége az ajtó nyitásához / csukásához

Típus	Kód
B-moved érintés nélküli érzékelő	**F004825**
Vezeték a kiegészítő vezérlő egységhez	**F004824**

Hawa Junior

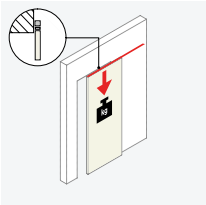

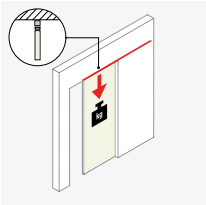

- Hawa – kiváló minőségű tolóajtó vasalatok svájci gyártótól
- Vasalat beltéri faajtókhoz
- Összehasonlíthatatlanul alacsony nyitóerő: maximum 22 N
- terhelhetőség: 100 kg / ajtó
- Hosszú élettartalmú megoldás, garancia: 15 év magáncélú felhasználásra, 7 év kereskedelmi célú felhasználásra 100.000 cikluson tesztelve, rendszerint 25 évet meghaladó megbízható működés
- Megfelel az EN 1527:2019 szabvány követelményeinek

● Hawa Junior 100 Z
tolóajtó rendszer – vasalatkészlet

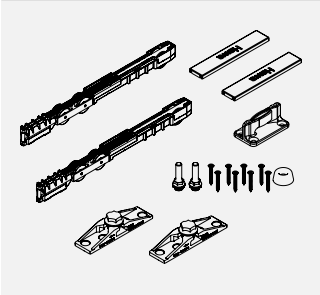

ⓘ F004719

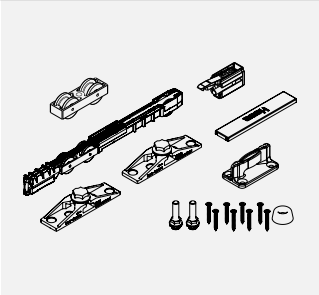

ⓘ F004720

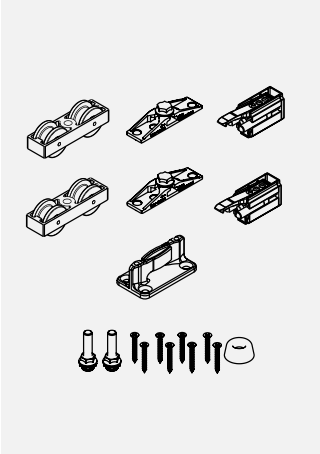

ⓘ F004721

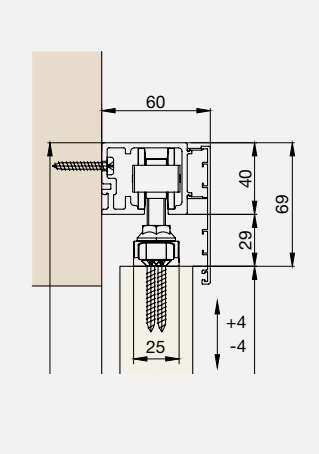

ⓘ Szerelés fali sínnel

- Rögzítése kapcsokkal, hézag: 29 mm ±4 mm
- Az ajtó szélessége legalább 40 %-a legyen a magasságának a csillapítás megbízható működése érdekében

A csillapítás típusa	Minimális ajtószélesség [mm]	Kód
2× mágneses SoftMove	800	F004719
1× mágneses SoftMove, 1× rugós ütköző	650	F004720
2× rugós ütköző	×	F004721

● Hawa Junior 100 B
tolóajtó rendszer kis réses – vasalatkészlet

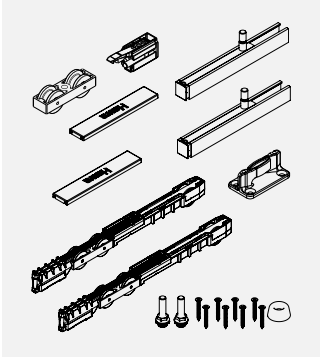

ⓘ F004722

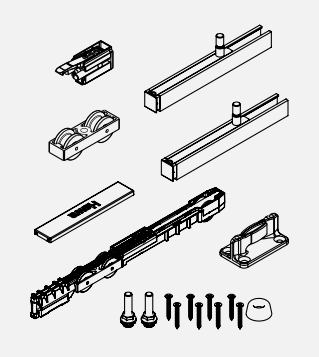

ⓘ F004723

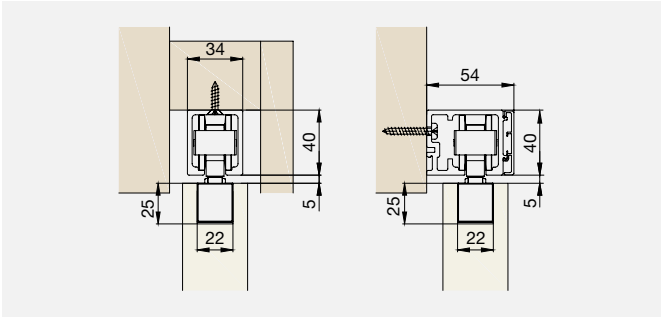

- Kis hézag, csak 5 mm az ajtó és a sín között
- Rejtett vasalat, nút szükséges
- Az ajtó szélessége legalább 40%-a legyen a magasságának a csillapítás megbízható működése érdekében

A csillapítás típusa	Minimális ajtószélesség [mm]	Kód
2× mágneses SoftMove	800	F004722
1× mágneses SoftMove, 1× rugós ütköző	650	F004723

● Hawa Junior 100 sínek

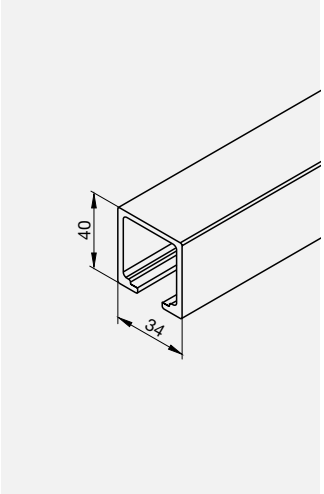

ⓘMennyezeti beépítés

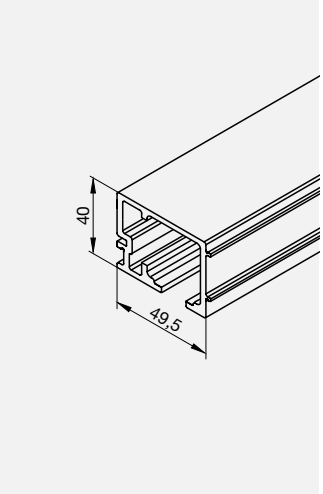

ⓘ Falra szerelés

Telepítés	Hosszúság [mm]	Kód
Mennyezet	1800	**F004724**
	2500	**F004725**
	3000	**F004726**
	4000	**F004727**
	6000*	**F004728**
Fal	2000	**F004729**
	3000	**F004730**
	6000*	**F004731**

*** Kérjük, ellenőrizze a szállítási időt és feltételeket a 6000 mm hosszú profilok megrendelése előtt.**

● Hawa Junior 100 takaróprofilok

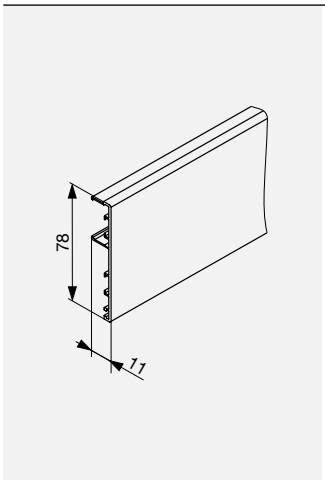

- **Takaróelem a klasszikus megoldáshoz**
- Ezüst-eloxált

Hosszúság [mm]	Kód
2000	**F004733**
3000	**F004734**
6000*	**F004735**

*** Kérjük, ellenőrizze a szállítási időt és feltételeket a 6000 mm hosszú profilok megrendelése előtt.**

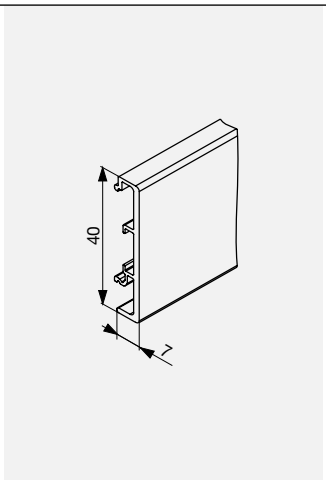

- **Takaróelem a kis réses megoldáshoz**
- Ezüst-eloxált

Hosszúság [mm]	Kód
2000	**F004736**
3000	**F004737**
6000*	**F004738**

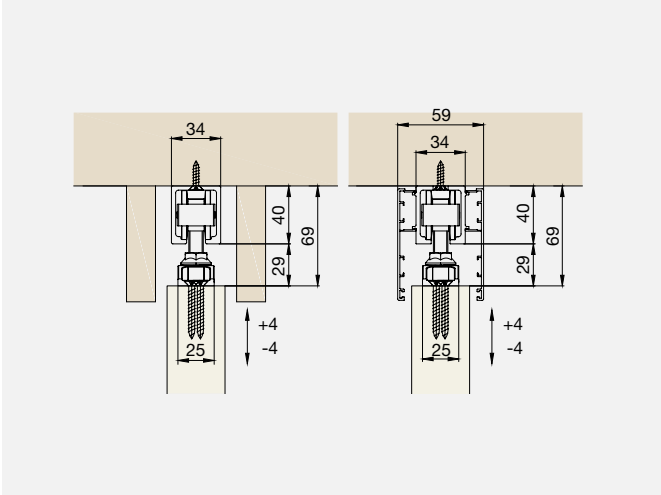

ⓘ Mennyezeti beépítés

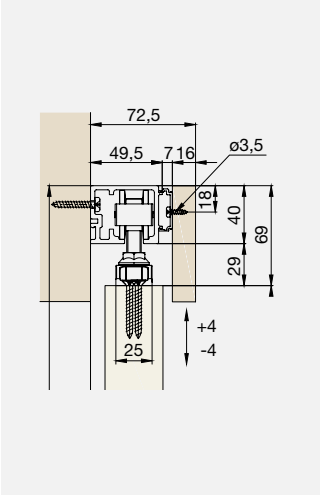

ⓘ Fali szerelés

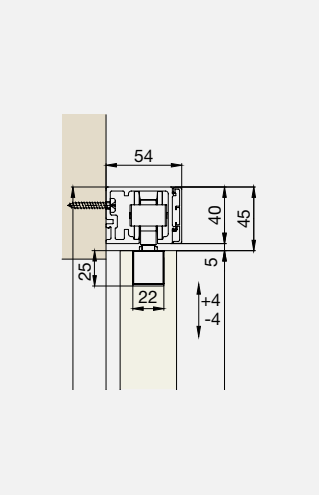

ⓘ Falra szerelés takaróelemmel kis hézaghoz

● Hawa Junior 100 távtartó vastagabb ajtókhoz

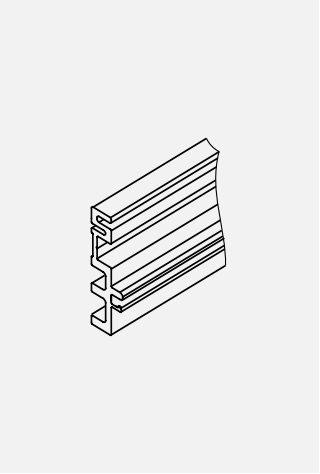

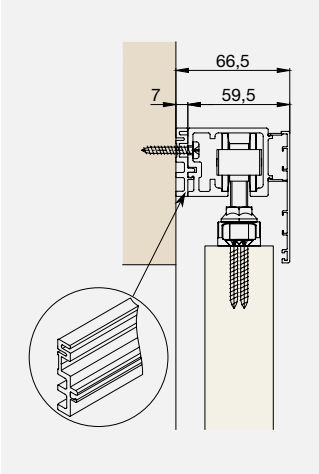

ⓘ Falra szerelés távtartóval

- Megoldás vastagabb ajtókhoz és falra szerelhető sínhez
- Növelje a távolságot a faltól 7 mm-rel
- Szürke műanyag

Hosszúság [mm]	Kód
2000	F004732

● Hawa Junior 100 vezetőprofilok

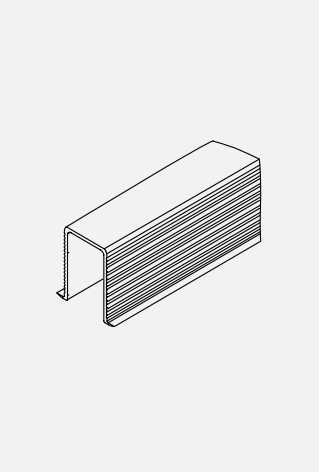

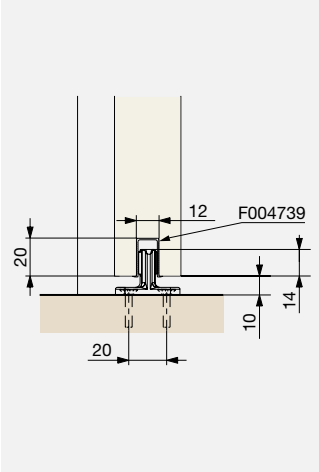

- Alsó profil a lágy és csendes működéshez
- Műanyag

Hosszúság [mm]	Kód
1300	F004739

● Hawa Junior 100 alsó vezető

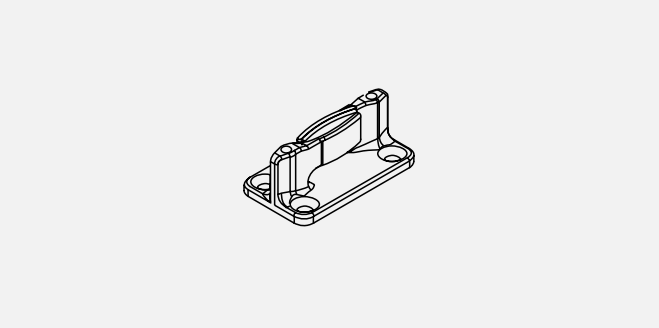

- Az ajtó rázkódásának elkerüléséhez tervezve vezetőprofillal kombinálva
- Fekete műanyag

Típus	Kód
Alsó vezető	F004740

● Hawa Junior 100 SoundEx

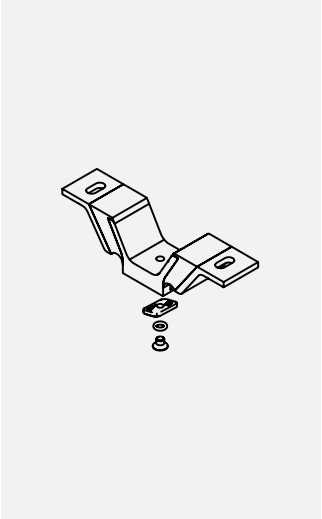

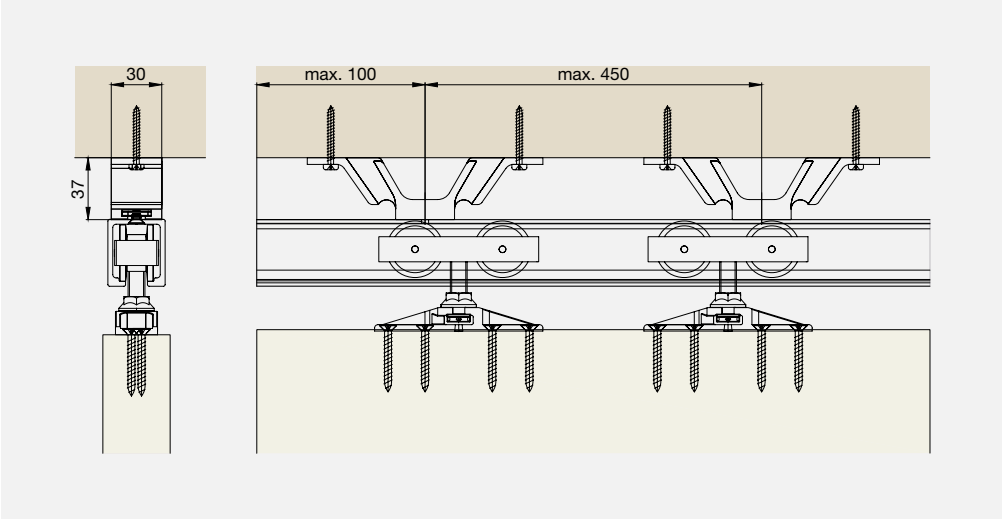

- Zajcsökkentő elem
- A mennyezet és a sín közötti használatra, a zaj és a rezgés csökkentésére

Típus	Kód
SoundEx elem	F004741

● Hawa Junior 100 kapocs fa takaróelemhez

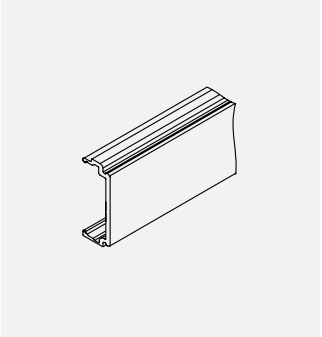

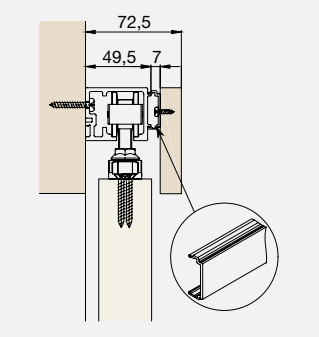

ⓘ Falra szerelés fa takaróelemmel

- A takaróelem sínhez való csatlakoztatásához

Típus	Kód
Klip	F004742

● Hawa Junior zsebprofil

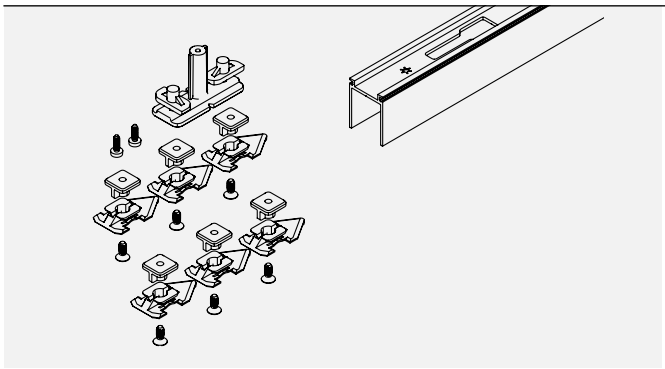

- Kiegészítő profil zsebajtóhoz, mennyezetre szereléshez
- Az alap sín a profilon belülre van szerelve
- A bajonettzár lehetővé teszi a sín utólagos beszerelését vagy az eltávolítását pl. javítás céljából
- Hawa Junior 100 mennyezeti sínprofilhoz előkészítve
- Profilkészlet tartozékokkal

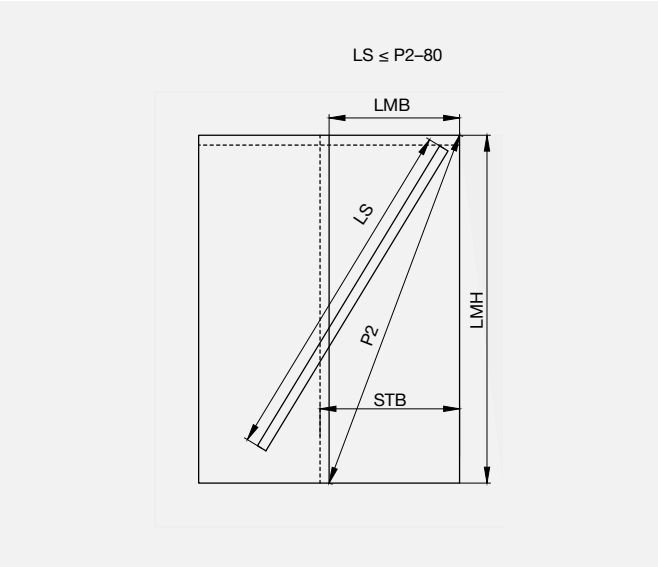

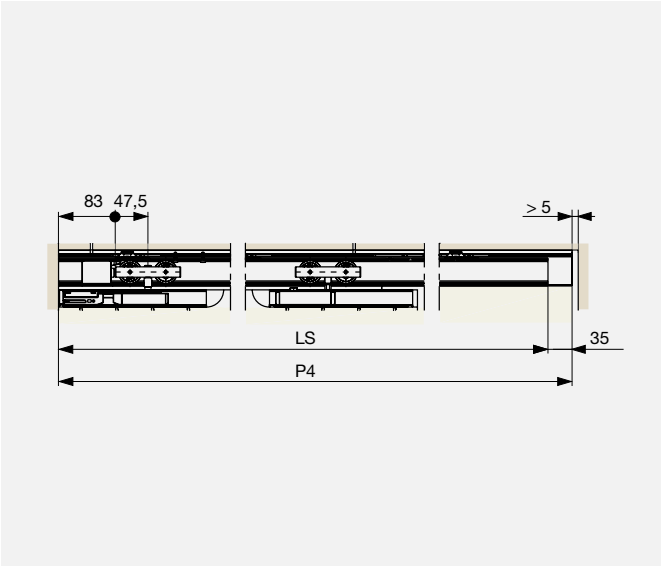

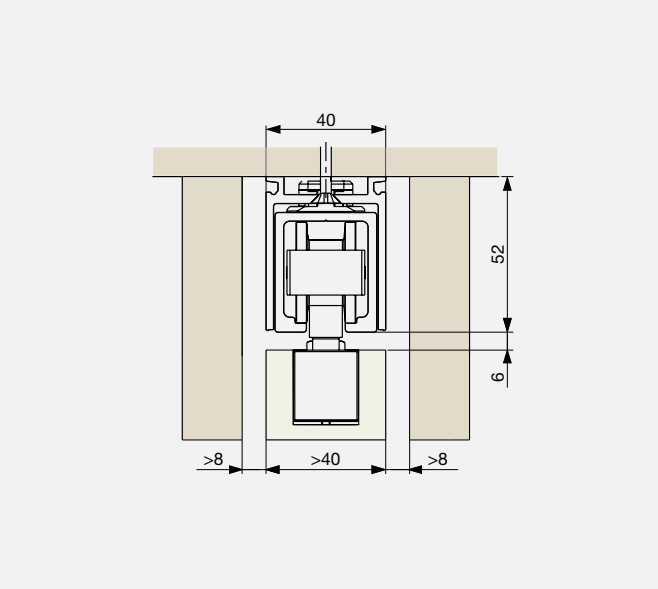

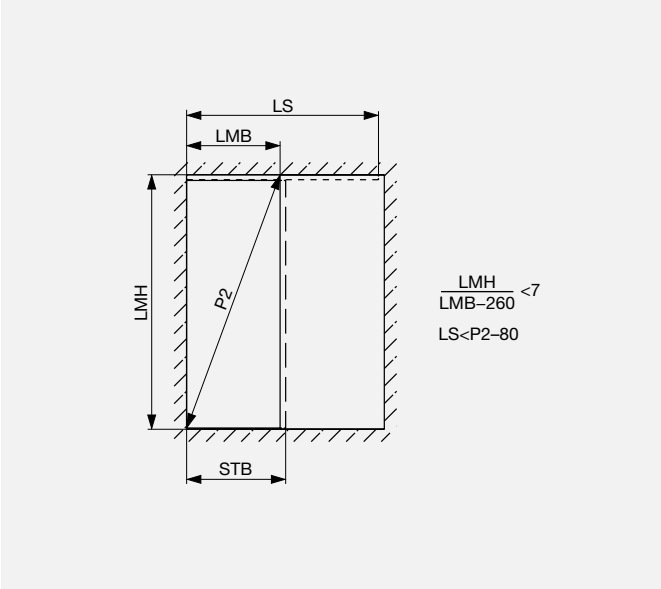

- Ezüst-eloxált, előfúrt, bajonettzárral

Hosszúság [mm]	Kód
2000	F004743

Riex ES25

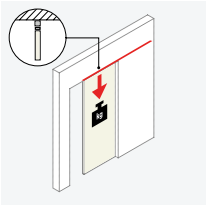

- Vasalat beltéri tolóajtókhoz
- Terhelhetőség: 100 kg / ajtó
- Lágy és csendes működés

Riex ES25 vasalat csillapítás nélkül

- Csillapítás nélkül, maximális tömeg: 100 kg

Típus	Kód
Készlet 1 ajtóhoz	F003347

Riex ES25 vasalat kétoldali csillapítással

- Minimális ajtószélesség: 550 mm
- Készlet 1 ajtóhoz

Csillapító kapacitás	Kód
60 kg	F003348
80 kg	F003349

Csillapítással rendelkező változat esetén a minimális ajtószélesség: 550 mm. Az ajtó szélessége legalább 40%-a legyen a magasságának a csillapítás megbízható, ugrálás nélküli működése érdekében.

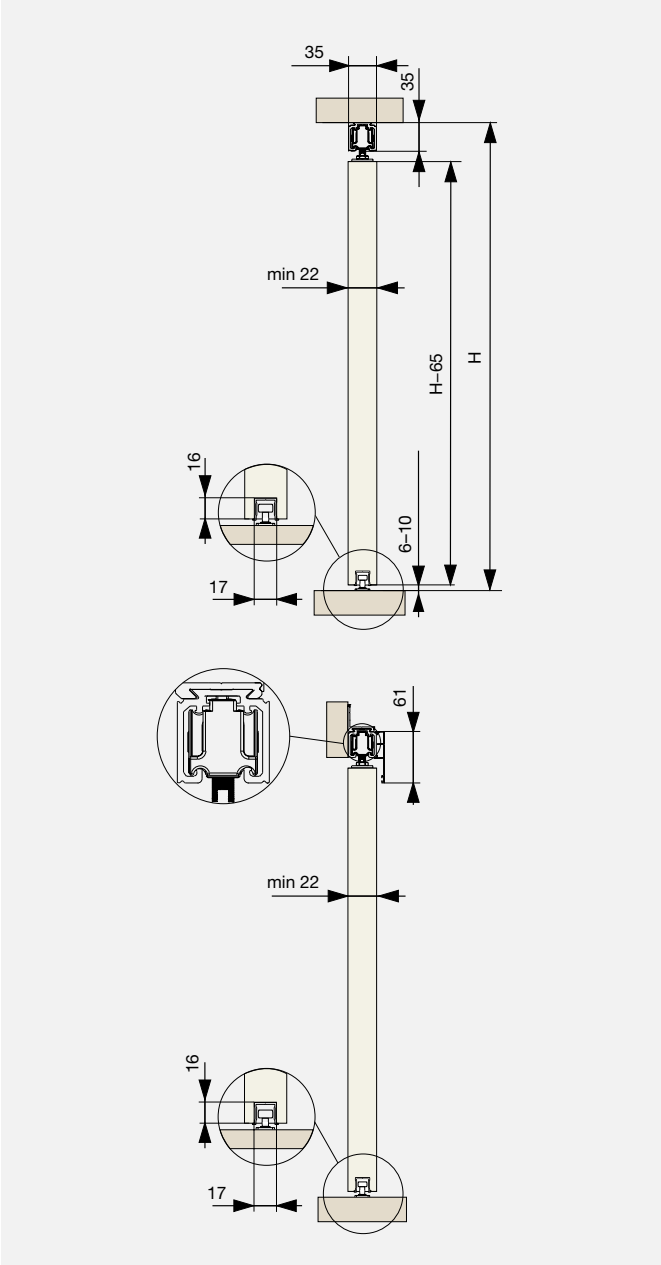

Riex ES25 felső sín

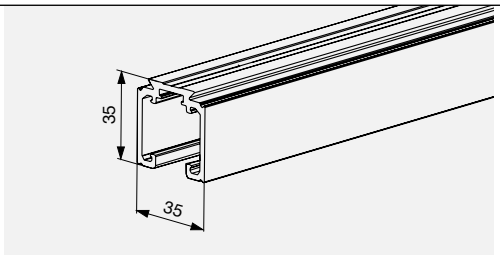

- Fekete eloxált alumínium

Hosszúság [mm]	Kód
2000	F003352
3000	F003354
4000	F003355

Riex ES25 takaró profil

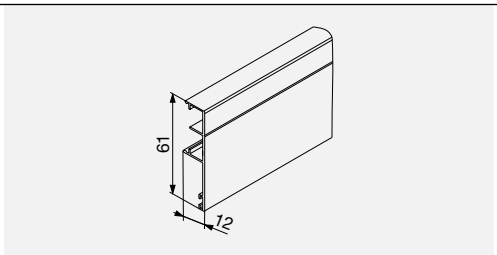

- Fekete eloxált alumínium
- Oldalsó takaró **F011093** [párban, bal + jobb]

Hosszúság [mm]	Kód
2000	F003358

Riex ES25 takaróprofil

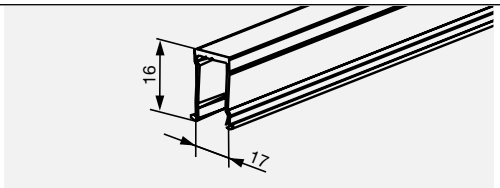

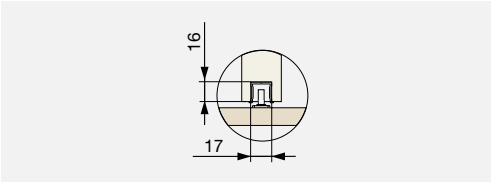

- Fekete eloxált alumínium
- Az alsó vezetőt az ES25 vasalat tartalmazza

Hosszúság [mm]	Kód
2000	F003356

Riex ES25 falra szerelhető elem

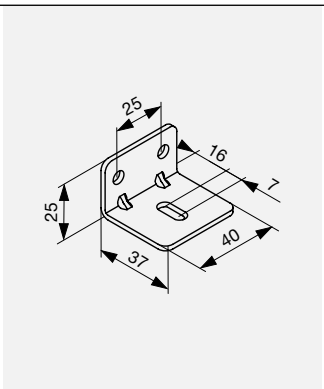

- A tolóajtó rendszer megfelelő működése a minőségi rögzítéstől, az egyenes síntől függ, süllyedés, ingadozás stb. nem megengedett

Típus	Kód
Fali tartó	F005169

Ajánlott 40–50 cm-ként rögzíteni [súlytól és a fal erősségétől függően]:

Korlát hossza [m]	1,6	2	2,5	3	4
Darabok	5	6	7	8	10

TARTALOM

Világítási és elektromos berendezések

A világítás kulcsfontosságú szerepet játszik a konyhákban, de egyre fontosabb elemmé válik a gardróbokban és más bútordarabokban is. Az információk feldolgozása nagyban függ a látástól, így a megfelelő világítás elengedhetetlen. A döntés meghozatalának egyszerűsítése érdekében LED szalagokat, LED profilokat, okos fényvezérlő szenzorokat és minden szükséges kiegészítőt kínálunk. Válasszon a Riex termékek közül, amelyek ötéves garanciával rendelkeznek.

13.1

● **Világítási és elektromos berendezések** **13.3**
A fényforrásokról 13.3

● **Világítási rendszerek 24 V** **13.5**
LED szalagok 24 V egyszínű 13.6
LED szalagok 24 V speciális megoldás 13.11
LED szalagok 24 V RGB 13.14
LED tápegységek 24 V 13.15

● **Világítási rendszerek 12 V** **13.19**
LED szalagok 12 V 13.19
LED tápegységek 12 V 13.21
LED fények 13.23

● **LED profilok** **13.25**
LED profil felületre szerelt 13.27
LED profil sarokbeépítés 13.31
LED profil süllyesztett 13.35

● **Érzékelők és kiegészítők** **13.39**
Érzékelők és kapcsolók 13.40
Vezeték nélküli kapcsolók 13.43
Elosztók és kábelek 13.51
Csatlakozók és tartozékok 13.54

● **Elektromos aljzatok** **13.57**

● **Töltőpontok** **13.73**

Világítási és elektromos berendezések

Bevezetés

Ma már nem tudjuk elképzelni az életet elektromosság nélkül, amely elengedhetetlen a világításhoz, a kommunikációhoz és a kényelmes élethez. A legtöbb információt a látás biztosítja számunkra, a megfelelő világítás kiválasztásával befolyásolni tudjuk közérzetünket, az észlelést vagy a hangulatot. Célszerű már a legelején megtervezni a világítást és a vezetékezést. Ez megkönnyíti az alkatrészek helyes elhelyezését, időt és költséget takarít meg.

Egy funkcionális világítási rendszer általában az alább felsorolt elemekből áll.

❶ LED-szalagok

Leírás
- A LED-ek a rézvezetékekkel ellátott szalagokra vannak szerelve és fényt bocsátanak ki
- A megjelölt részeken vágható [vonal ollóval]
- Mini csatlakozós kábellel vagy forrasztási lehetőséggel [forrasztási pontok a LED-szalagon] vagy gyorscsatlakozókkal szerelve
- COB – speciális típusú LED-szalag láthatatlan pontokkal, a LED-ek nagy sűrűsége folyamatos fényvonalat alkot

Paraméterek
- Sűrűség – LED-ek db/m, a nagyobb sűrűség folyamatos fényvonalat biztosít
- Energiaellátás – fogyasztás W/m-ben
- A feszültségnek [12 V vagy 24 V egyenáram] meg kell egyeznie a teljes rendszernél
- IP besorolás – vízállóság szintje
- Lumen – a kibocsátott fényáram ereje
- Hőmérséklet – lásd a bekeretezett részt
- CRI – lásd a bekeretezett részt

Bekötés
- Ne érintse meg a diódákat a bekötés során, ne hajlítsa meg a szalagot éles szögben
- A helyes polaritás elengedhetetlen, az ellenkező polaritás nem károsítja a LED-eket, de nem világítanak
- Semlegesítse a statikus töltést úgy, hogy megérint egy földelt tárgyat [radiátor, csap] vagy használjon földelő berendezést a LED-szalagok bekötése előtt
- A LED-szalagok hőt bocsátanak ki, használjon LED-profilokat

❷ LED-profilok

Hűtés
Szükséges a LED-szalagok hosszú távú működtetéséhez.

Védelem
Óvja a LED-szalagot a mechanikai károsodás ellen.

Kialakítás
Kiegészítheti vagy javíthatja a közérzetet és / vagy az esztétikai megjelenést.

❸ LED tápegységek [LED meghajtók]

A LED-es világításhoz megfelelő feszültséggel rendelkező tápegység szükséges.

LED tápegységeink előnyei:
- Dugvillával ellátott kábellel szerelve, így a beszereléshez nincs szükség szakemberre
- Nagy teljesítménytényező [hatásfok], alacsony készenléti fogyasztás, megfelel a legújabb EU követelményeknek, villódzás és stroboszkóphatás nélkül

Az energiaigényhez megfelelő tápegység kiválasztását lásd ezen az oldalon: 13.16.

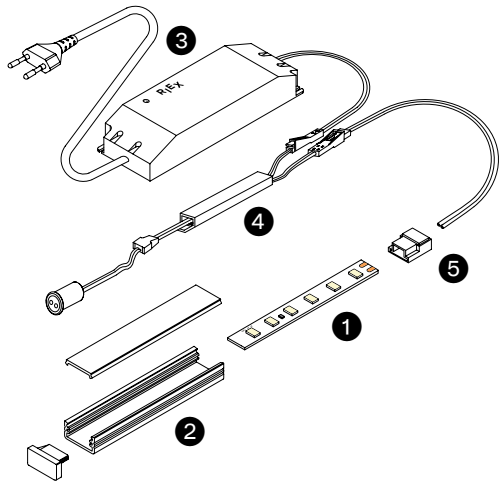

❹ Érzékelők és kapcsolók

Nyitásérzékelő
Az ajtó kinyitásakor bekapcsolja a világítást, sötétebb helyeken lévő szekrényekhez ajánlott.

Mozgásérzékelő
Hullám az érzékelő mögött a bekapcsoláshoz, érintkezésmentes, higiénikus megoldás.

PIR-érzékelő
Bekapcsolja a világítást, ha mozgást észlel [1–3 m-en belül].

Vezeték nélküli érzékelő
Az érzékelők telepítésétől függetlenül, akár 10 m-re a vezérlőktől, lehetővé teszi több érzékelő vagy vezérlő kombinációját.

WiFi
A világítás vezérlése okostelefonnal.

Az érzékelőhöz csatlakoztatott lámpák teljesítménye nem haladhatja meg az érzékelő teljesítményét.

❺ Kiegészítők

A különféle kiegészítők gyorsabbá és könnyebbé teszik a telepítést. Elosztók, gyorscsatlakozók, vezetékek, kapcsok együttműködnek az érzékelőkkel és tápegységekkel.

Paraméterek

A lámpákon feltüntetett paraméterek magyarázata.

Feszültség

Kínálatunkban a 24 V és a 12 V feszültség egyaránt elérhető. Javasoljuk a 24 V használatát, lásd a LED-szalagok összehasonlítását:

24 V

+ új technológia nagy hatásfokkal
+ népszerű világítási megoldás bútorokhoz
+ nagyobb maximális teljesítmény
+ alacsony teljesítményveszteség
+ hosszabb LED-szalagok lehetősége
+ kisebb fényforrás távolság
- hosszabb modultávolság

12 V

+ korábban volt népszerű, így a régi és az új rendszer kombinálható
+ rövidebb modultávolság
- kisebb teljesítmény
- nagyobb fényforrás távolság
- rendszerint régebbi technológia, kisebb hatásfokkal

CRI

Ez a fontos paraméter megmutatja, hogy a fényforrás mennyire pontosan hozza létre a természetes fényt. A fényeink 80-nál nagyobb CRI Ra kimenettel rendelkeznek. Ez a kereskedelmi és lakóövezetekre vonatkozó minimális határérték. Kínálatunk tartalmaz a 90-nél nagyobb CRI Ra-t, és rendkívül természetes fényt biztosít.

ⓘ CRI Ra 70

ⓘ CRI Ra 80

ⓘ CRI Ra 90

Ajánlott minimális lux

Az alábbi értékek a minimálisan ajánlott értékek, a sötét környezet csökkenti a visszaverő képességet és befolyásolja a mért értékeket.

20–50	50–100	100–150	250–500	500–1000
folyosó / közösségi terek	hálószoba / nappali	konyha / dolgozószoba	konyhai munkaterület / ellenőrzés / üzlet	bemutatóterem / részlet ellenőrzés

Fényhőmérséklet

LED-ekkel kiválaszthatja a fényhőmérsékletet, ami hatással van a közérzetre.

Ajánlásunk:

A fényforrás színe	Kelvin körül	Leírás	Alkalmas az alábbiakhoz
Meleg fehér	3000	Lágy és kényelmes	Hálószoba, gyerekszoba
Semleges fehér	4000	Intenzív, de kényelmes	Nappali, konyha, tanulószoba
Hideg fehér	6000	Intenzív, kiemelő szín	Üzlet, kereskedelmi célú helyiségek

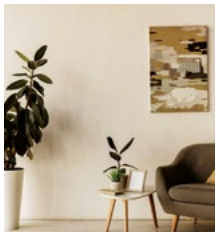

● Meleg fehér
~ 3000 K

○ Semleges fehér
~ 4000 K

● Hideg fehér
~ 6000 K

Lumen

A fényáram egysége. A fényforrás által kibocsátott fény intenzitását jelzi. A forrás hatékonyságát adja meg [lumen/Watt].

Lux

Megmutatja a fényesség felszínen mért értékét [lux = lumen/m²]. A fényforrástól való távolság és a sugárzási szög növekedésével csökken.

Elhelyezés

A megfelelően elhelyezett világításnak nem szabad tükröződnie, tanácsos a LED-eket egy profilba helyezni, úgy, hogy ne legyenek közvetlenül láthatók. Vegye figyelembe azt a helyzetet is, amikor ül vagy fekszik, néha a vakító fény csak ebben az esetben fordul elő.

TARTALOM

Világítási rendszerek 24 V

A 24 V feszültségnek több előnye van az elektromos készülékek vonatkozásában:

- Biztonságos alacsony feszültség
- Nagyobb teljesítményt tesz lehetővé, mint a 12 V-os LED-szalagok
- Alacsonyabb fényforrás távolság, különösen hosszabb vonalak esetén
- Kiváló minőség, tartós megoldáshoz ajánlott
- Megfelel az új EU ERP irányelv követelményeknek

Riex EL65 teljesítménye 12 W/m, teljes spektrum

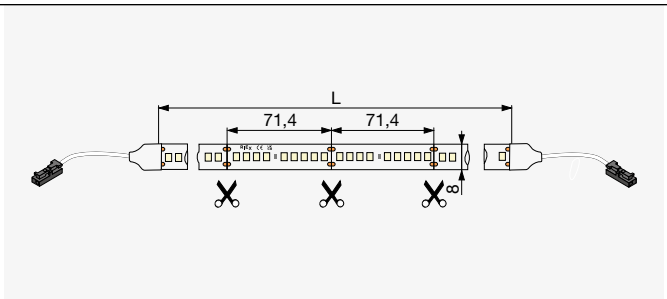

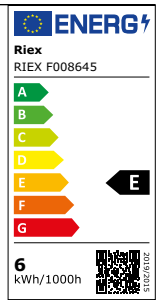

ⓘ L = 5 m, modul 9 diódával

5 év garancia

- LED szalag teljes spektrummal, minimalizált kékfény-kibocsátással
- Ajánlott érzékeny embereknek, hálószobákhoz, nappalikhoz stb.
- Magas fényminőség, csökkenti a torzított színérzékelést
- Magas mennyiségű dióda teszi teltebbé a fényvonalat és láthatatlan fény pontokat opál / fekete borítással a profilokon 13.25–13.38
- Mindkét oldalon MINI csatlakozókkal ellátott kábelek a gyorsabb alkalmazás érdekében
- Az egyetlen szerelvényben ajánlott maximális LED-szalag hossza 5 m. Ezen hosszúság túllépése a vezetékek túlterheléséhez vezethet.

Fehér színhőmérséklet	Tekercs 5 m	Színhőmérséklet [K]	Fénykibocsátás [lm / m]	Diódák / m	CRI Ra
Meleg	F008645	3000	1440	126	98
Semleges	F008646	4000			

Tápegység – lásd: 13.16–13.18. oldal.
A meghosszabbított garancia feltétele az alumínium profilokban történő telepítés és a javasolt tápegységek használata.

Információ a fény kék összetevőjéről:
A hagyományos LED világítás sokkal nagyobb arányban tartalmazza a kék összetevőt, amely nem felel meg a természetes spektrumnak – lásd az alábbi grafikonokat. Ennek hatására csökken a melatonin termelése, ami késlelteti az elalvást és rontja az alvás minőségét. A Riex EL65 LED szalagok használatával csökkentheti ezeket a jelenségeket.

Általános LED szalagok

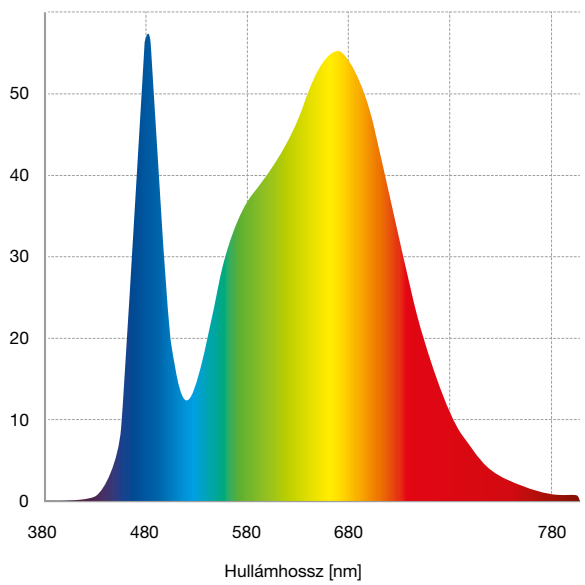

Riex EL65 LED szalagok

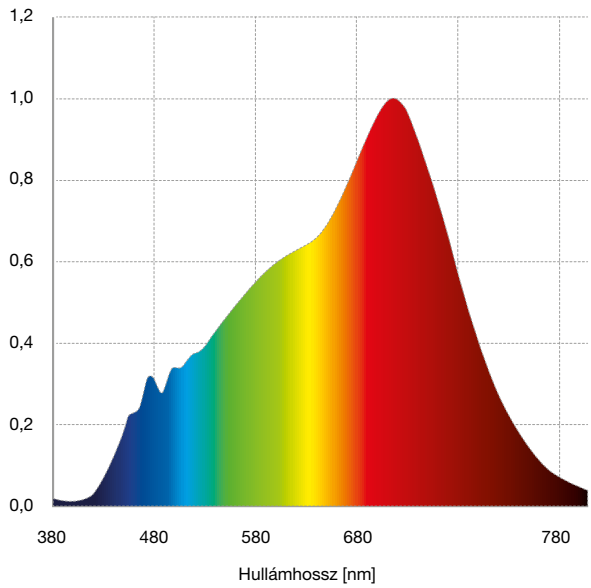

ⓘ LED szalag – standard hatékonyság

ⓘ LED szalag – nagyon magas hatékonyság

Riex EL59 teljesítmény 10 W/m, nagyon magas hatékonyság

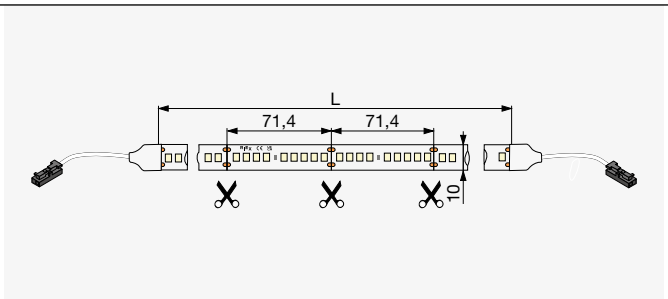

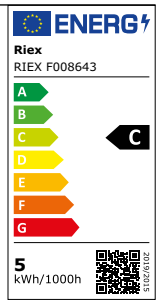

ⓘ L = 5 m, modul 9 diódával

5 év garancia

- Nagyon magas hatékonyságú LED szalag 170 lm/W teljesítménnyel
- **Energiatakarékos mégis maximális fényteljesítmény nyújt.**
- Sűrűn elhelyezett dióda teszi teltebbé a fényvonalat, és láthatatlanná a fény pontokat eredményez az opál/ fekete borítású profilokon 13.25–13.38
- Mindkét oldalon MINI csatlakozókkal ellátott kábelek a gyorsabb alkalmazás érdekében
- Az egyetlen szerelvényben ajánlott maximális LED-szalag hossza 5 m. Ezen hosszúság túllépése a vezetékek túlterheléséhez vezethet.

Fehér színhőmérséklet	Tekercs 5 m	Színhőmérséklet [K]	Fénykibocsátás [lm / m]	Diódák / m	CRI Ra
Meleg	**F008643**	3000	1740	126	90
Semleges	**F008644**	4000			

Riex EL51 teljesítmény 6 W / m

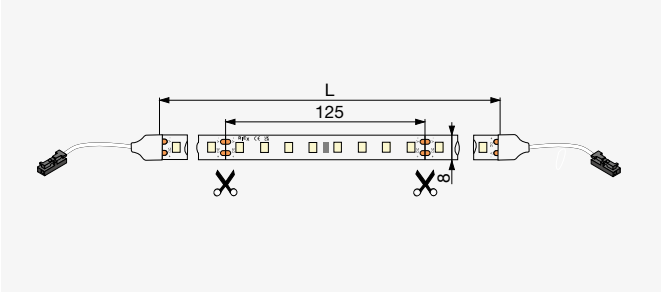

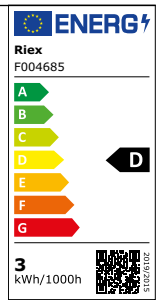

ⓘ L = 5 m / 30 m, 8 diódás modul

5 év garancia

- LED-szalag alacsonyabb teljesítményigénnyel
- Nagy hatékonyság
- MINI csatlakozókkal szerelt vezetékek mindkét oldalról a gyorsabb szerelés érdekében
- Az egyetlen szerelvényben ajánlott maximális LED-szalag hossza 5 m. Ezen hosszúság túllépése a vezetékek túlterheléséhez vezethet.

Fehér hőmérséklet	Tekercs 5 m	Tekercs 30 m	Hőmérséklet [K]	Világítási kimenet [Lm / m]	Diódák / m	CRI Ra
Meleg	F004685	F004688	3000	1000	64	90
Semleges	F004686	F004689	4000			
Hideg	F004687	F004690	6000			

ⓘ 30 m-es tekercs ipari felhasználásra – az elektromos csatlakoztatás előtt fel kell vágni [maximum 5 m]!

Riex EL52 teljesítmény 6 W / m IP54

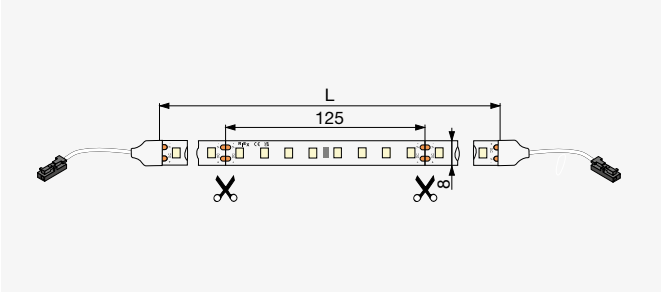

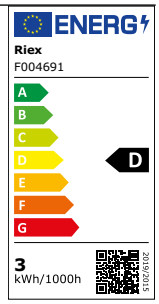

ⓘ L = 5 m / 30 m, 8 diódás modul

3 év garancia

IP54 ellenállás

- LED-szalag közepes teljesítményigénnyel
- Szilikon géllel védve – vízálló*
- A szilikon gél megváltoztatja a fény karakterisztikáját és színét, valamint csökkenti a hőeloszlást [nem ajánlott a hosszú időtartamú megvilágításhoz]
- Az egyetlen szerelvényben ajánlott maximális LED-szalag hossza 5 m. Ezen hosszúság túllépése a vezetékek túlterheléséhez vezethet.

Fehér hőmérséklet	Tekercs 5 m	Hőmérséklet [K]	Világítási kimenet [Lm / m]	Diódák / m	CRI Ra
Meleg	F004691	3000	1000	64	90
Semleges	F004692	4000			

A tápegységeket lásd ezen az oldalon: 13.16–13.18.
A kiterjesztett garancia feltétele az alumínium profilokba történő beszerelés és az ajánlott tápegységek használata.
* A szilikonnal bevont LED-szalagok nem ajánlottak tartósan nedves környezethez.

Riex EL55 teljesítmény 12 W / m

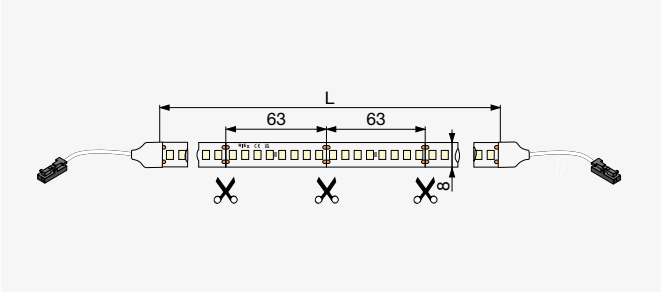

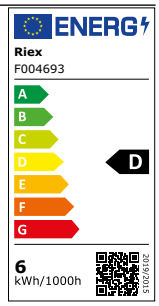

ⓘ L = 5 m / 30 m, 8 diódás modul

5 év garancia

- LED-szalag nagy teljesítményigénnyel
- A nagy mennyiségű dióda teljesebb fénysort és láthatatlan fénypontokat hoz létre tejes / fekete profilborítókkal, lásd ezen az oldalon: 13.25–13.38
- Nagy hatásfok
- MINI csatlakozókkal szerelt vezetékek mindkét oldalról a gyorsabb szerelés érdekében
- Az egyetlen szerelvényben ajánlott maximális LED-szalag hossza 5 m. Ezen hosszúság túllépése a vezetékek túlterheléséhez vezethet.

Fehér hőmérséklet	Tekercs 5 m	Tekercs 30 m	Hőmérséklet [K]	Világítási kimenet [Lm / m]	Diódák / m	CRI Ra
Meleg	F004693	F004696	3000	1600	128	90
Semleges	F004694	F004697	4000			
Hideg	F004695	F004698	6000			

ⓘ 30 m-es tekercs ipari felhasználásra – az elektromos csatlakoztatás előtt fel kell vágni [maximum 5 m]!

Riex EL56 teljesítmény 12 W / m IP54

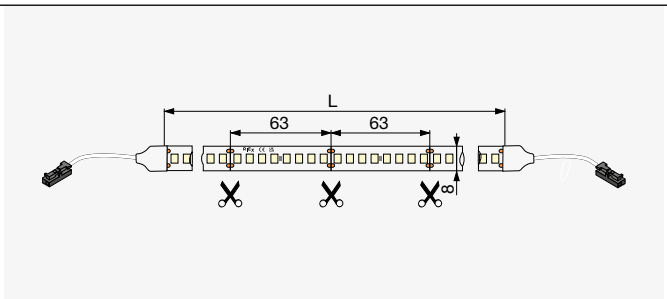

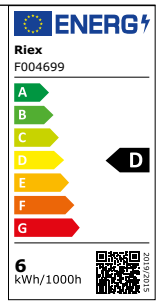

ⓘ L = 5 m, 8 diódás modul

3 év garancia

IP54 ellenállás

- LED-szalag nagy teljesítményigénnyel
- A nagy mennyiségű dióda teljesebb fénysort és láthatatlan fénypontokat hoz létre opál / fekete profilborítókkal, lásd ezen az oldalon: 13.25–13.38
- Szilikon géllel védve – vízálló**
- A szilikon gél megváltoztatja a fény karakterisztikáját és színét, valamint csökkenti a hőeloszlást [nem ajánlott a hosszú időtartamú megvilágításhoz]
- MINI csatlakozókkal szerelt vezetékek mindkét oldalról a gyorsabb szerelés érdekében
- Az egyetlen szerelvényben ajánlott maximális LED-szalag hossza 5 m. Ezen hosszúság túllépése a vezetékek túlterheléséhez vezethet.

Fehér hőmérséklet	Tekercsek 5 m	Hőmérséklet [K]	Világítási kimenet [Lm / m]	Diódák / m	CRI Ra
Meleg	F004699	3000	1600	128	90
Semleges	F004700	4000			

A tápegységeket lásd ezen az oldalon: 13.14–13.18.
A kiterjesztett garancia feltétele az alumínium profilokba történő beszerelés és az ajánlott tápegységek használata.
* A szilikonnal bevont LED-szalagok nem ajánlottak tartósan nedves környezethez.

Riex EL58 teljesítmény 16 W / m

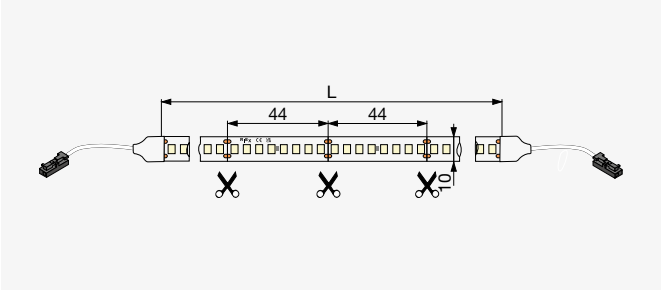

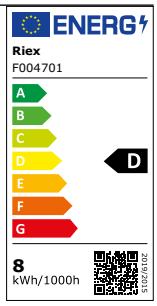

ⓘ L = 5 m, 8 diódás modul

5 év garancia

- LED-szalag nagyon nagy teljesítményigénnyel
- A nagy mennyiségű dióda teljesebb fénysort és láthatatlan fénypontokat hoz létre opál / fekete profilborítókkal, lásd ezen az oldalon: 13.25–13.38
- Nagy hatásfok
- MINI csatlakozókkal szerelt vezetékek mindkét oldalról a gyorsabb szerelés érdekében
- Az egyetlen szerelvényben ajánlott maximális LED-szalag hossza 5 m. Ezen hosszúság túllépése a vezetékek túlterheléséhez vezethet.

Fehér hőmérséklet	Tekercsek 5 m	Hőmérséklet [K]	Világítási kimenet [Lm / m]	Diódák / m	CRI Ra
Meleg	F004701	3000	2300	176	90
Semleges	F004702	4000			
Hideg	F004703	6000			

Riex EL61 teljesítmény 9,6 W / m keskeny LED szalag 4 mm

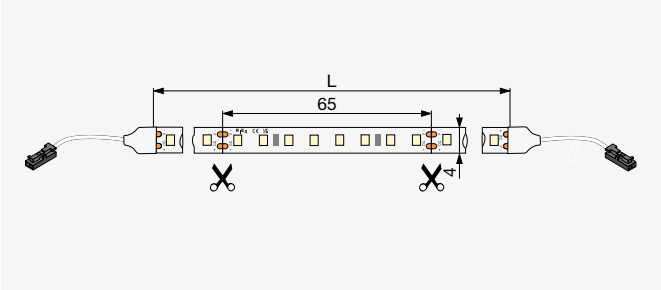

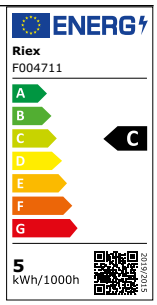

ⓘ L = 5 m, 8 diódás modul

5 év garancia

- Keskeny LED-szalag közepes teljesítményigénnyel
- Alkalmas vékony beépítésre
- A nagy mennyiségű dióda teljesebb fénysort és láthatatlan fénypontokat hoz létre opál / fekete profilborítókkal, lásd ezen az oldalon: 13.25–13.38
- Nagy hatásfok
- MINI csatlakozókkal szerelt vezetékek mindkét oldalról a gyorsabb szerelés érdekében
- Az egyetlen szerelvényben ajánlott maximális LED-szalag hossza 5 m. Ezen hosszúság túllépése a vezetékek túlterheléséhez vezethet.

Fehér hőmérséklet	Tekercsek 5 m	Hőmérséklet [K]	Világítási kimenet [Lm / m]	Diódák / m	CRI Ra
Meleg	F004711	3000	1700	128	90
Semleges	F004712	4000			

A tápegységeket lásd ezen az oldalon: 13.14–13.18.
A kiterjesztett garancia feltétele az alumínium profilokba történő beszerelés és az ajánlott tápegységek használata.

Riex EL63 teljesítmény 5 W / m CC LED szalag hosszú sorhoz

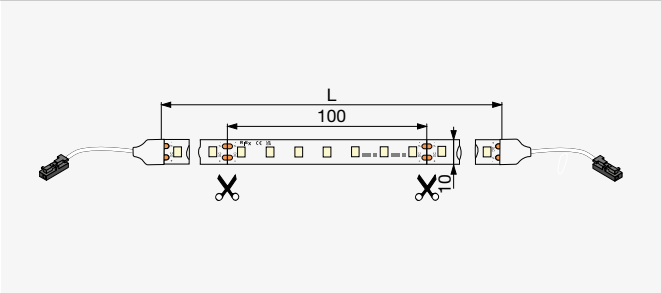

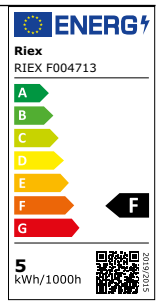

ⓘ L = 15 m, 7 diódás modul

3 év garancia

- Hosszú vonalas LED-szalag közepesen alacsony teljesítményigénnyel
- LED-szalag állandó áramú technológiával, amely lehetővé tesz egyetlen szalagot akár 15 m hosszúságig a fényintenzitás csökkenése nélkül
- Nagy hatásfok
- MINI csatlakozókkal szerelt vezetékek mindkét oldalról a gyorsabb szerelés érdekében
- A teljes 15 m csatlakoztatható egy tápegységhez [80 W vagy több]

Fehér hőmérséklet	Tekercsek 15 m	Hőmérséklet [K]	Világítási kimenet [Lm / m]	Diódák / m	CRI Ra
Meleg	F004713	3000	540	70	80
Semleges	F004714	4000	570		

Riex EL94 teljesítmény 9,6 W / m Rugalmas szilikon csíkok

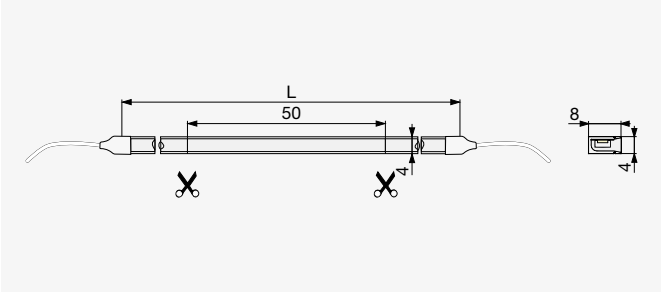

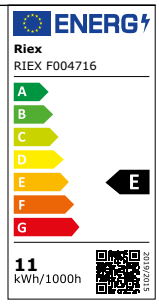

ⓘ L = 5 m

3 év garancia

IP65 ellenállás

- Hajlítható szilikon LED-szalagok
- Tervezési alkalmazás, telepítés vékony horonyba
- IP65 [további szilikon tömítést kell alkalmazni a végein]
- Minimális hajlítási sugár: 60 mm
- Az egyetlen szerelvényben ajánlott maximális LED-szalag hossza 5 m. Ezen hosszúság túllépése a vezetékek túlterheléséhez vezethet.

Világítási szín	Tekercsek 5 m	Hőmérséklet [K]	Világítási kimenet [Lm / m]	Diódák / m	CRI Ra
Meleg fehér	F004716	3000	840	140	80
Semleges fehér	F004717	4000			

A tápegységeket lásd ezen az oldalon: 13.14–13.18.
A kiterjesztett garancia feltétele az alumínium profilokba történő beszerelés és az ajánlott tápegységek használata.

Riex EL91 teljesítmény 6 + 6 W / m kettős színhőmérsékletű LED szalag

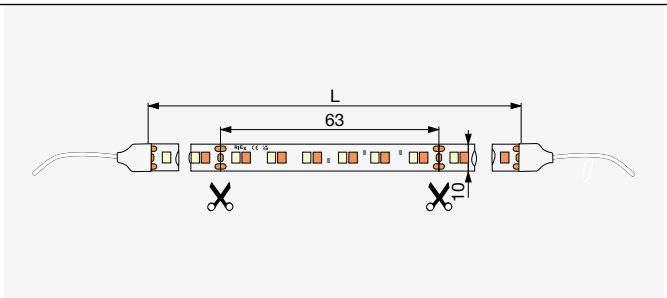

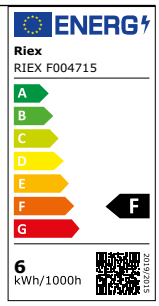

ⓘ L = 5 m, 15 diódás modul

3 év garancia

- Kettős LED-szalag
- A fény színe beállítható meleg fehértől semleges fehérig – vezérlő eszköz szükséges
- Ajánlott vezérlő eszköz – WiFi, lásd ezen az oldalon: 13.49
- Nagy hatásfok
- Az egyetlen szerelvényben ajánlott maximális LED-szalag hossza 5 m. Ezen hosszúság túllépése a vezetékek túlterheléséhez vezethet.

Fehér hőmérséklet	Tekercsek 5 m	Hőmérséklet [K]	Világítási kimenet [Lm / m]	Diódák / m	CRI Ra
Meleg + semleges	**F004715**	3000–4000	640	240	80

ⓘ A kettős LED-szalagokhoz megfelelő vezérlő eszköz szükséges. Ajánlott WiFi vezérlő eszköz: **F004718.**

Riex EL93 teljesítmény 12 W / m DIM meleg

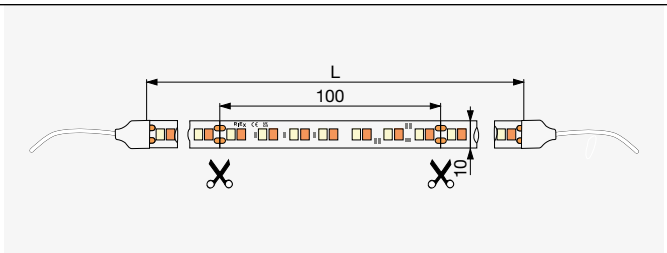

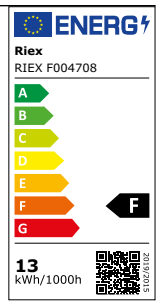

ⓘ L = 5 m, 14 diódás modul

5 év garancia

- LED-szalagok speciális funkciókkal
- **A fény melegebbé válik, ha alacsonyabb intenzitásúra tompítják**
- A szokásos tompítóval működik egy színhez
- Követi a természetes emberi ciklusokat [csökkentett fény reggel és melegebb este]
- Az egyetlen szerelvényben ajánlott maximális LED-szalag hossza 5 m. Ezen hosszúság túllépése a vezetékek túlterheléséhez vezethet.

Fehér hőmérséklet	Tekercsek 5 m	Hőmérséklet [K]	Világítási kimenet [Lm / m]	Diódák / m	CRI Ra
Melegtől semlegesig	**F004708**	2700–4000	1300	140	90

A tápegységeket lásd ezen az oldalon: 13.14–13.18.
A kiterjesztett garancia feltétele az alumínium profilokba történő beszerelés és az ajánlott tápegységek használata.

Riex EL71 teljesítmény 14,4 W / m COB

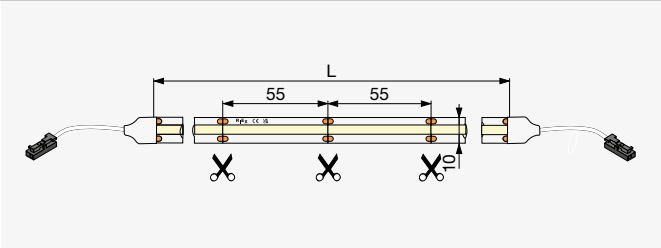

ⓘ L = 5 m, 21 diódás modul

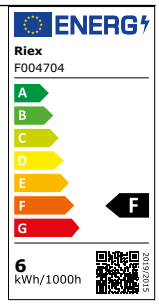

- COB* LED-szalag
- A láthatatlan diódák folyamatos fényvonalat hoznak létre
- Nagy hatásfok
- MINI csatlakozókkal szerelt vezetékek mindkét oldalról a gyorsabb szerelés érdekében
- Az egyetlen szerelvényben ajánlott maximális LED-szalag hossza 5 m. Ezen hosszúság túllépése a vezetékek túlterheléséhez vezethet.

5 év garancia

* COB – Chip on Board – a LED-ek közvetlenül az áramkörre vannak telepítve minimális távolsággal.

Fehér hőmérséklet	Tekercsek 5 m	Hőmérséklet [K]	Világítási kimenet [Lm / m]	Diódák / m	CRI Ra
Meleg	F004704	3000	1000	378	90
Semleges	F004705	4000			
Hideg	F004706	6000			

Riex EL72 teljesítmény 9 W / m COB

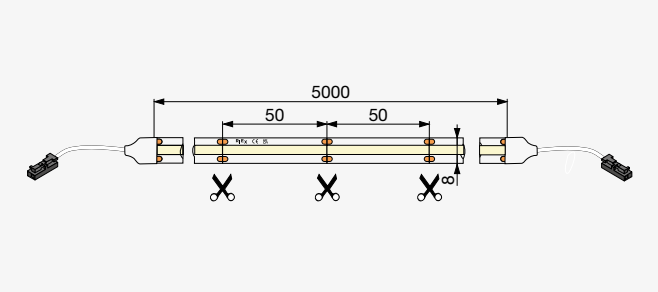

ⓘ L = 5 m, modulonként 16 dióda

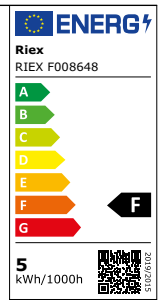

- COB LED szalagok közepes teljesítménnyel*
- A láthatatlan diódák folyamatos fényvonalat biztosítanak
- MINI csatlakozókkal ellátott kábelek mindkét oldalon a gyorsabb alkalmazás érdekében
- Az egyetlen szerelvényben ajánlott maximális LED-szalag hossza 5 m. Ezen hosszúság túllépése a vezetékek túlterheléséhez vezethet.

3 év garancia

* COB – Chip on Board – A LED-ek közvetlenül az áramköri lapra vannak szerelve minimális réssel.

Fehér hőmérséklet	Tekercs 5 m	Hőmérséklet [K]	Fényáram [lm / m]	Diódák / m	CRI Ra
Meleg	F008647	3000	800	320	90
Semleges	F008648	4000	840		

A tápegységeket lásd ezen az oldalon: 13.14–13.18.
A kiterjesztett garancia feltétele az alumínium profilokba történő beszerelés és az ajánlott tápegységek használata.

Riex EL81 Teljesítmény 14 W / m RGB

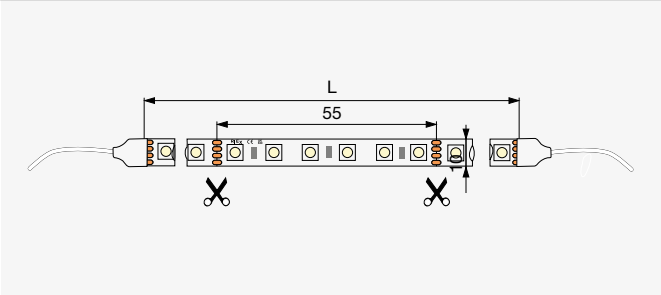

3 év garancia

ⓘ L = 5 m, 6 diódás modul

- RGB LED-szalagok
- 3 az 1-ben LED: a chip a színek széles skáláját képes előállítani a piros, zöld és kék fény keverésével
- Hangulatvilágításra – normál megvilágításra nem ajánlott
- Nem „fényforrás"-ként meghatározva az EU 2019/2015 szabályozás szerint
- Az egyetlen szerelvényben ajánlott maximális LED-szalag hossza 5 m. Ezen hosszúság túllépése a vezetékek túlterheléséhez vezethet.

Világítási szín	Tekercsek 5 m	Hőmérséklet [K]	Világítási kimenet [Lm / m]	Diódák / m	CRI Ra
RGB	**F004709**	N/A	N/A	60	N/A

ⓘ Az RGB LED-szalagokhoz RGB vezérlő eszköz szükséges. Ajánlott WiFi vezérlő eszköz: **F004718.**

Riex EL85 teljesítmény 14 W / m RGB COB

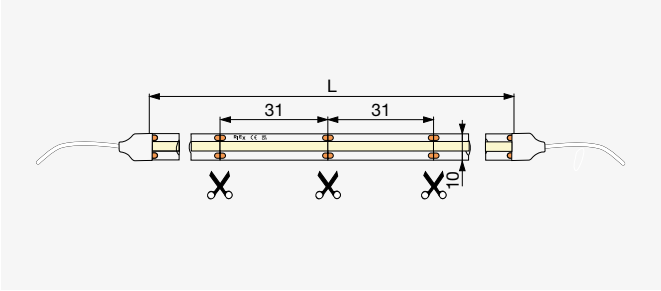

3 év garancia

ⓘ L = 5 m, 24 diódás modul

- RGB COB* LED-szalagok
- 3 az 1-ben LED: a chip a színek széles skáláját képes előállítani a piros, zöld és kék fény keverésével
- A láthatatlan diódák folyamatos fényvonalat hoznak létre
- Hangulatvilágításra – normál megvilágításra nem ajánlott
- Nem „fényforrás"-ként meghatározva az EU 2019/2015 szabályozás szerint
- Az egyetlen szerelvényben ajánlott maximális LED-szalag hossza 5 m. Ezen hosszúság túllépése a vezetékek túlterheléséhez vezethet.

* COB – Chip on Board – a LED-ek közvetlenül az áramkörre vannak telepítve minimális távolsággal.

Világítási szín	Tekercsek 5 m	Hőmérséklet [K]	Világítási kimenet [Lm / m]	Diódák / m	CRI Ra
RGB	**F004707**	N/A	N/A	768	N/A

ⓘ Az RGB LED-szalagokhoz RGB vezérlő eszköz szükséges. Ajánlott WiFi vezérlő eszköz: **F004718.**

A tápegységeket lásd ezen az oldalon: 13.14–13.18.
A kiterjesztett garancia feltétele az alumínium profilokba történő beszerelés és az ajánlott tápegységek használata.

TARTALOM

LED tápegységek 24 V

24 V-os LED tápegységeink kiváló minőségű alkatrészekből készülnek, a hosszú távú működés biztosítása érdekében.

Nagy hatásfok, alacsony fogyasztás és villódzásmentes működés – ezek az alapkövetelményeink.

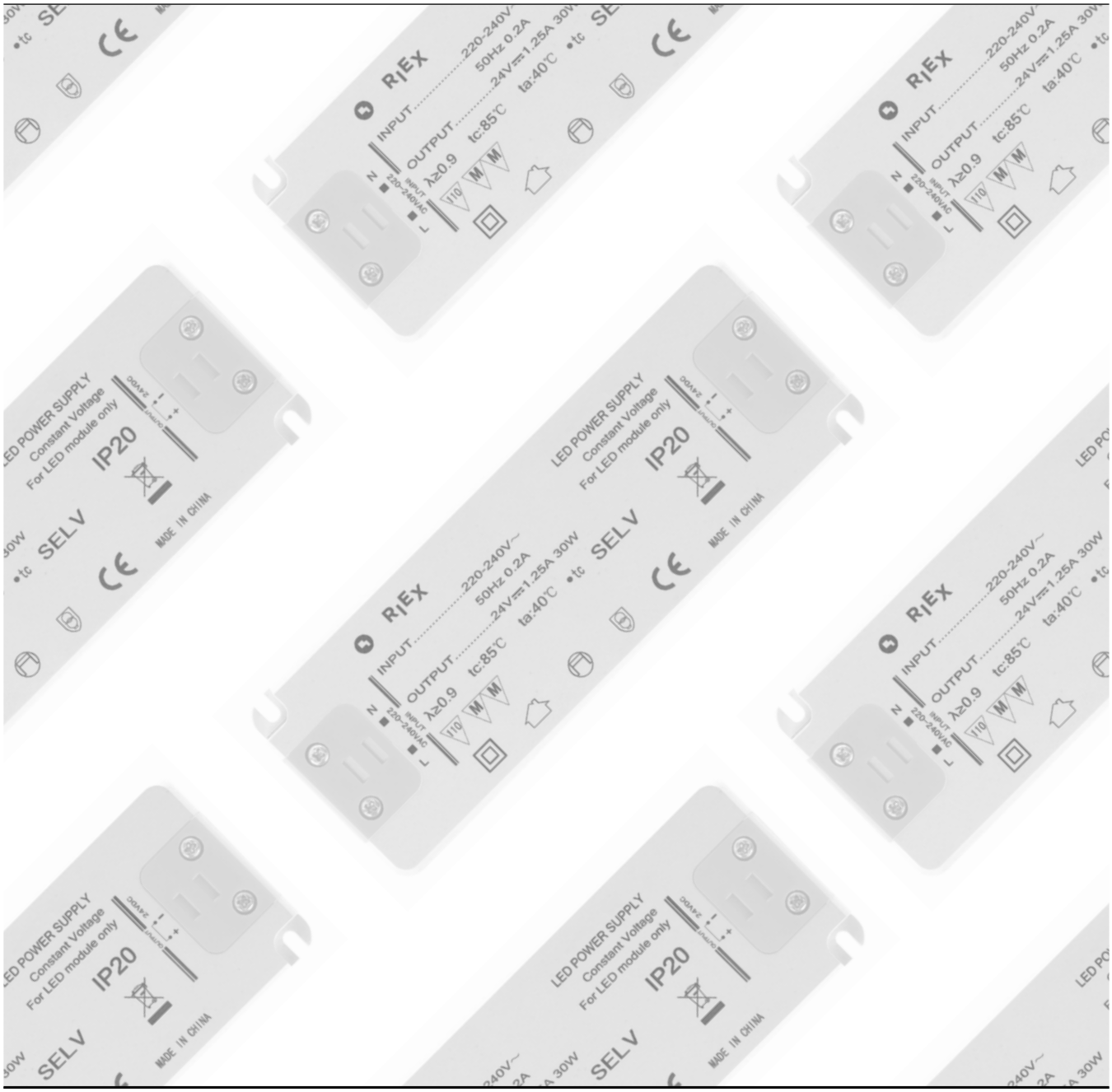

Riex EL25
LED tápegység 24 V

- LED-világítások tápegységeként tervezve
- Vékony kivitel
- 1,5 m tápvezeték csatlakozóval
- 1,5 m kimenő vezeték MINI csatlakozóval*
- 5 év garancia**

5 év garancia

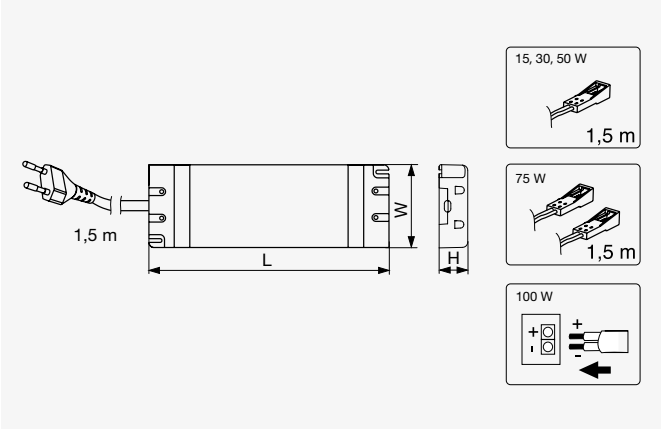

Tápegység kiválasztása és beszerelése:
az információkat táblázattal együtt lásd ezen az oldalon: 13.18.

Bemeneti csatlakozó	Teljesítmény [W]	Kimenet MINI kábel	Kód	Jelenlegi [A]	Méret L × W × H [mm]
EU	15	1	**F004347**	0,625	103 × 36 × 17
	30	1	**F004350**	1,25	160 × 58 × 18
	50	1	**F004352**	2,1	
	75*	2	**F004353**	3,125	
	100***	0	**F004354**	4,16	
UK	30	1	**F004357**	1,25	
	50	1	**F004358**	2,1	
	75*	2	**F004359**	3,125	
	100***	0	**F007702**	4,16	

* A MINI csatlakozók nem köthetők 60 W-nál nagyobb teljesítményre. Erősebb vezetékeket közvetlenül a kimeneti kapcsolódobozba kell bekötni. Az elektromos bekötést szakembernek kell elvégeznie.
** A kiterjesztett garancia az előírásoknak megfelelően, túlterhelés nélkül, megfelelő szellőzéssel telepített esetekben érvényes.
A tápfeszültségnek meg kell felelnie az EN 60038-nak, a nem megfelelő hálózati feszültségből adódó károk nem reklamálhatók.
*** Without outputs cabel. Terminal block under covers allows direct connection of cables.

Riex EL26
LED tápegység 24 V IP44

- LED-világítások tápegységeként tervezve
- Vékony kivitel
- 5 év garancia*
- IP44 – alkalmas fürdőszobába vagy hasonló felhasználásra
- A csomag tartalmazza az IP44 kapcsolódobozt
- 0,2 m vezeték szabad véggel

Az elektromos bekötést szakembernek kell elvégeznie.

5 év garancia

IP44 ellenállás

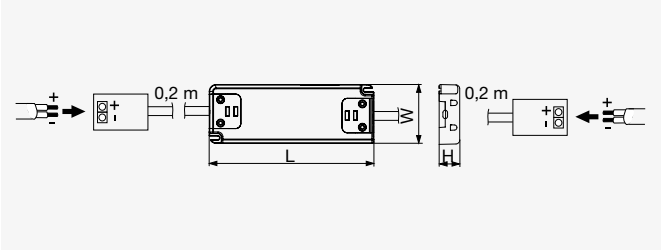

Bemeneti csatlakozó	Teljesítmény [W]	Kód	Jelenlegi [A]	Méret L × W × H [mm]
Kötődoboz IP44	20	**F004349**	0,83	130 × 42 × 17

Riex EL27
LED tápegység 24 V közvetlen kimenettel

- LED-világítások tápegységeként tervezve
- Vékony kivitel
- 1,5 m tápvezeték csatlakozóval
- Ház MINI csatlakozóval a közvetlen szereléshez
- 5 év garancia*

5 év garancia

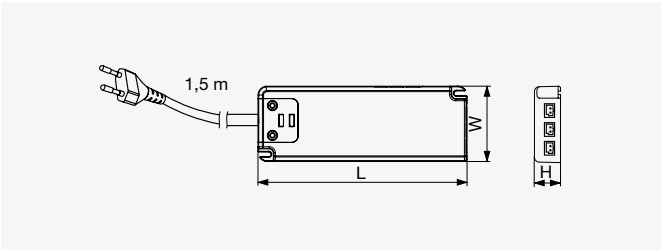

ⓘ **F004351**

Bemeneti csatlakozó	Teljesítmény [W]	Kimenet MINI aljzatok	Kód	Jelenlegi [A]	Méret L × W × H [mm]
EU	15	5	**F004348**	0,625	128 × 46 × 17
	30	6	**F004351**	1,25	185 × 63 × 22
UK	15	5	**F004356**	0,625	128 × 46 × 17

* A kiterjesztett garancia az előírásoknak megfelelően, túlterhelés nélkül, megfelelő szellőzéssel telepített esetekben érvényes.
A tápfeszültségnek meg kell felelnie az EN 60038-nak, a nem megfelelő hálózati feszültségből adódó károk nem reklamálhatók.

Riex EL28
LED tápegység 24 V 150 W

- LED-világítások tápegységeként tervezve
- Vékony kivitel kis helyekre történő beépítéshez
- 5 év garancia*
- 1,5 m tápvezeték csatlakozóval
- Kimenet – sorkapocs

5 év garancia

Az elektromos bekötést szakembernek kell elvégeznie.

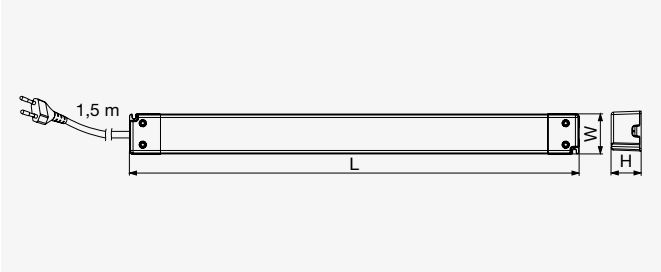

Bemeneti csatlakozó	Teljesítmény [W]	Kód	Jelenlegi [A]	Méret L × W × H [mm]
EU	150	F004355	6,25	360 × 32 × 24
UK		F007703		

LED tápegység és a LED-szalag ajánlott hossza

Az energiaigény számítása [érvényes 12 V és 24 V esetében]:

Tápegység minimális teljesítménye ≥ LED-szalag hossza × LED-szalag teljesítménye × 10 % teljesítménytartalék
DP [W] ≥L [m] × LP [W/m] × R 1,1

Vezetőképesség DP [W]	15	20	30	50	75	100
LED szalag teljesítmény LP [W / m]			Maximális hossz L [m]			
5*	2,7	3,6	5,4	9	13,6	15
6	2,2	3	4,5	9	5	5
9,6	1,4	1,8	2,8	4,7	5	5
12	1,1	1,5	2,2	3,7	5	5
14	0,9	1,2	1,9	3,2	4,8	5
16	0,8	1,1	1,7	2,8	4,2	5
21	0,6	0,8	1,2	2,1	3	×

* a Riex EL63 5 W/m LED-szalag állandó áramú típus 15 m hosszban működhet.

Gondoskodjon a megfelelő szellőzésről, ne takarja le, ne szerelje hőforrás vagy elektromos készülékek közelébe.
Ne használjon hosszú kábeleket, szerelje a tápegységeket a lámpák és kapcsolók közelébe.

Teljesítménytartalék:
Az ajánlott teljesítménytartalék körülbelül 10–20 % vagy magasabb, pl. gyakori kapcsolás és állandó működés esetén.

* A kiterjesztett garancia az előírásoknak megfelelően, túlterhelés nélkül, megfelelő szellőzéssel telepített esetekben érvényes.
A tápfeszültségnek meg kell felelnie az EN 60038-nak, a nem megfelelő hálózati feszültségből adódó károk nem reklamálhatók.

LED szalagok 12 V

A 12 V az alap megoldás.

- Nagy hatásfok
- Kiváló minőség
- Megfelel az új EU ERP irányelv követelményeknek
- Alkalmas rövidebb szalagokhoz

Riex EL44 teljesítmény 4,8 W/m

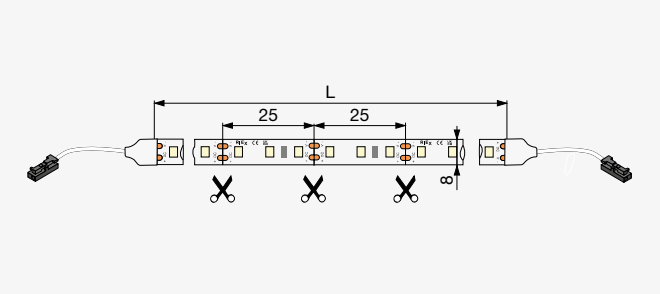

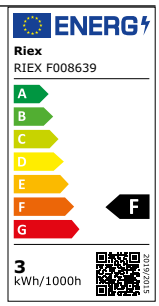

ⓘ L = 5 m / 30 m, modul 3 diódával

- Alacsony teljesítményű LED szalag, főként környezeti világításra tervezve
- Magas hatékonyság
- Mindkét oldalon MINI csatlakozókkal ellátott kábelek a gyorsabb alkalmazás érdekében
- Az egyetlen szerelvényben ajánlott maximális LED-szalag hossza 5 m. Ezen hosszúság túllépése a vezetékek túlterheléséhez vezethet.

Fehér színhőmérséklet	Tekercs 5 m	Tekercs 30 m	Színhőmérséklet [K]	Fénykibocsátás [lm / m]	Diódák / m	CRI Ra
Meleg	F008639	F008641	2700	480	120	90
Semleges	F008640	F008642	4000			

Riex EL41 teljesítmény 6 W / m

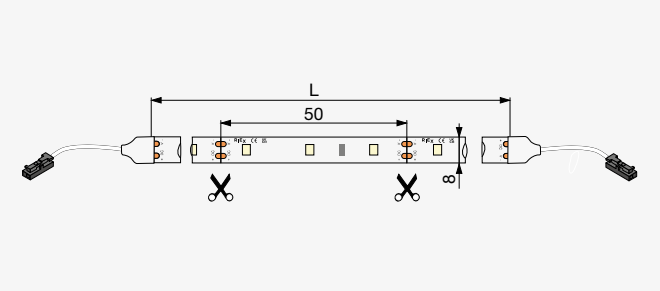

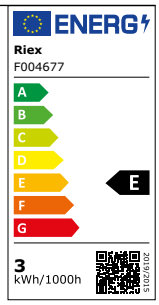

ⓘ L = 5 m, 3 diódás modul

- Alap LED-szalag dekorációs célú megvilágításhoz
- MINI csatlakozókkal szerelt vezetékek mindkét oldalról a gyorsabb szerelés érdekében
- Az egyetlen szerelvényben ajánlott maximális LED-szalag hossza 5 m. Ezen hosszúság túllépése a vezetékek túlterheléséhez vezethet.

Fehér hőmérséklet	Tekercs 5 m	Hőmérséklet [K]	Világítási kimenet [Lm / m]	Diódák / m	CRI Ra
Meleg	F004677	3000	740	60	80
Semleges	F004678	4000	760		
Hideg	F004679	6000	750		

A tápegységeket lásd ezen az oldalon: 13.22.

Riex EL42 teljesítmény 6 W / m IP54

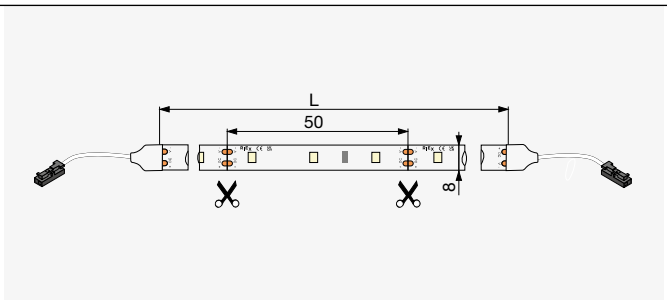

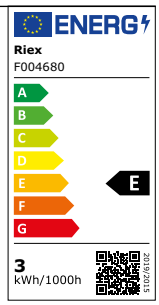

ⓘ L = 5 m, 3 diódás modul

IP54
ellenállás

- Alap LED-szalag dekorációs célú megvilágításhoz
- MINI csatlakozókkal szerelt vezetékek mindkét oldalról a gyorsabb szerelés érdekében
- Szilikon géllel védve – vízálló*
- A szilikon gél megváltoztatja a fény karakterisztikáját és színét, valamint csökkenti a hőeloszlást [nem ajánlott a hosszú időtartamú megvilágításhoz]
- Az egyetlen szerelvényben ajánlott maximális LED-szalag hossza 5 m. Ezen hosszúság túllépése a vezetékek túlterheléséhez vezethet.

Fehér hőmérséklet	Tekercs 5 m	Hőmérséklet [K]	Világítási kimenet [Lm / m]	Diódák / m	CRI Ra
Meleg	F004680	3000	740	60	80
Semleges	F004681	4000	760		

* A szilikonnal bevont LED-szalagok nem ajánlottak tartósan nedves környezethez.

Riex EL43 teljesítmény 12 W / m

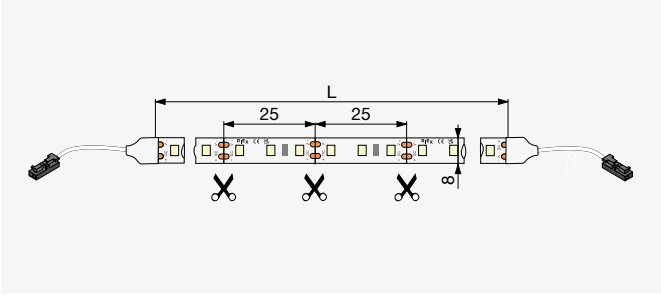

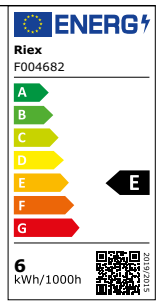

ⓘ L = 5 m / 30 m, 3 diódás modul

- LED-szalag közepes energiaigénnyel
- Nagy hatásfok
- MINI csatlakozókkal szerelt vezetékek mindkét oldalról a gyorsabb szerelés érdekében
- Az egyetlen szerelvényben ajánlott maximális LED-szalag hossza 5 m. Ezen hosszúság túllépése a vezetékek túlterheléséhez vezethet.

Fehér hőmérséklet	Tekercs 5 m	Tekercs 30 m	Hőmérséklet [K]	Világítási kimenet [Lm / m]	Diódák / m	CRI Ra
Meleg	F004682	F008309	3000	1400	120	80
Semleges	F004683	F008310	4000	1440		
Hideg	F004684	F008311	6000	1470		

A tápegységeket lásd ezen az oldalon: 13.22.

TARTALOM

LED tápegységek 12 V

A LED-világítás megfelelő működéséhez megfelelő feszültség szükséges. A 12 V feszültség gyakori a régebbi típusú világításoknál, a LED-szalagok és LED-lámpák kombinálása lehetséges.

Riex EL15
LED tápegység 12 V

- LED-világítások tápegységeként tervezve
- Vékony kivitel
- 1,5 m tápvezeték csatlakozóval
- 1,5 m kimenő vezeték MINI csatlakozóval*
- 3 év garancia*

3 év garancia

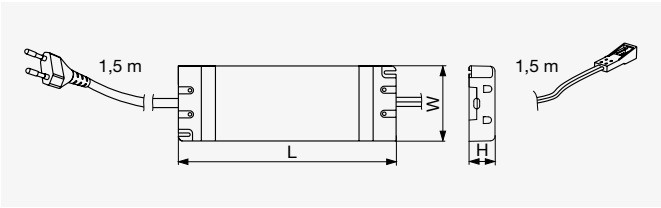

Az energiaigény számítása:
tápegység teljesítménye [W] >= LED-szalag hossza [m] × LED-szalag teljesítménye [W/m] × 1,1 [10 % teljesítménytartalék].

Tápegység kiválasztása és beszerelése:
Az információkat táblázattal együtt lásd ezen az oldalon: 13.18.

50 W-ot meghaladó teljesítmény esetén egy kimenetet közvetlenül a kapcsolódobozba kell bekötni. Az elektromos bekötést szakembernek kell elvégeznie.

Bemeneti csatlakozó	Teljesítmény [W]	Kimenet MINI kábel	Kód	Jelenlegi [A]	Méret L × W × H [mm]
EU	30	1	F004343	2,5	147 × 48 × 24
	60	2	F004344	5	185 × 64 × 22
	80	2	F004345	6,67	170 × 57 × 32
UK	30	1	F007692	2,5	147 × 48 × 24
	60	2	F007693	5	185 × 64 × 22
	80	2	F007694	6,67	170 × 57 × 32

Riex EL17
LED tápegység 12 V közvetlen kimenettel

- LED-világítások tápegységeként tervezve
- Vékony kivitel
- 1,5 m tápvezeték csatlakozóval
- Ház MINI csatlakozóval a közvetlen szereléshez
- 3 év garancia*

3 év garancia

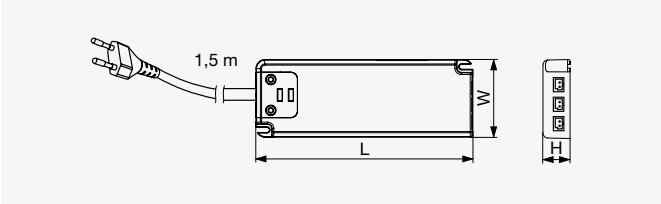

Tápegység kiválasztása és beszerelése:
Az információkat táblázattal együtt lásd ezen az oldalon: 13.18.

Bemeneti csatlakozó	Teljesítmény [W]	Kimenet MINI aljzatok	Kód	Jelenlegi [A]	Méret L × W × H [mm]
EU	15	5	F004341	1,25	128 × 46 × 17
	30	6	F004342	2,5	184 × 63 × 22
UK	15	5	F007695	1,25	128 × 46 × 17
	30	6	F004886	2,5	184 × 63 × 22

* A kiterjesztett garancia az előírásoknak megfelelően, túlterhelés nélkül, megfelelő szellőzéssel telepített esetekben érvényes.
A tápfeszültségnek meg kell felelnie az EN 60038-nak, a nem megfelelő hálózati feszültségből adódó károk nem reklamálhatók.

LED fények

Riex EL50
újratölthető LED lámpa mágneses tartóval

- LED-világítás érzékelővel
- A mágneses tartónak köszönhetően a LED-világítás könnyen felhelyezhető és feltölthető egy szabványos USB-C töltővel
- A tartókat könnyű felszerelni a 3M kétoldalas ragasztószalaggal
- Ideális áramellátással nem rendelkező kisebb forgalmú helyeken
- Beépített PIR érzékelő több móddal: állandó világítás / mozgás éjszaka / bármely mozgás
- 5 V-os újratölthető akkumulátor, USB-C csatlakozó, vezeték
- 2 W teljesítmény, meleg fehér
- Alumínium ház

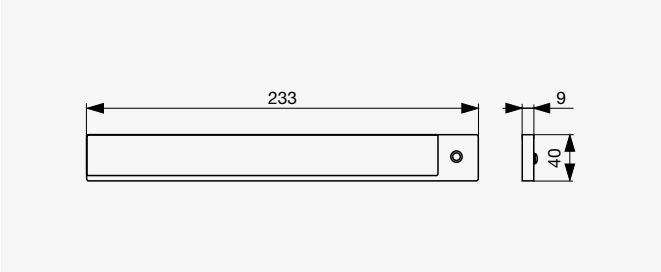

Szín	Kód
Fekete	F003518

Riex EL53
spot LED fény

○ Fehér

● Fekete

- LED spotlámpa
- Vékony kivitel, láthatatlan LED diódák
- Felszerelés 3M kétoldalas ragasztószalaggal
- 3 W teljesítmény
- 12 V feszültség, 1,5 m vezeték MINI csatlakozóval
- A tápegységeket lásd ezen az oldalon: – 13.22

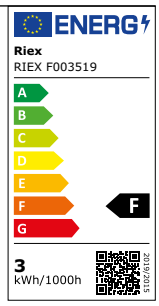

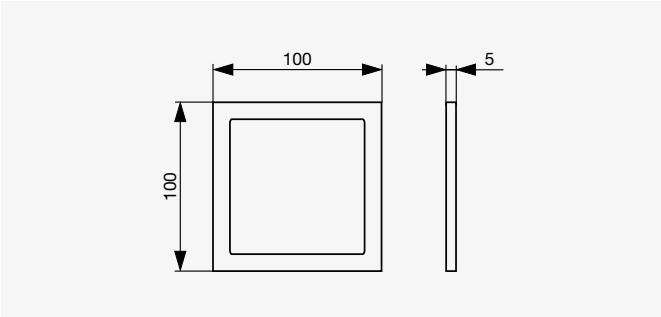

Keret színe	Fehér hőmérséklet	Kód	Hőmérséklet [K]	Világítási kimenet [Lm / m]	CRI Ra
Fehér	Meleg	F003519	3000	139	80
	Semleges	F003520	4000	162	
Fekete	Meleg	F003521	3000	139	
	Semleges	F003522	4000	162	

LED profilok

- Alumínium profilok biztosítják a LED-szalag hűtését
- Szükséges a LED-szalag hosszú távú működtetéséhez
- A profilokat tisztítsa meg és zsírtalanítsa a LED-szalag beszerelése előtt

LED profilok

A LED-szalagok hőt termelnek, ezért hűtésre van szükség a hosszú távú működtetés biztosításához. A LED profilok másik funkciója a mechanikai sérülések elleni védelem.

Felület
Utólagosan is felszerelhető, így nem kell hornyot vagy nútot marni. Kiemelkedik a felszínből, így zavaró lehet.

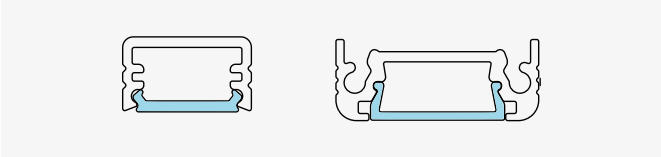

Sarok
Felszerelhető utólagosan, általában a falhoz közel telepítve, szögből ragyog, hogy megvilágítsa az egész munkalapot.

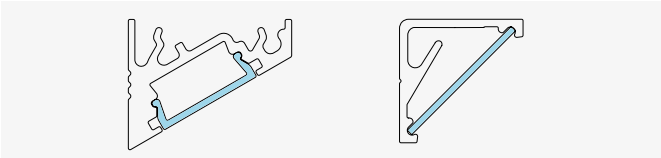

Süllyesztett
A leggyakrabban használt típus, a lapba mart horonyba illesztve, amit figyelembe kell venni a tervezés során.
Az átlós formájú típus jobban alkalmazkodik az igényekhez, csökkentett tükröződéssel, több színben, amelyek tökéletesen megfelelnek az ügyfelek elvárásainak.

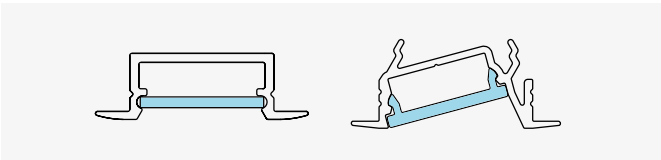

Takaróelemek

Általában több lehetőség van a profilok eltakarásra, a különbség a fényelnyelési és szórási tulajdonságokban van.

Átlátszó takaróelemek
Átengedi a fény nagy részét, de látható a LED-szalag, a látható világítási pontok pedig zavaróak lehetnek

Opál [félig áttetsző] takaróelemek
Láthatatlanná teszik a LED-szalagot és sokkal jobban szórják a fényt, de a világító pontok továbbra is felismerhetők a LED-szalag és a takaróelem közötti távolságtól és a LEDek méterenkénti számától függően. A méterenként több, mint 120 LED fénye folytonos vonalnak látszódik. Az opál burkolat több fényt nyel el [általában 30 % körül], így csökkenti a hatékonyságot.

Fekete takaróelemek
Fekete profilokhoz tervezték, amikor a fényt kikapcsolják, nincs más zavaró szín, hasonló a fekete alumínium LED profilhoz.
A fekete szín miatt a fényelnyelés nagyobb, több, mint 50 %.

Végzárók

A profil lezárásához használhatja a profilnak megfelelő színben kapható végzárókat. Párban csomagolva, furatokkal a LED-szalag vezetékeihez.

Beszerelés

A szereléshez általában kapocs, ragasztó vagy kétoldalas ragasztószalag használatos. Néhány kapocs látható helyen van, így több, a profillal megegyező színben kapható. A kapcsok előnye a könnyű leszerelés, de a LED-szalag csak a takaróelem eltávolítása után cserélhető.

Riex EO10 LED profil

- Felületre szerelhető alumínium profil LED-szalagokhoz tartozékokkal

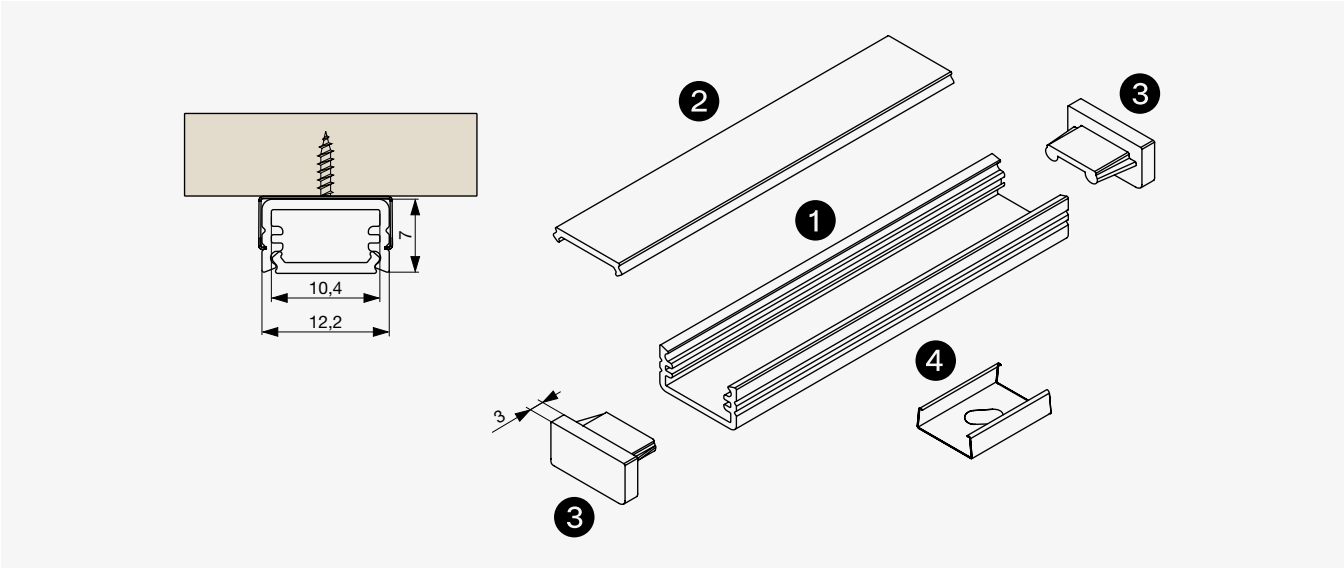

❶ Riex EO10 LED profil

● Ezüst eloxált

● Fekete

○ Fehér

- Vékony alumínium profil felületre történő szereléshez
- Maximum 8 mm széles LED-szalagokhoz

LED profilok szín	Hosszúság 2 m
Eloxált ezüst	F004438
Fekete	F004439
Fehér	F004440

❷ Riex EO10 takarók LED profiloknak

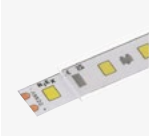

○ Transzparens

- Takaróelem [diffúzor] Riex EO10 profilhoz
- Felülről szerelhető bekattintással
- UV-álló

Takaróelem [diffúzor]	Hosszúság 2 m
Opál	F004487
Átlátszó	F004488

● Opál

Az opál takaróelem elnyeli a fény több, mint 30%át.

❸ Riex EO10 végzárók

● Fekete

○ Fehér

- 1 pár végzáró EO10 profilhoz

Szín	Kód
Szürke	F004467
Fekete	F004468
Fehér	F004469

● Szürke

* Szürke végzárók az ezüst-eloxált profilokhoz.

❹ Riex EO10 kapcsok

● Fekete

○ Fehér

- Kapocs EO10 profilhoz

Szín	Kód
Rozsdamentes acél	F004483
Fekete	F004484
Fehér	F004485

● Rozsdamentes acél

* Rozsdamentes acél kapcsok az ezüst-eloxált profilokhoz.

Riex EO11 LED profil

- Felületre szerelhető alumínium profil LED-szalagokhoz tartozékokkal

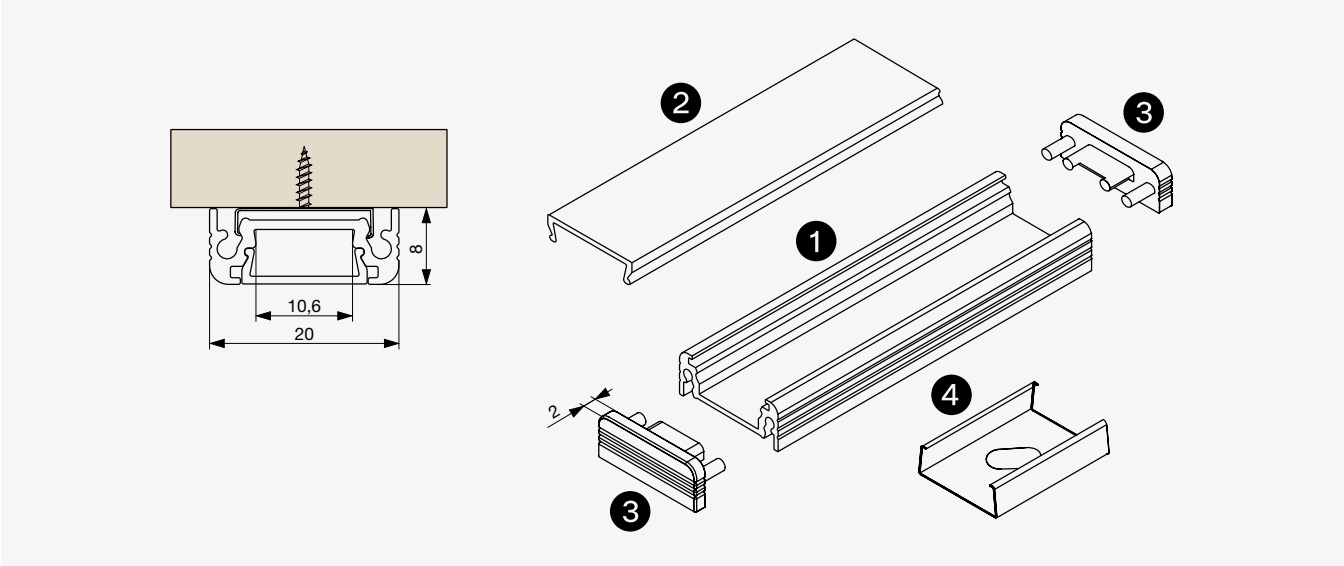

❶ Riex EO11 LED profil

● Ezüst eloxált

● Fekete

○ Fehér

- Felületre szerelhető profil rejtett kapcsokkal
- Maximum 10 mm széles LED-szalagokhoz

LED profilok szín	Hosszúság 2 m	Hosszúság 3 m
Eloxált ezüst	F004441	F004442
Fekete	F004443	F004444
Fehér	F004445	F004446

❷ Riex EO11 takarók LED profiloknak

Opál

○ Transzparens

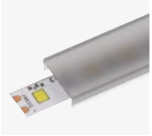

● Fekete

- Takaróelem [diffúzor] Riex EO11 / EO20 profilhoz

Takaróelem [diffúzor]	Hosszúság 2 m	Hosszúság 3 m
Opál	F004489	F004492
Átlátszó	F004490	F004493
Fekete	F004491	F004494

A fekete takaróelem elnyeli a fény több, mint 50 %-át, az opál takaróelem kb. 25 %-át.

❸ Riex EO11 végzárók

Szürke

● Fekete

○ Fehér

- 1 pár végzáró EO11 profilhoz

Szín	Kód
Szürke	F004470
Fekete	F004471
Fehér	F004472

* Szürke végzárók ezüst-eloxált profilokhoz.

❹ Riex EO11 kapcsok

Rozsdamentes acél

- Kapocspárok EO11 profilhoz

Kód
F004486

Riex EO20 LED profil

- Sarokba szerelhető alumínium profil LED-szalagokhoz tartozékokkal

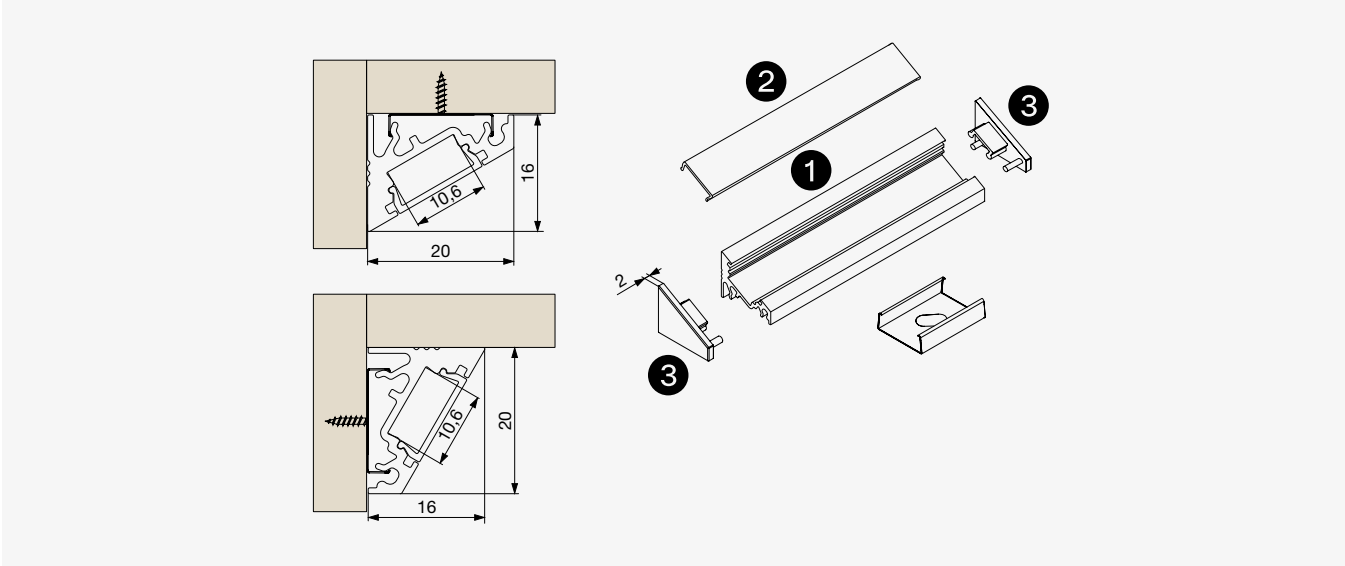

❶ Riex EO20 LED profil

● Ezüst eloxált

● Fekete

○ Fehér

- Sarokba szerelhető profil rejtett kapcsokkal
- Maximum 10 mm széles LED-szalagokhoz

LED profilok szín	Hosszúság 2 m	Hosszúság 3 m
Ezüst-eloxált	F004447	F004448
Fekete	F004449	F004450
Fehér	F004451	F004452

❷ Riex EO20 takarók LED profiloknak

Opál

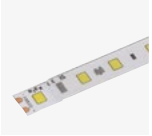

○ Transzparens

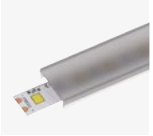

● Fekete

- Takaróelem [diffúzor] Riex EO11 / EO20 profilhoz

Takaróelem [diffúzor]	Hosszúság 2 m	Hosszúság 3 m
Opál	F004489	F004492
Átlátszó	F004490	F004493
Fekete	F004491	F004494

A fekete takaróelem elnyeli a fény több, mint 50 %-át, az opál takaróelem kb. 25 %-át.

❸ Riex EO20 végzárók

Szürke

● Fekete

○ Fehér

- 1 pár végzáró EO20 profilhoz

Szín	Kód
Szürke	F004473
Fekete	F004474
Fehér	F004475

* Szürke végzárók ezüst-eloxált profilokhoz.

❹ Riex EO20 kapcsok

Rozsdamentes acél

- Kapocspárok EO20 profilhoz

Kód
F004486

Riex EO22 LED profil

- Sarokba szerelhető alumínium profil LED-szalagokhoz tartozékokkal

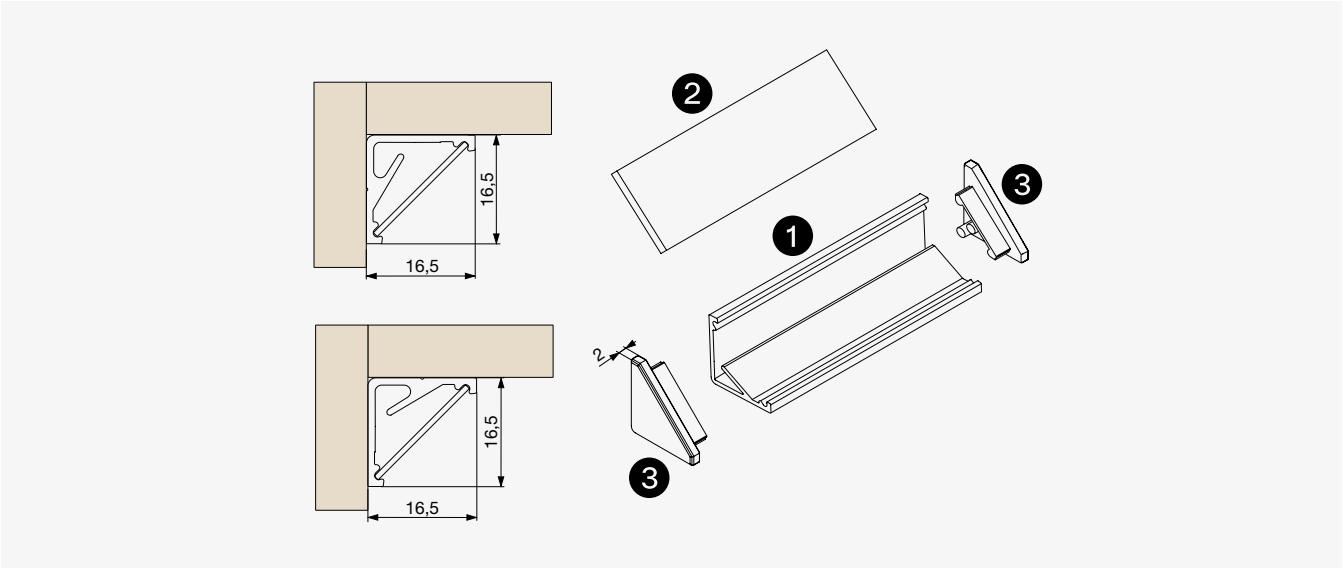

❶ Riex EO22 LED profil

- Sarokba szerelhető profil
- A takaróelem nagy felülete szórt fényt hoz létre
- Maximum 10 mm széles LED-szalagokhoz
- Rögzítés ragasztóval vagy kétoldalas ragasztószalaggal

LED profilok szín	Hosszúság 2 m	Hosszúság 3 m
Ezüst-eloxált	F004514	F004515

Ezüst eloxált

❷ Riex EO22 takarók LED profilokhoz

● Opál

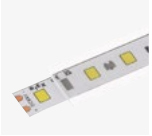

○ Transzparens

- Takaróelem [diffúzor] EO22 profilhoz

Takaróelem [diffúzor]	Hosszúság 2 m	Hosszúság 3 m
Opál	F004517	×
Átlátszó	F004518	F004519

Az opál takaróelem elnyeli a fény kb. 25 %-át.

❸ Riex EO22 végzárók

● Szürke

- Végzárópárok EO22 profilhoz

Szín	Kód
Szürke	F004516

Riex EO30 LED profil

- Süllyesztett alumínium profil LED-szalagokhoz tartozékokkal

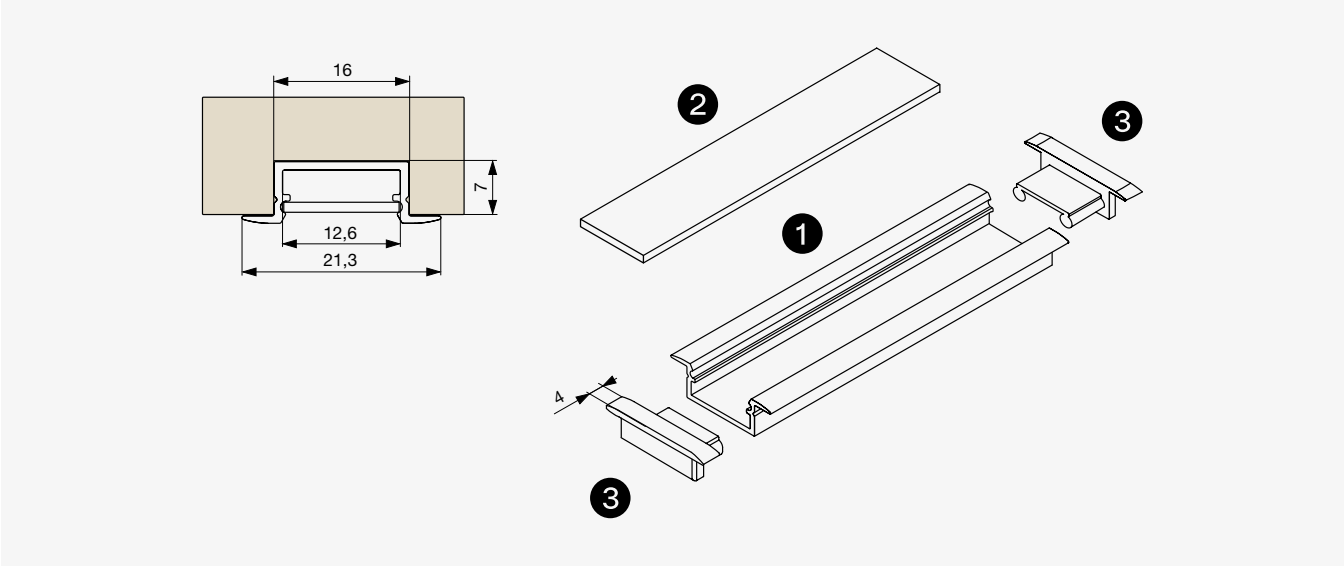

❶ Riex EO30 LED profil

● Ezüst eloxált

● Fekete

○ Fehér

- Profil süllyesztett beszereléshez
- Rögzítés ragasztóval vagy kapcsokkal
- Maximum 12 mm széles LED-szalagokhoz

LED profilok szín	Hosszúság 2 m	Hosszúság 3 m
Ezüst-eloxált	F004453	F004454
Fekete	F004455	F004456
Fehér	F004457	F004458

❷ Riex EO30 takarók LED profiloknak

● Opál

○ Transzparens

- Takaróelem [diffúzor] EO30 profilhoz
- Felülről történő beszerelés, eltávolítható oldalról

Takaróelem [diffúzor]	Hosszúság 2 m	Hosszúság 3 m
Opál	F004501	×
Átlátszó	F004502	F004503

Az opál takaróelem elnyeli a fény kb. 25%át.

❸ Riex EO30 végzárók

● Ezüst eloxált

● Fekete

○ Fehér

- 1 pár végzáró EO30 profilokhoz

Szín	Kód
Szürke	F004476
Fekete	F004477
Fehér	F004478

❹ Riex EO30 kapcsok

● Rozsdamentes acél

- Kapocspárok EO30 profilokhoz

Kód
F005554

Riex EO35 LED profil

- Süllyesztett alumínium profil döntött LED-szalagokhoz tartozékokkal

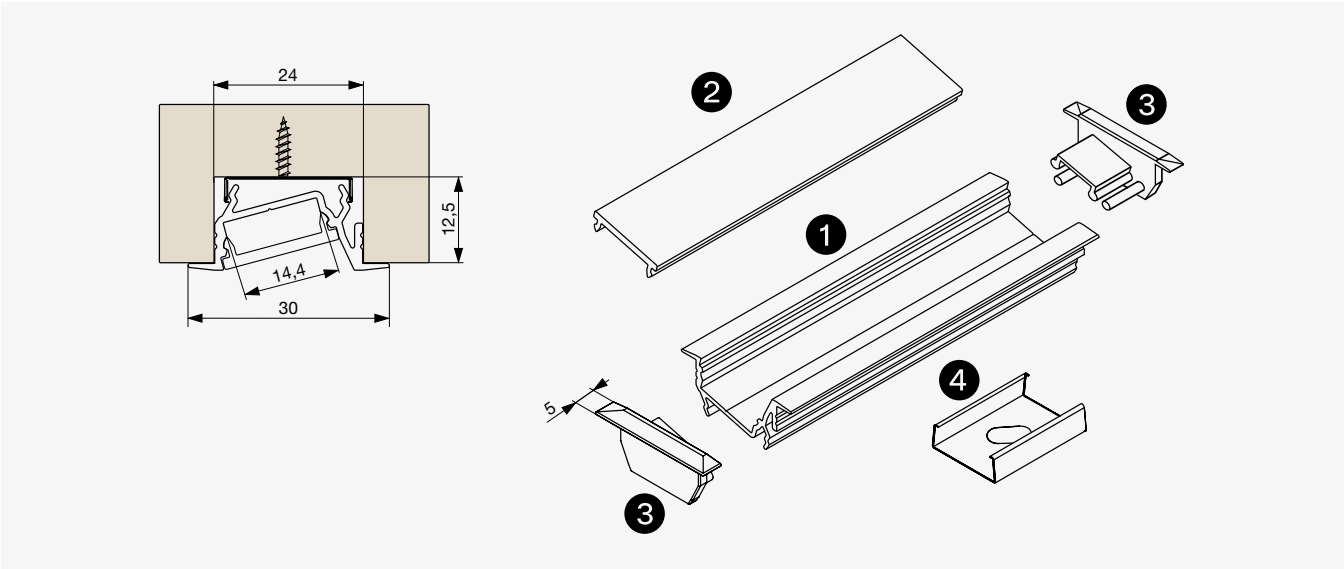

❶ Riex EO35 LED profil

Ezüst eloxált

● Fekete

○ Fehér

- Süllyesztett profil ferde beszereléshez
- Oldalsó irány, hogy ne legyen vakító hatás
- Maximum 12 mm széles LED-szalagokhoz
- Rögzítés ragasztóval vagy kapcsokkal

LED profilok szín	Hosszúság 2 m	Hosszúság 3 m
Ezüst-eloxált	F004459	F004460
Fekete	F004461	F004462
Fehér	F004463	F004464

❷ Riex EO35 takarók LED profilokhoz

Opál

○ Transzparens

● Fekete

- Takaróelem [diffúzor] EO35 profilhoz

Takaróelem [diffúzor]	Hosszúság 2 m	Hosszúság 3 m
Opál	F004495	F004498
Átlátszó	F004496	F004499
Fekete	F004497	F004500

A fekete takaróelem elnyeli a fény több, mint 60%át, az opál takaróelem kb. 25%át.

❸ Riex EO35 végzárók

Ezüst eloxált

● Fekete

○ Fehér

- Végzárók EO35 profilhoz

Szín	Kód
Szürke	F004479
Fekete	F004480
Fehér	F004481

❹ Riex EO35 kapcsok

Rozsdamentes acél

- Kapocspárok EO35 profilhoz

Kód
F005555

TARTALOM

Érzékelők és kiegészítők

- A lámpák könyebb vezérlése az érzékelő ergonomikus elhelyezésével érhető el. Legyen könnyen elérhető helyen vagy válasszon automatikusan működő változatot
- Elosztó segítségével több lámpát csatlakoztathat egy érzékelőhöz
- Az összes csatlakoztatott lámpa teljesítménye nem haladhatja meg az érzékelő maximális teljesítményét, valamint a tápegység és a sorba kapcsolt egyéb alkatrészek teljesítményét
- Minden alkatrész feszültségének azonosnak kell lennie, a legtöbb érzékelőnk képes kezelni a 12 V és a 24 V feszültséget is
- A gyorscsatlakozók gyorsabb és egyszerűbb telepítést tesznek lehetővé. a LED-szalagok és vezetékek gyors csatlakoztatása vagy egy sarok forma kialakítása egyszerű módon történhet
- Az alumínium profilok biztosítják a LED-szalagok hűtését. Szükséges a LED-szalagok hosszú távú működtetéséhez
- A profilokat tisztítsa meg és zsírtalanítsa a LED-szalag beszerelése előtt

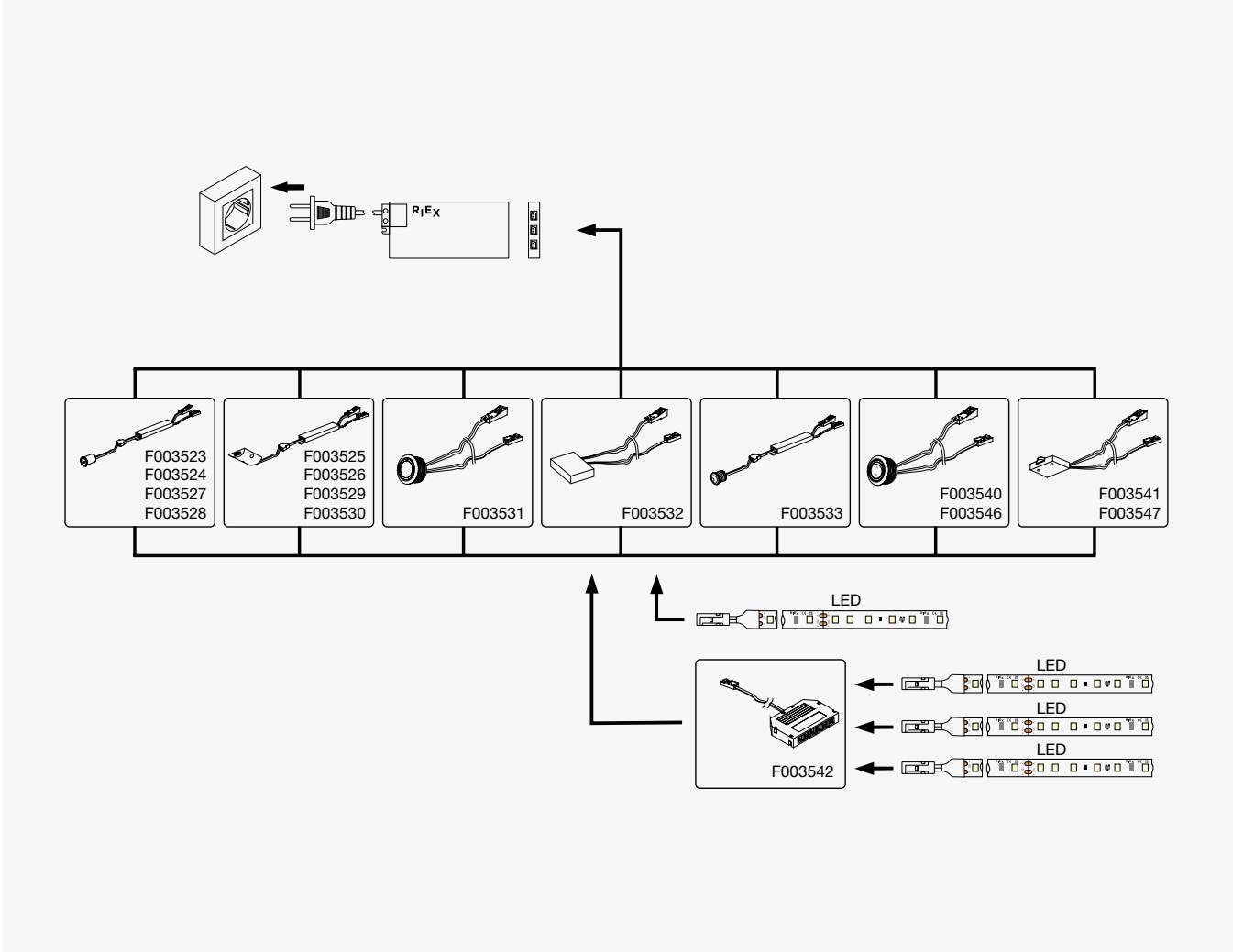

Riex EC35 érintő kapcsoló

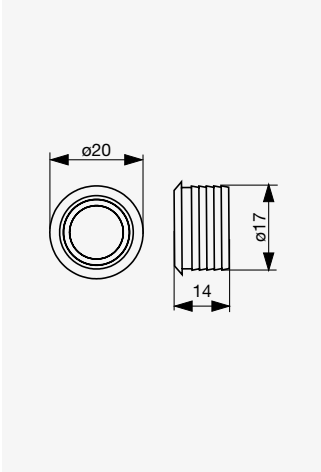

- Érintő kapcsoló – ki / bekapcsolja a világítást a kapcsolót megérintve
- Kapacitív funkció hosszan tartó érintéssel
- Kék dióda a pozíció betájolásához sötétben is
- Süllyesztett beszerelés
- 12 / 24 V egyenfeszültség
- Maximális teljesítmény 60 W
- 1,5 m vezeték MINI csatlakozókkal a gyors szerelés érdekében

Érzékelő színe	Kód
Ezüst	F003531

Riex EC36 rejtett érzékelő

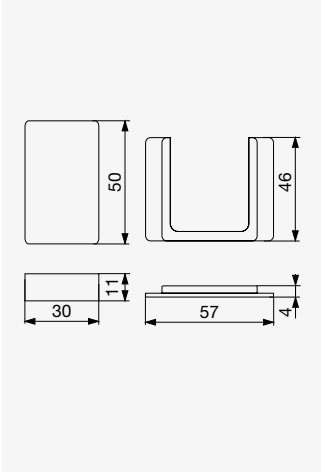

- Rejtett érzékelő – ki / bekapcsolja a világítást a bútorlapot megérintve [maximum 19 mm*]
- Kapacitív funkció hosszan tartó érintéssel
- 12 / 24 V egyenfeszültség
- Maximális teljesítmény 60 W
- 1,5 m vezeték MINI csatlakozókkal a gyors szerelés érdekében

Típus	Kód
Rejtett érzékelő	F003532

* A 19 mm vastagság táblásított faanyagra, laminált és natúr faforgácslapra vonatkozik. Fémmel borított anyagok esetén nem működik.

Riex EC37 PIR érzékelő

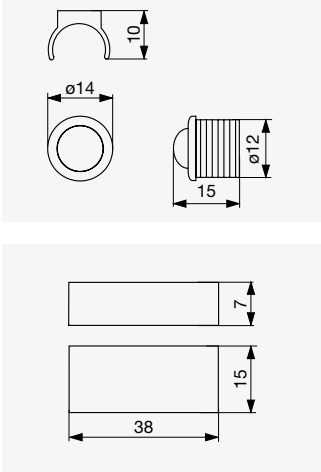

- PIR szenzor – mozgás érzékelése esetén kapcsolja fel / le a lámpát
- Érzékeny a távolságra, 1–3 m a mozgás irányától és intenzitásától függően
- 12 / 24 V egyenfeszültség
- Maximális teljesítmény 60 W
- 1 m vezeték MINI csatlakozókkal a gyors szerelés érdekében

Érzékelő színe	Kód
Fekete	F003533

Riex EC31 ajtóérzékelő

● Fekete

○ Fehér

- Nyitásérzékelő – az ajtó kinyitásakor bekapcsolja a világítást
- Süllyesztett / külső beszerelés
- Maximális távolság kb. 6 cm [az ajtó felületétől függ – a sötét matt felületek alacsony visszaverő képességgel rendelkeznek és csökkentik a hatótávolságot]
- 12 / 24 V egyenfeszültség
- Maximális teljesítmény 60 W
- 1 m vezeték MINI csatlakozókkal a gyors szerelés érdekében

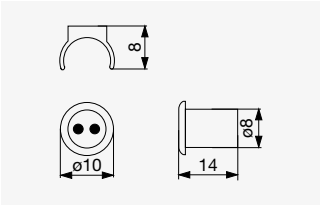

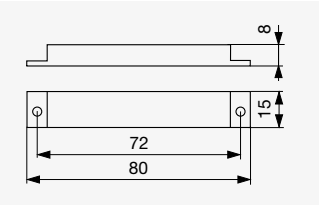

Érzékelő színe	Kód
Fekete	F003523
Fehér	F003524

Riex EC32 ajtóérzékelő

● Fekete

○ Fehér

- Nyitásérzékelő – az ajtó kinyitásakor bekapcsolja a világítást
- Külső beszerelés
- Maximális távolság kb. 6 cm [az ajtó felületétől függ – a sötét matt felületek alacsony visszaverő képességgel rendelkeznek és csökkentik a hatótávolságot]
- 12 / 24 V egyenfeszültség
- Maximális teljesítmény 60 W
- 1 m vezeték MINI csatlakozókkal a gyors szerelés érdekében

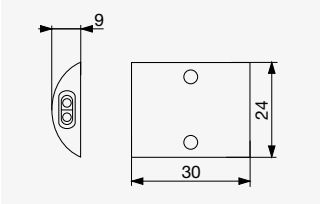

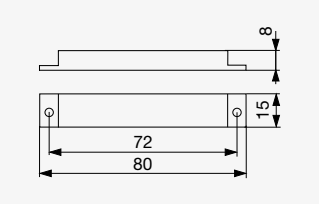

Érzékelő színe	Kód
Fekete	F003525
Fehér	F003526

Riex EC45 mechanikus ajtókapcsoló

● Fekete

○ Fehér

- Nyitásérzékelő – az ajtó kinyitásakor bekapcsolja a világítást
- 12 / 24 V egyenfeszültség
- Maximális teljesítmény 60 W
- 1,8 m vezeték MINI csatlakozókkal a gyors szerelés érdekében

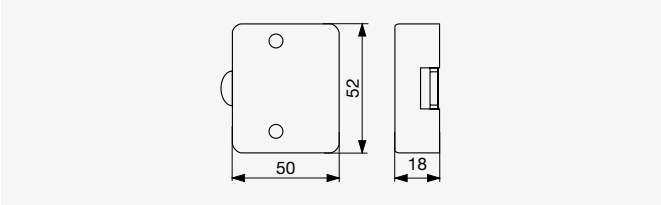

Szín kapcsoló	Kód
Fekete	F003541
Fehér	F003547

Riex EC33
érintésmentes érzékelő

● Fekete

○ Fehér

- Érintés nélküli érzékelő – ki / bekapcsolja a világítást az érzékelő előtt integetve
- Süllyesztett / külső beszerelés
- Maximális távolság kb. 6 cm [az ajtó felületétől függően]
- 12 / 24 V egyenfeszültség
- Maximális teljesítmény 60 W
- 1 m vezeték MINI csatlakozókkal a gyors szerelés érdekében

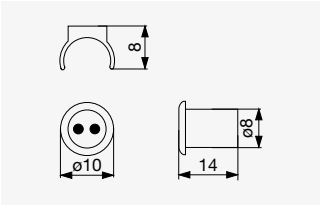

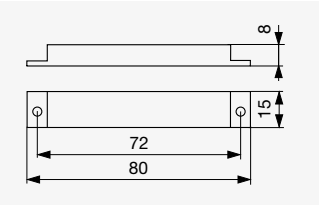

Érzékelő színe	Kód
Fekete	F003527
Fehér	F003528

Riex EC34
érintésmentes érzékelő

● Fekete

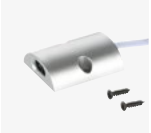

● Ezüst

- Érintés nélküli érzékelő – ki / bekapcsolja a világítást az érzékelő előtt integetve
- Felületre szerelés
- Maximális távolság kb. 6 cm [az ajtó felületétől függően]
- 12 / 24 V egyenfeszültség
- Maximális teljesítmény 60 W
- 1 m vezeték MINI csatlakozókkal a gyors szerelés érdekében

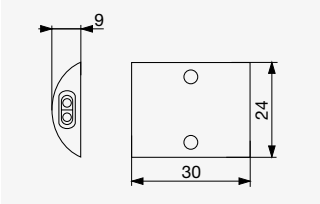

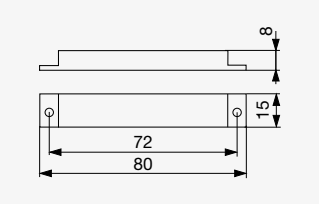

Érzékelő színe	Kód
Fekete	F003529
Ezüst	F003530

Riex EC44
mechanikus kapcsoló

● Fekete

○ Fehér

- Mechanikus kapcsolás
- 12 / 24 V egyenfeszültség
- Maximális teljesítmény 60 W
- 1,8 m vezeték MINI csatlakozókkal a gyors szerelés érdekében

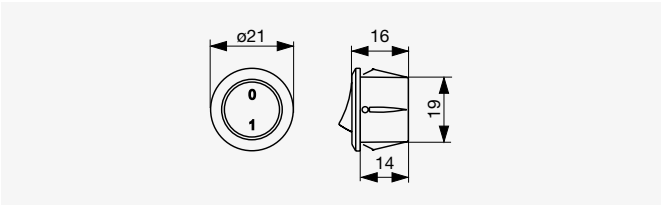

Szín kapcsoló	Kód
Fekete	F003540
Fehér	F003546

Riex EC38
vezeték nélküli érintőkapcsoló

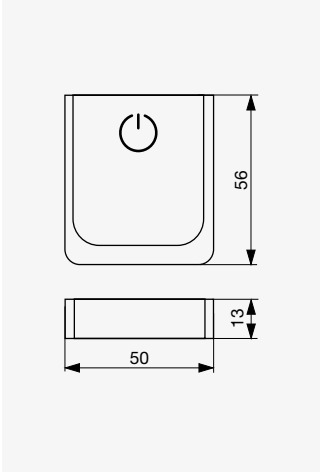

- Vezeték nélküli érintőkapcsoló
- Kapacitív funkció hosszan tartó érintéssel
- Működési távolság a vezérlőtől 20 m-ig [akadály nélkül]
- CR2032 gombelem, 2 év élettartam
- Riex EC41 és EC42 távirányítóval vezérelhető
- Egy kapcsoló akár 99 távirányítót képes vezérelni
- Süllyesztett vagy felületi szerelés

Érzékelő színe	Kód
Fekete	**F003534**

Riex EC39
vezetéknélküli PIR érzékelő

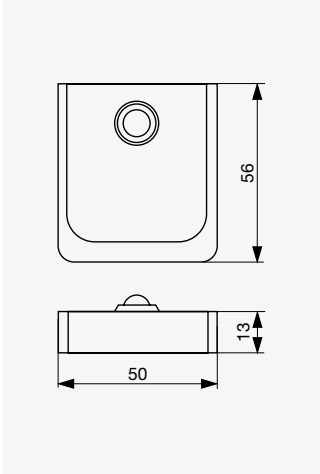

- Vezeték nélküli PIR érzékelő
- Érzékeny a távolságra, 1–3 m a mozgás irányától és intenzitásától függően
- Működési távolság a vezérlőtől 20 m-ig [akadály nélkül]
- CR2032 gombelem, 2 év élettartam
- Riex EC41 és Riex EC42 távirányítóval vezérelhető
- Egy kapcsoló akár 99 távirányítót képes vezérelni
- Süllyesztett vagy felületi szerelés

Érzékelő színe	Kód
Fekete	**F003535**

Párosítás:
- Húzza ki a vezérlőt az áramforrásból
- Csatlakoztassa újra, majd röviden nyomja meg a kapcsoló hátulján lévő gombot [ne a vezérlőn]
- A fény háromszor villog, amikor a párosítás megtörtént
- A párosítás megszüntetéséhez nyomja meg a hátul lévő gombot 3 másodpercig a visszakapcsolást követően

További funkciók:
- **F003534** Ajtókapcsoló beépített mágnessel
- **F003535** Fényerő-szabályozás hosszú érintéssel

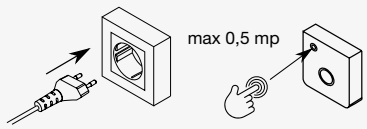

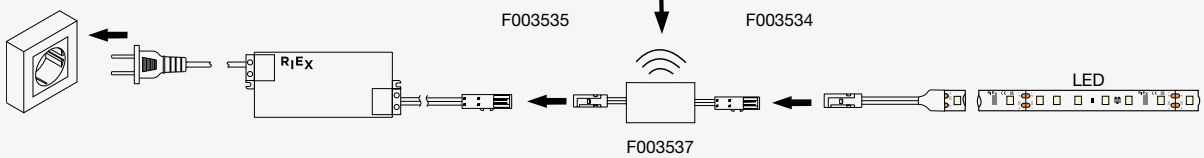

Riex EC41
vezeték nélküli vezérlő 1 kimenet

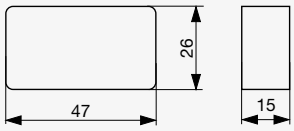

- Vezeték nélküli vezérlés
- Kapacitív funkció hosszan tartó érintéssel
- 12 / 24 V egyenfeszültség
- Maximális teljesítmény 60 W
- 0,2 m vezeték MINI csatlakozókkal a gyors szerelés érdekében
- Egy vezérlőegység akár 4 érzékelőt képes vezérelni

Típus	Kód
1 kimenet	**F003537**

Riex EC42
vezeték nélküli vezérlő 6 kimenet

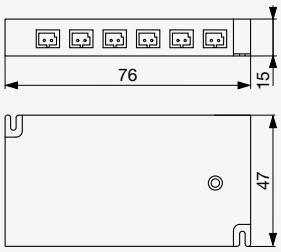

- Vezeték nélküli vezérlőegység a Riex EC38 és Riex EC39 érzékelőkkel való együttműködéshez
- Kapacitív funkció hosszan tartó érintéssel
- 12 / 24 V egyenfeszültség
- Maximális teljesítmény 90 W
- 0,2 m bemenő vezeték MINI csatlakozókkal a gyors telepítéshez + 6 MINI csatlakozó kimenet további fényforrások csatlakoztatásához
- Egy vezérlőegység akár 4 érzékelőt képes vezérelni
- A kettős bemenő kábelt ugyanahhoz a tápegységhez kell csatlakoztatni 60 W-nál nagyobb teljesítmény esetén

Típus	Kód
6 kimenet	**F003538**

Párosítás:
- Húzza ki a vezérlőt az áramforrásból
- Csatlakoztassa újra, majd röviden nyomja meg a kapcsoló hátulján lévő gombot [ne a vezérlőn]
- A fény háromszor villog, amikor a párosítás megtörtént
- A párosítás megszüntetéséhez nyomja meg a hátul lévő gombot 3 másodpercig a visszakapcsolást követően

További funkciók:
- **F003534** Ajtókapcsoló beépített mágnessel
- **F003535** Fényerő-szabályozás hosszú érintéssel

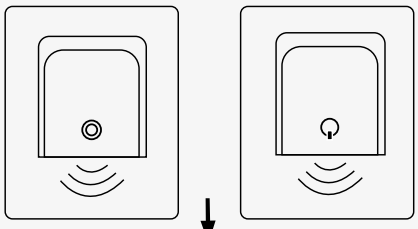

F003535 F003534

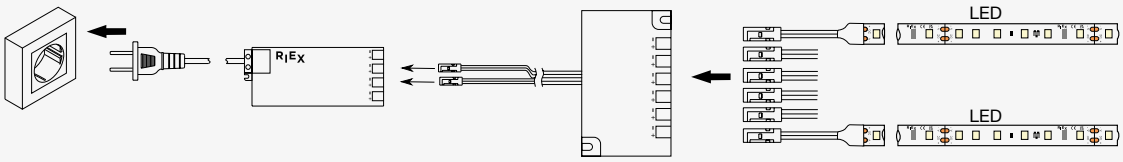

F003538

Riex EC51
érintés fényerő-szabályozó alumínium LED profilokhoz

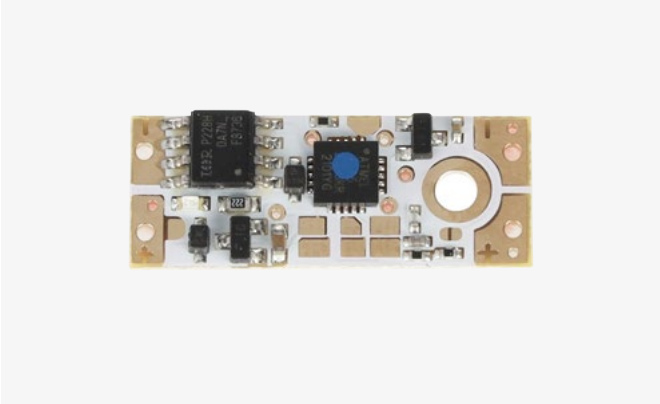

ⓘ **F007929**

- Érintésérzékeny kapcsoló – kapcsolja be / ki a fényt az LED profil bármely pontjának megérintésével, ahol telepített érzékelő van
- Az LED profil maximális hossza 3 m
- Fényerő-szabályozó funkció hosszú érintéssel
- Pozíció jelző világító dióda, ki lehet kapcsolni forrasztott jumperekkel.
- Méret: 10 × 27 mm, az LED profil minimális szélessége 10 mm
- Feszültség: 12 / 24 V DC
- Maximális teljesítmény: 90 W
- Telepítés forrasztással, tartalmaz rozsdamentes acél csavart a csatlakozáshoz
- Csak eloxált vagy nyers alumínium profilokkal működik akár 3 m hosszban, nem működik festett profilokkal [a festékréteg szigeteli az érintéstől származó jelet]
- A Riex tápegység ajánlott, nem működik földelt tápegységgel vagy akkumulátorral
- Az LED profilnak nem érintheti a falát vagy bármilyen más földelt tárgyat

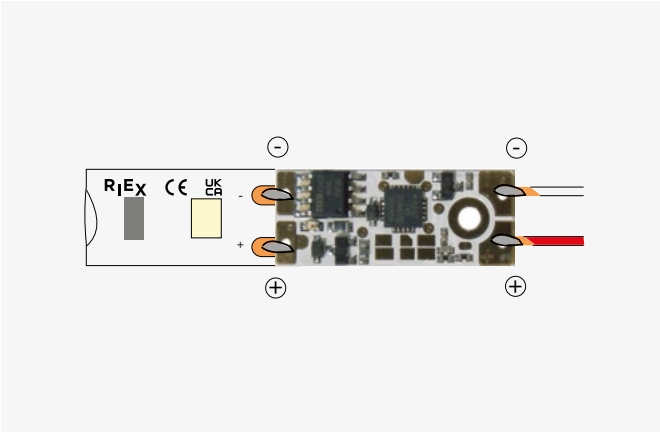

Útmutató

- Készítsen 2 mm átmérőjű furatot a profilban az érzékelő pozíciója szerint, készítsen menetet a mellékelt csavarral a szenzor nélkül [ajánlott].
- Forrassza be a bemeneti kábelt a bemeneti oldalon [közelebb a furathoz] és az LED szalagot a kimeneti oldalon a megfelelő polaritással [ajánlott forrasztópáka].
- Ügyeljen arra, hogy az ón vagy a kábel ne érintkezzen más részeivel az érzékelőnek, csak a forrasztott részekkel!
- Az érzékelő hátsó oldalára szigetelőszalagot kell felhelyezni a csatlakozás védelme érdekében az érzékelő és a profil között
- Helyezze a helyére, és csavarozza be a fúrt lyukba [finoman húzza meg]. Csak a tartalmazott rozsdamentes acél csavart használja

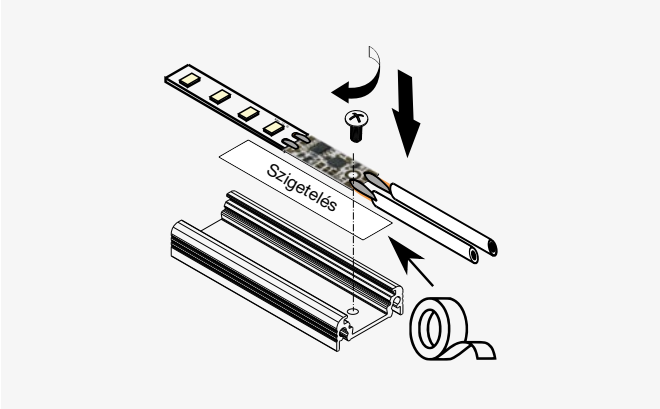

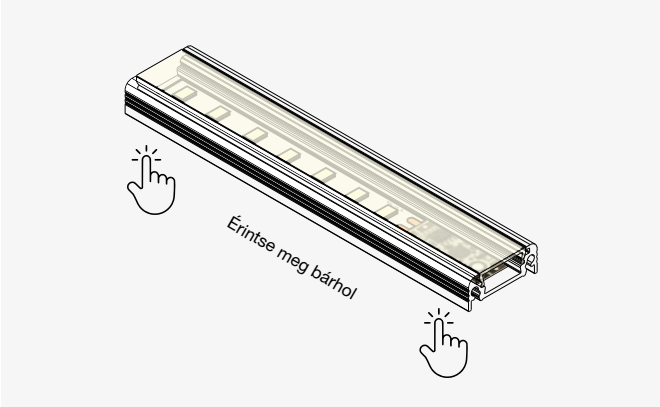

Pozíció jelző dióda színe	Kód
Kék	**F007929**
Fehér	**F007930**
Dióda nélkül	**F007931**

Riex EC52
érintésmentes fényerő-szabályozó az LED profilhoz CCT

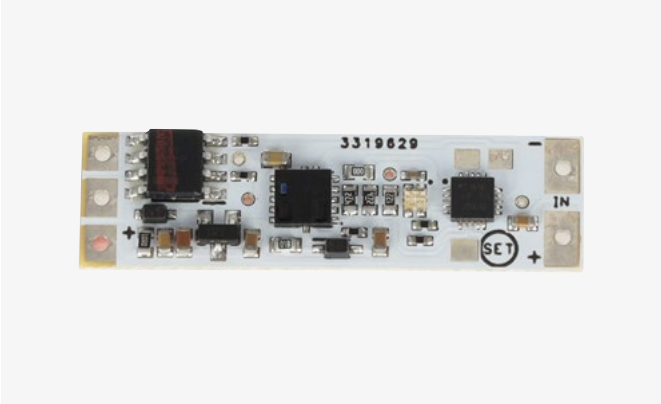

F007932

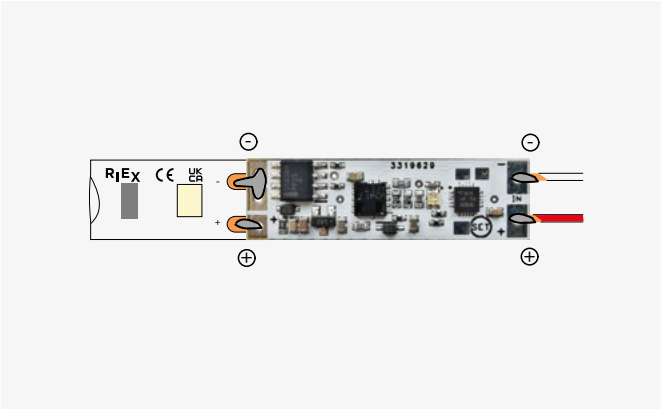

Egyszínű – csatlakoztatott kimenet

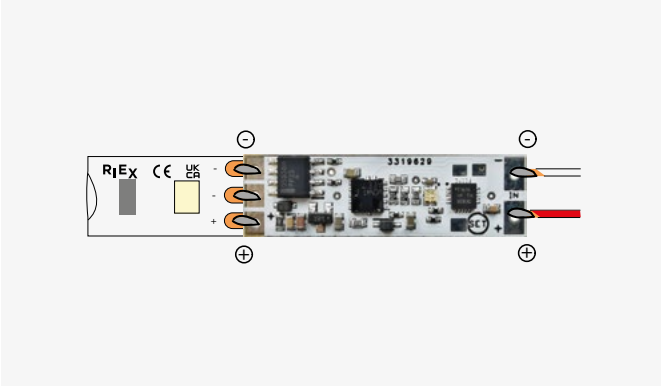

CCT [két színű] – minden csatorna csatlakoztatása

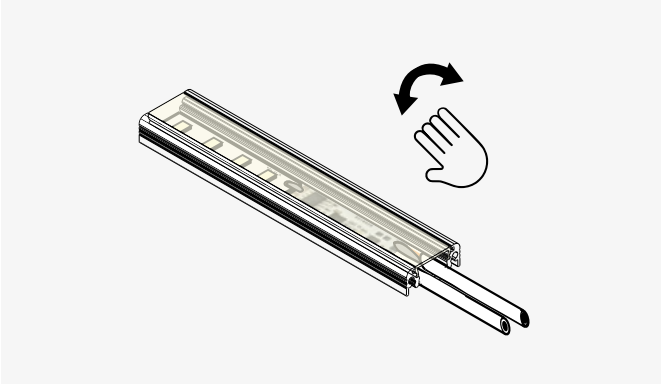

Integetés a szenzor fölött

- Érintésmentes érzékelő - kapcsolja be / ki a fényt a szenzor elött integetéssel
- Fényerő-szabályozó funkció hosszú eltakarással
- Használható CCT [két színű] LED szalagokhoz – Érintéssel beállítható jumper segítségével
- A fehér hőmérséklet megváltoztatásához kétszer integetés, majd hosszú eltakarás
- Méret: 10 × 35 mm, az LED profil minimális szélessége 10 mm
- Feszültség: 12 / 24 V DC
- Maximális teljesítmény: 90 W
- Telepítés forrasztással

Útmutató

- Forrasszon be egy bemeneti kábelt a bemeneti oldalon [IN], és az LED szalagot a kimeneti oldalon a megfelelő polaritással [ajánlott forrasztópáka]
- Egyszínű LED szalag esetén mindkét kimenetet össze kell forrasztani ónnal – lásd az utasításokat
- CCT [két színű] LED szalag esetén minden csatornát külön kell összekapcsolni – lásd az utasításokat
- Ügyeljen arra, hogy az ón vagy a kábel ne érintkezzen más részeivel az érzékelőnek, csak a forrasztott részekkel!
- Az érzékelő hátsó oldalára szigetelőszalagot kell felhelyezni a kábelek, az LED szalag és a profil közötti csatlakozás védelme érdekében
- Az egyszínű funkcióból CCT funkcióra való váltáshoz érintse meg az ugrópontot 5 másodpercig, majd a vezérlő LED többszínűen villog, végül a LED-nek pirosnak kell lennie
- Egy másik hosszú érintéssel 5 másodpercig az érzékelőt a LED szalag típusának almenübe kapcsolja át. A színt a pirosról a sárgára érintés hosszú, majd megerősítésével rövid érintéssel változtathatja meg 5 másodpercig

Kód
F007932

Riex EC54
érintéses fényerő-szabályozó a CCT LED profilhoz

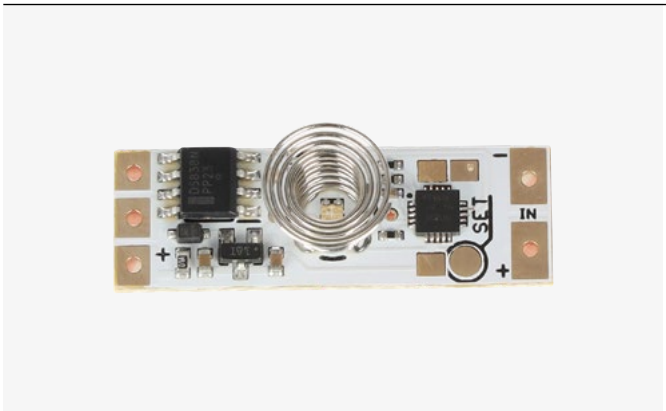

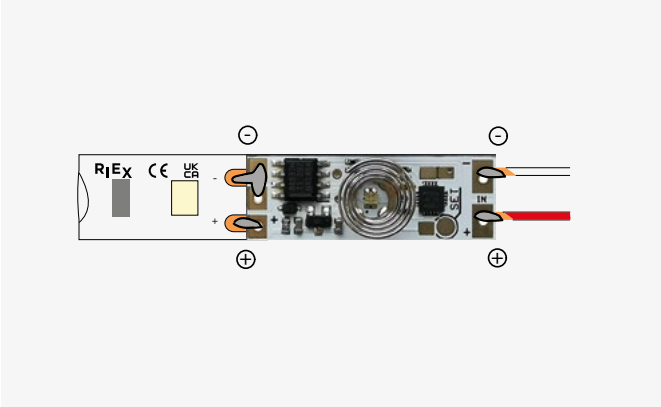

ⓘ Egyszínű - csatlakoztatott kimenet

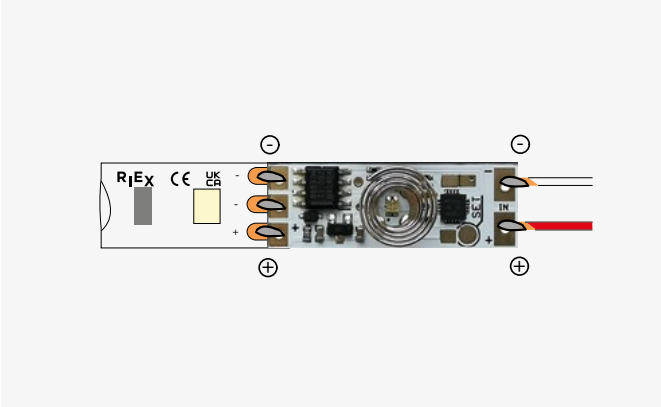

ⓘ CCT [két színű] - minden csatorna csatlakoztatása

- Érintéses érzékelő - kapcsolja be / ki a fényt az érzékelő megérintésével - rugalmas borítás a LED szalagokon [diffúzor]
- Fényerő-szabályozó funkció hosszú érintéssel
- Használható CCT [két színű] LED szalagokhoz - érintéssel beállítható ugrópont
- A fehér hőmérséklet megváltoztatásához kétszeri érintés [dupla kattintás]
- Méret: 10 × 35 mm, az LED profil minimális szélessége 10 mm
- Feszültség: 12 / 24 V DC
- Maximális teljesítmény: 90 W
- Telepítés forrasztással

Útmutató

- Forrasszon be egy bemeneti kábelt a bemeneti oldalon [IN], és az LED szalagot a kimeneti oldalon a megfelelő polaritással [ajánlott forrasztópáka].
- Egyszínű LED szalag esetén mindkét kimenetet össze kell forrasztani ónnal - lásd az utasításokat
- CCT [két színű] LED szalag esetén minden csatornát külön kell összekapcsolni - lásd az utasításokat
- Ügyeljen arra, hogy az ón vagy a kábel ne érintkezzen más részeivel az érzékelőnek, csak a forrasztott részekkel!
- Az érzékelő hátsó oldalára szigetelőszalagot kell felhelyezni a kábelek, az LED szalag és a profil közötti csatlakozás védelme érdekében
- Az egyszínű funkcióból CCT funkcióra való váltáshoz érintse meg egy papírklip [vagy hasonló fém tárgy] SET ugrópontot 5 másodpercig, majd a vezérlő LED többszínűen villog, végül a LED-nek fehérnek kell lennie
- Érintse meg a SET ugrópontot rövid ideig a színről fehérről pirosra történő változtatáshoz
- Érintse meg a rugót rövid ideig a színről pirosról sárgára történő változtatáshoz
- Érintse meg a SET ugrópontot rövid ideig a változtatás megerősítéséhez, a vezérlő LED többszínűen villog

Kód
F007934

Riex EC47
Wifi vezérlő Tuya egyszínű

- Egyszínű Wi-Fi vezérlő LED szalagokhoz és lámpákhoz
- Egyszínű LED lámpákhoz tervezve
- Kompatibilis a Tuya megoldással, Bluetooth is használható
- Feszültség: 12 / 24 V DC
- 2 kimenet 7,5 A-ig, összesen 15 A
- Max. teljesítmény: 180 W [12 V], 240 W [24 V]
- Támogatja a WiFi 2,4 GHz 802.11 b / g / n-t
- Készenléti fogyasztás: <0,5 W
- Bemenet: csatlakozó
- Kimenet: csatlakozó
- Kompatibilis a Riex távirányítóval

Útmutató
- Telepítse a Tuya Smart alkalmazást [QR-kód vagy áruház]
- Regisztráljon vagy jelentkezzen be a fiókjába [korlátozott funkcionalitás lehetséges fiók nélkül]
- Csatlakoztassa a tápkábeleket és a kimeneteket az utasítás diagramjának megfelelően
- Csatlakoztassa a vezérlőt a tápegységhez, nyomja meg a „SET” gombot hosszú ideig, vagy kapcsolja ki / be 4-szer
- Nyissa meg az alkalmazást, a telefon automatikusan észleli a készüléket, ha nem, kattintson a „+” -ra, és válassza ki az „új eszköz hozzáadása” lehetőséget
- Kövesse az utasításokat, és fejezze be a párosítást
- Működik külön dedikált távirányítóval is
- Vezérelje a fényeket telefonnal vagy távirányítóval

Kód
F007939

Riex EC49
Wifi vezérlő Tuya többszínű

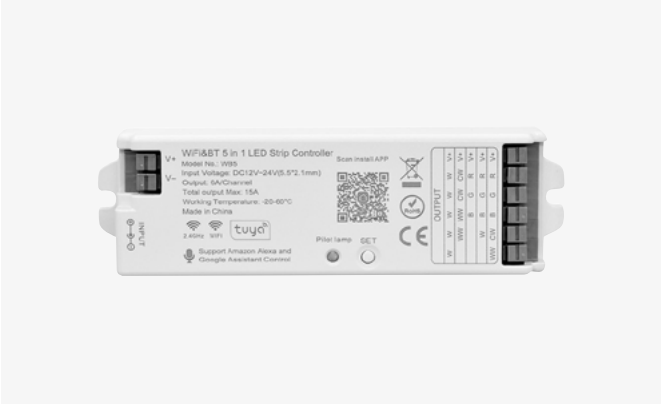

- Univerzális Wi-Fi vezérlő LED szalagokhoz és lámpákhoz
- Egyszínű, CCT, RGB, RGBW, RGBWW LED lámpákhoz tervezve
- Kompatibilis a Tuya megoldással, Bluetooth is használható
- Feszültség: 12 / 24 V DC
- 6 kimenet 6 A-ig, összesen 15 A
- Max. teljesítmény: 180 W [12 V], 240 W [24 V]
- Támogatja a WiFi 2,4 GHz 802.11 b / g / n-t
- Készenléti fogyasztás: <0,5 W
- Bemenet: csatlakozó nyomógombokkal
- Kimenet: csatlakozó nyomógombokkal
- Kompatibilis a Riex távirányítóval

Útmutató

- Telepítse a Tuya Smart alkalmazást [QR-kód vagy alkalmazás áruház]
- Regisztráljon vagy jelentkezzen be a fiókjába [korlátozott funkcionalitás lehetséges fiók nélkül]
- Csatlakoztassa a tápkábeleket és a kimeneteket az utasítás diagramjának megfelelően
- Csatlakoztassa a vezérlőt a tápegységhez, nyomja meg a „SET” gombot hosszú ideig, vagy kapcsolja ki / be 4-szer
- Nyissa meg az alkalmazást, a telefon automatikusan észleli a készüléket, ha nem, kattintson a „+” -ra, majd válassza ki az „új eszköz hozzáadása” lehetőséget
- Kövesse az utasításokat, és fejezze be a párosítást
- Működik külön dedikált távirányítóval is
- Vezérelje a fényeket telefonnal vagy távirányítóval
- A csatlakoztatott LED lámpa szerinti mód megváltoztatásához [egyszínű / CCT / RGB stb.] nyomja meg a „SET” gombot - az információs dióda megváltoztatja a színét

Kód
F007940

Módok és LED színek:

Fehér	Sárga	Piros	Zöld	Kék
Egyszínű	CCT	RGB	RGBW	RGB+CCT

Állapotfény jelzés:

Piros	Zöld	Piros villogó	Kék
Hálózatról leválasztva	Csatlakozva	Várakozás a SmartLink-re	Wifi router nincs kapcsolatban, de még mindig vezérelhető

Riex EC49
távirányító 4 zónás univerzális

- Univerzális távirányító a Riex EC47 / EC49 vezérlőhöz
- Egyszínű, CCT, RGB, RGBW, RGBWW LED lámpák vezérlése [a Riex EC47 csak egyszínű]
- 4 független zóna lehetővé teszi 4 vezérlő csoport vezérlését
- Működési tartomány akár 30 m [akadálymentes]

Útmutató
- Párosítás - nyomja meg a kikapcsoló gombot legalább 10 másodpercig. Bekapcsolás után nyomja meg 3-szor a „I" zóna gombot azon a zónán, amelyhez csatlakozni szeretne
- A lámpa 3-szor villog, amikor a kapcsolat sikeresen létrejött
- Szétválasztás - kapcsolja ki legalább 10 másodpercig Bekapcsolás után nyomja meg 5-ször az „I" zóna gombot azon a zónán, amelyet le szeretne kapcsolni
- A lámpa 10-szer villog, amikor a szétválasztás sikeres

Kód
F007941

Riex EC47 / EC49
távirányító két színű

- Univerzális távirányító a Riex EC44 / EC49 vezérlőhöz
- Egyszínű vagy CCT LED lámpák vezérlése [a Riex EC47 esetében csak egyszínű]
- 4 független zóna lehetővé teszi 4 vezérlő csoport vezérlését
- Működési tartomány akár 30 m [akadálymentes]

Útmutató
- Párosítás - kapcsolja ki legalább 10 másodpercig Bekapcsolás után nyomja meg 3-szor az „I" zóna gombot azon a zónán, amelyhez csatlakozni szeretne
- A lámpa 3-szor villog, amikor a kapcsolat sikeresen létrejött.
- Szétválasztás - kapcsolja ki legalább 10 másodpercig Bekapcsolás után nyomja meg 5-ször az „I" zóna gombot azon a zónán, amelyet le szeretne kapcsolni
- A lámpa 10-szer villog, amikor a szétválasztás sikeres

Kód
F007943

Riex EC91
elosztó

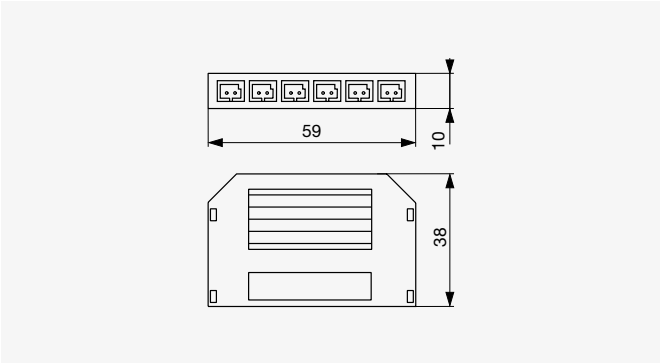

- Elosztó 12 / 24 V
- 6 kimenet MINI csatlakozókkal a gyors telepítéshez
- 12 / 24 V egyenfeszültség
- Maximális teljesítmény 60 W, egy kimenet maximum 30 W
- 1,8 m vezeték MINI csatlakozókkal

Típus	Kód
6 kimenet	F003542

Riex EC94
elosztó kábel 2 kimenettel

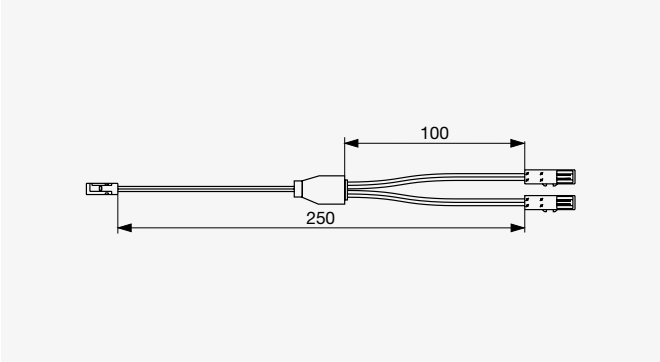

- Kimenet felosztása a tápegységtől vagy az érzékelőtől
- Hossz: 0,2 m, MINI csatlakozók 1× apa + 2× anya
- Maximális terhelés 60 W

Típus	Kód
2 kimenet	F003545

Riex EC92
hosszabbító kábel

- Hosszabbító vezeték MINI csatlakozóval 12 / 24 V
- Hossz: 1,8 m, MINI csatlakozók apa + anya
- Maximális terhelés 60 W

Hosszúság [m]	Kód
1,8	F003543

Riex EC93
forrasztható vezeték

- A tápegység kimenetéhez vagy az érzékelőhöz való csatlakozáshoz LED-szalagokkal 12 / 24 V
- Hossz: 1,8 m, MINI csatlakozó apa + szabad vég
- Maximális terhelés 60 W

Hosszúság [m]	Kód
1,8	F003544

Riex EC20
vezeték 2 × 0,5 mm²

- Hosszabb, nagyobb teljesítményű rendszer telepítéséhez ajánlott
- Kompatibilis a vezeték csatlakozókkal
- Fekete / piros vezeték, 20 AWG, maximum 300 V

Hosszúság [m]	Kód
25 m	F004860

Riex EC10
gyors csatlakozó vezetékhez

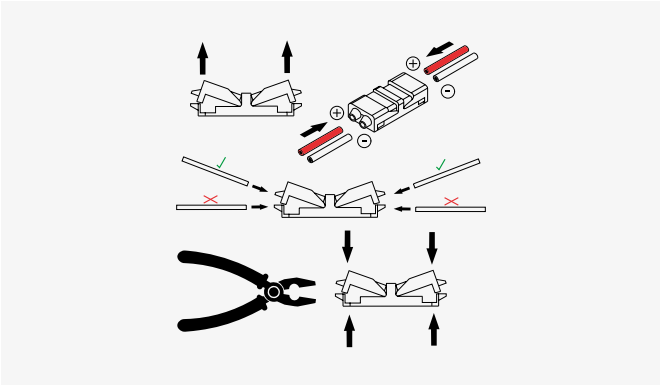

- 2 vezeték csatlakoztatásához, 0,34–0,78 mm², 22–18 AWG
- Gyors csatlakozás – helyezze be a vezetékeket, majd nyomja össze fogóval, ne csupaszítsa le a vezetékeket!
- 12 / 24 / 230 V feszültség
- Maximális áramerősség: 9 A, teljesítmény 108 W [12 V] / 216 W [24 V], 500 W [230 V]
- Beltéri használatra, IP20

Típus	Kód
Kábel csatlakozó	F004856

Riex EC11
T alakú toldó gyors csatlakozó

- T alakú toldások létrehozásához, 0,34–0,78 mm² vezetékekhez, 22–18 AWG
- Gyors csatlakozás – helyezze be a vezetékeket, majd nyomja össze fogóval, ne csupaszítsa le a vezetékeket!
- 12 / 24 / 230 V feszültség
- Maximális áramerősség: 9 A, teljesítmény 108 W [12 V] / 216 W [24 V], 500 W [230 V]
- Beltéri használatra, IP20

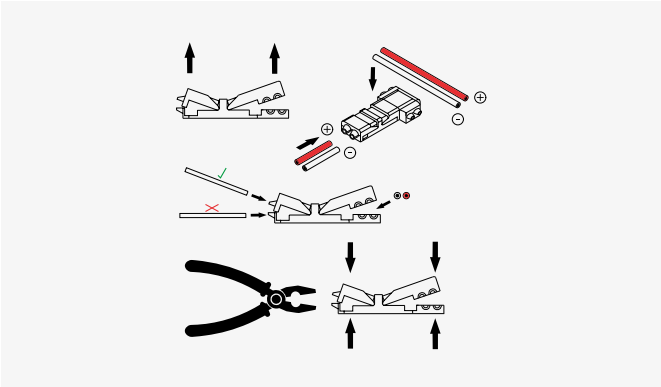

Típus	Kód
T-alakú toldó csatlakozó	F004857

Riex EC01
gyors csatlakozó 2× LED szalag

- 2 LED-szalag csatlakoztatásához
- Gyors csatlakozás – helyezze be a LED-szalagba, majd nyomja össze fogóval
- IP20 LED-szalagokhoz tervezve, egyéb típusokhoz le kell csupaszítani
- Összenyomás előtt ellenőrizze a polaritást – nem eltávolítható
- Keskeny kivitel – illeszkedik az alumínium profilokhoz*
- 12 / 24 V feszültség
- Maximális áramerősség: 5 A, teljesítmény 60 W [12 V] / 120 W [24 V]
- Beltéri használatra, IP20

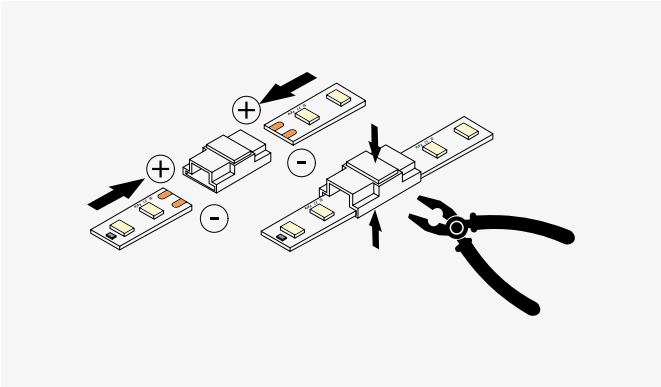

LED-szalag szélessége [mm]	Kód
8	F004851
10	F004852

* A LED-profil minimális belső szélessége 10 mm a 8 mm széles LED-szalagok és 12 mm a 10 mm széles LED-szalagok esetében, minimális belső magasság: 4,3 mm.

Riex EC02
gyors csatlakozó vezeték × LED szalag

- LED-szalag csatlakoztatásához vezetékkel
- Gyors csatlakozás – helyezze be a LED-szalagba és a vezetékbe, majd nyomja össze fogóval
- 0,5 mm² vezetékekhez alkalmas, 20 AWG, ne csupaszítsa le a vezetékeket!
- IP20 LED-szalagokhoz tervezve, egyéb típusokhoz le kell csupaszítani
- Összenyomás előtt ellenőrizze a polaritást – nem eltávolítható*
- Keskeny kivitel – illeszkedik az alumínium profilokhoz*
- 12 / 24 V feszültség
- Maximális áramerősség: 5 A, teljesítmény 60 W [12 V] / 120 W [24 V]
- Beltéri használatra, IP20

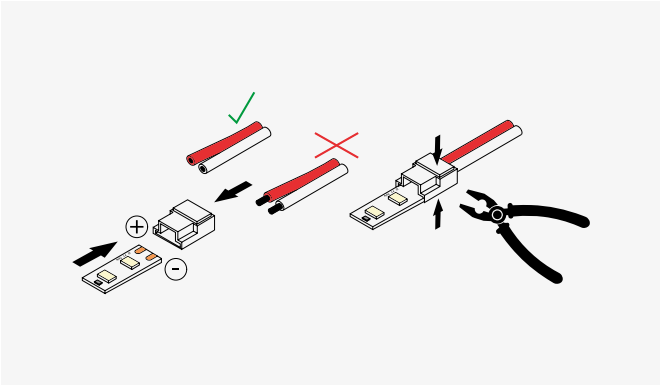

LED-szalag szélessége [mm]	Kód
8	F004853
10	F004854

* A LED-profil minimális belső szélessége 10 mm a 8 mm széles LED-szalagok és 12 mm a 10 mm széles LED-szalagok esetében, minimális belső magasság: 4,3 mm.

Riex EC03
gyors csatlakozó 2 × COB LED szalag

- 2 COB LED-szalag csatlakoztatásához
- Gyors csatlakozás – helyezze be a COB LED-szalagba, majd nyomja össze fogóval
- Minimális rés és átlátszó ház a folyamatos vonal megőrzéséhez
- Összenyomás előtt ellenőrizze a polaritást – nem eltávolítható
- Keskeny kivitel – illeszkedik az alumínium profilokhoz*
- 12 / 24 V feszültség
- Maximális áramerősség: 5 A, teljesítmény 60 W [12 V] / 120 W [24 V]
- Beltéri használatra, IP20

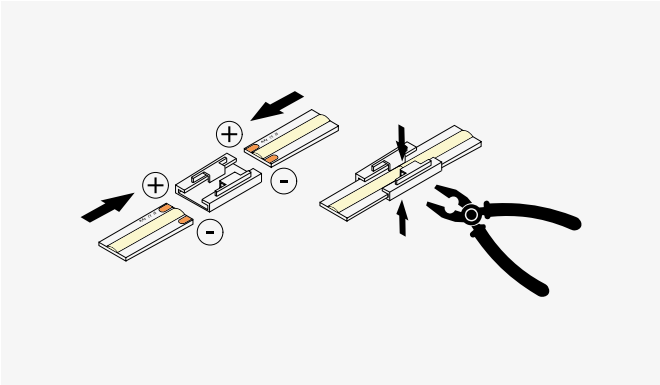

LED-szalag szélessége [mm]	Kód
10	F004855

* A LED-profil minimális belső szélessége 11,6 mm, magasság: 3,3 mm.

Riex EC06
sarok csatlakozó

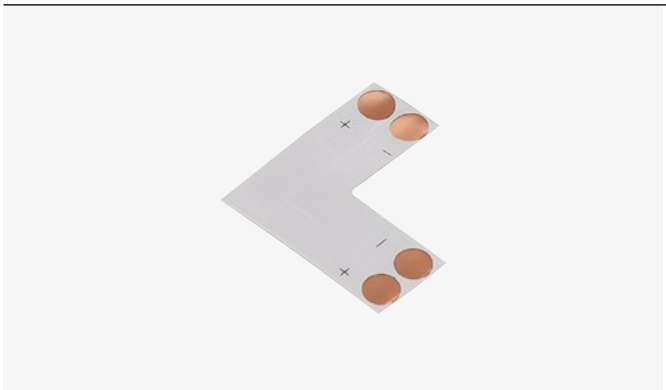

- Sarok csatlakozáshoz
- Forrasztható vagy EC01 gyorscsatlakozóval csatlakoztatható
- 12 / 24 V feszültség
- Maximális áramerősség: 3 A, teljesítmény 36 W [12 V] / 72 W [24 V]
- Beltéri használatra, IP20

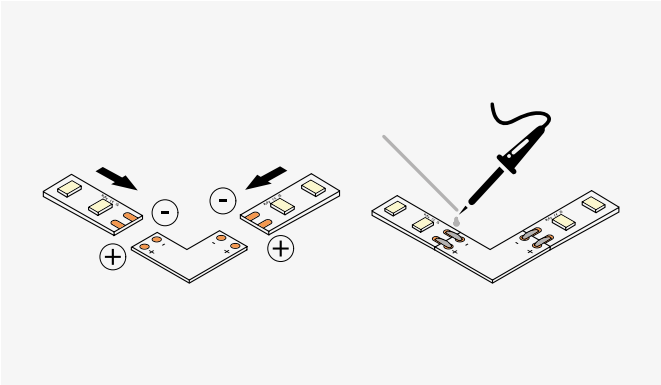

LED-szalag szélessége [mm]	Kód
8	F004858
10	F004859

Riex EC16
szorító a LED szalaghoz

- Bilincsek a LED-szalagok csatlakoztatásának biztosításához
- A leválás megakadályozására, ajánlott az elején a vezetékek súlyának megtartásához
- Átlátszó
- Rögzítés csavarral
- IP20 LED-szalagokhoz [nem vízálló]

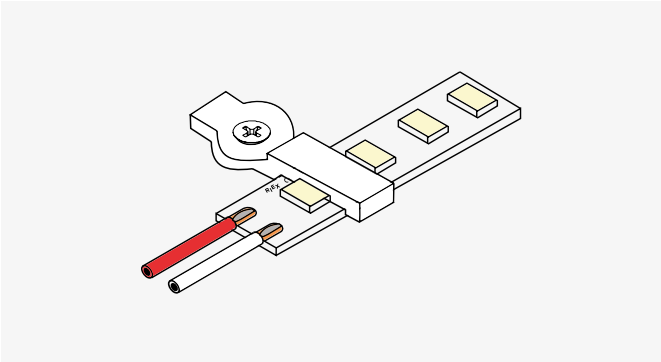

LED-szalag szélessége [mm]	Kód
8	F004861
10	F004862

TARTALOM

Elektromos aljzatok

- Megoldás a bútorok kiegészítésére elektromos berendezésekkel
- Előkészítve a gyors beszerelésre

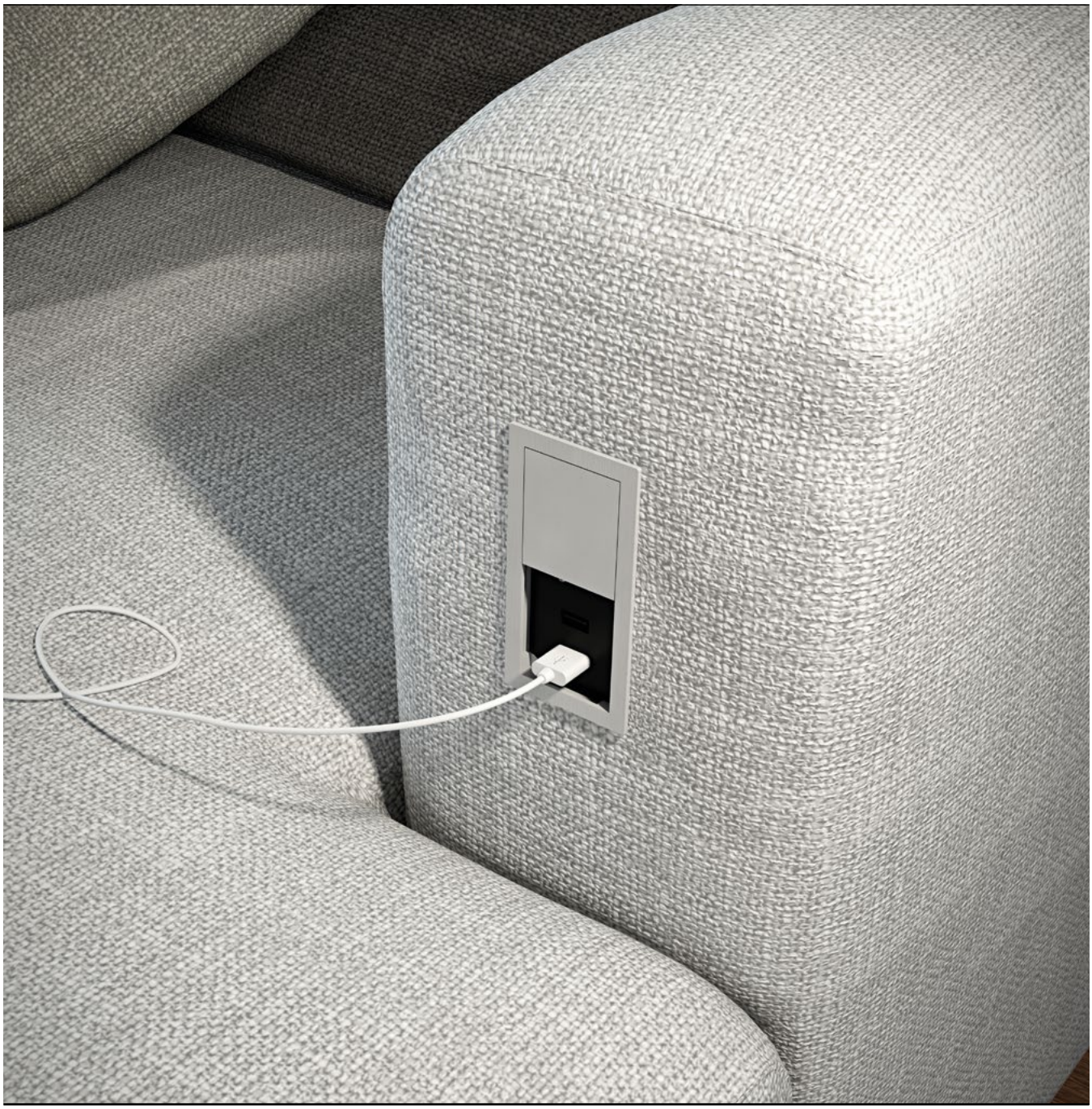

Aljzat típusok

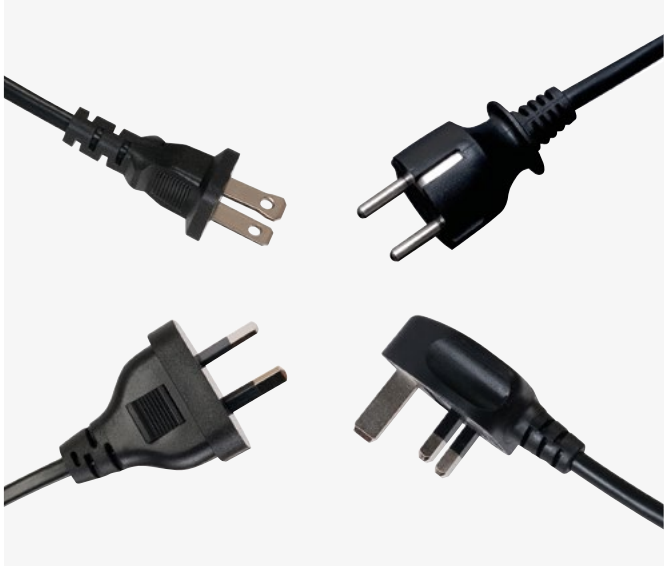

Aljzat típus	Kód	Rajz	Mely országokban használatos
Francia	Típus E		B, CZ, F, PL, SK
Schuko	Típus F		AT, BG, BY, DE, EE, ES, FI, GR, HR, HU, IT, LT, LV, MK, NL, NO, RO, RS, SE, SI, UA és a legtöbb más Európai uniós ország
UK	Típus G		UK

Riex ED55
pop-up emelős aljzat USB töltővel

- A keskeny kivitel minimális helyet igényel
- Alumínium ház, 8–45 mm vastagsághoz tervezve
- 2 m tápvezeték csatlakozóval
- Gyors töltés 3.0 USB kimenettel

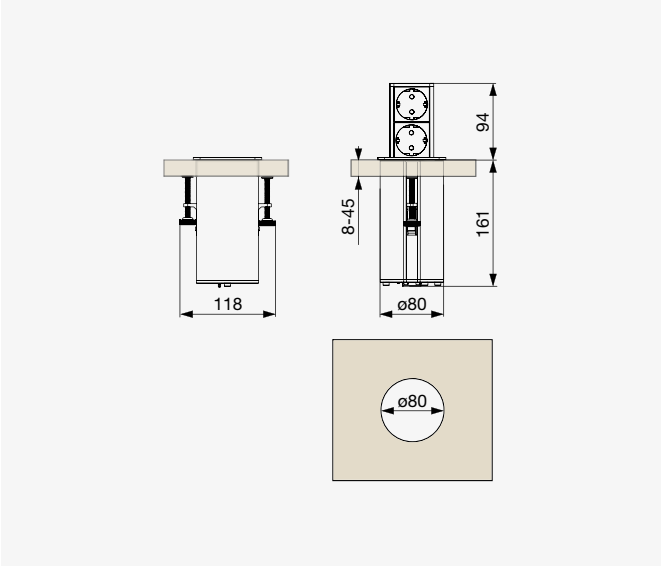

Aljzat típus	Hálózati aljzatok	Egyéb eszköz	Szín	Kód
Schuko F típus	2	×	Fekete / rozsdamentes acél	**F003644**
	1	1× USB A + 1× USB C	Fehér / rozsdamentes acél	**F003646**
Francia típus E	2	×	Fekete / rozsdamentes acél	**F003645**
	1	1× USB A + 1× USB C	Fehér / rozsdamentes acél	**F003647**

Riex ED56
elektromos csatlakozó

- A keskeny kivitel minimális helyet igényel
- Alumínium ház, fekete műanyag + ezüst-eloxált
- 0,4 m tápvezeték GST18 csatlakozóval
- Vezetékek Riex ED61 és Riex ED62 GST csatlakozóval ezen az oldalon: 13.60
- Üres pozíció testreszabáshoz keystone modullal, lásd ezen az oldalon: 13.60

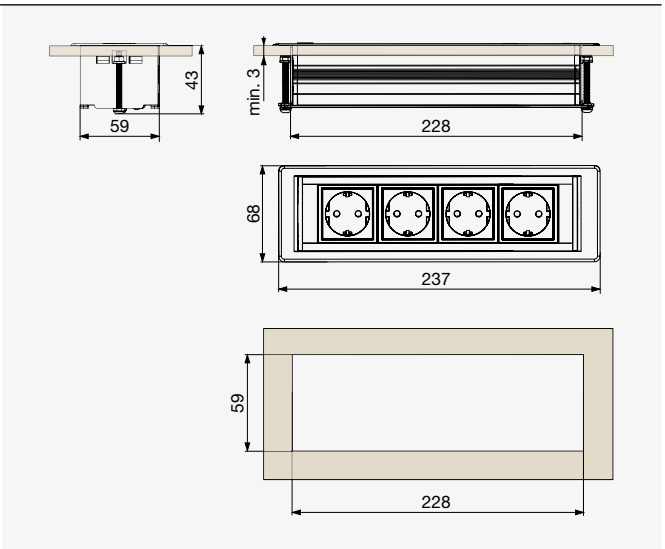

Aljzat típus	Hálózati aljzatok	Egyéb eszköz	Szín	Kód
Schuko F típus	4	×	Fekete	**F003648**
	3	1× üres modul	Szálcsiszolt alumínium	**F003642**
Francia típus E	4	×	Fekete	**F003649**
	3	1× üres modul	Szálcsiszolt alumínium	**F003643**

Riex ED57
elektromos csatlakozó fedőlappal

- A keskeny kivitel minimális helyet igényel
- Alumínium ház, fekete műanyag + ezüst-eloxált
- 0,4 m tápvezeték GST18 csatlakozóval
- Vezetékek Riex ED61 és Riex ED62 GST csatlakozóval ezen az oldalon: 13.60

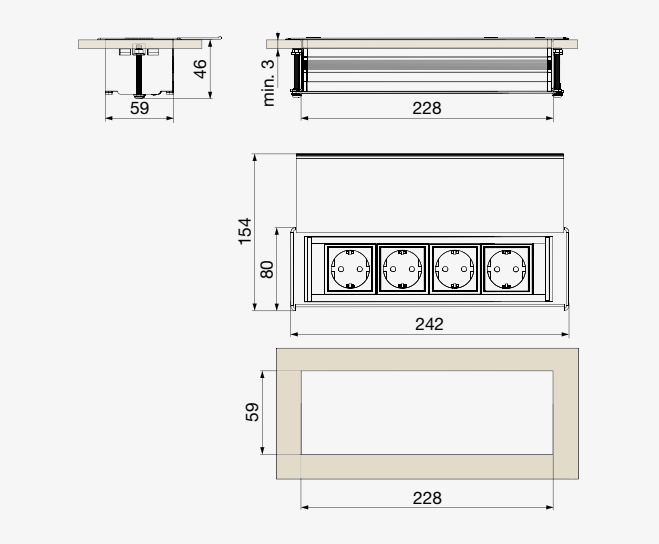

Aljzat típus	Hálózati aljzatok	Kód
Schuko F típus	4	**F003650**
Francia típus E	4	**F003651**

Riex ED61
tápkábel GST

- Elektromos csatlakozáshoz
- GST18 csatlakozó

Hosszúság [mm]	Kód
2000	F003652
3000	F003653

Riex ED62
csatlakozó kábel GST

- Több aljzat közötti csatlakozáshoz
- GST18 csatlakozó apa + anya

Hosszúság [mm]	Kód
2000	F003654
3000	F003655

Riex ED65
keystone és kiegészítők

F003658

F003659

- Üres modulokba történő telepítéshez
- Fekete szín

F003660

F003661

F003662

F003663

Típus	Kód
RJ45 kat. 6 [F / F]	F003658
HDMI [F / F]	F003659
Keystone USB 3.0 [A / A]	F003660
Keret 1 keystone modulhoz	F003661
Keret 2 keystone modulhoz	F003662
Takaróelem az üres modulra	F003663

Riex ED12
hálózati aljzat szorítóval és USB töltővel

- 1× USB A és 1× USB C 18 W gyors töltő
- Fekete ház és modulok
- 2 m tápvezeték csatlakozóval

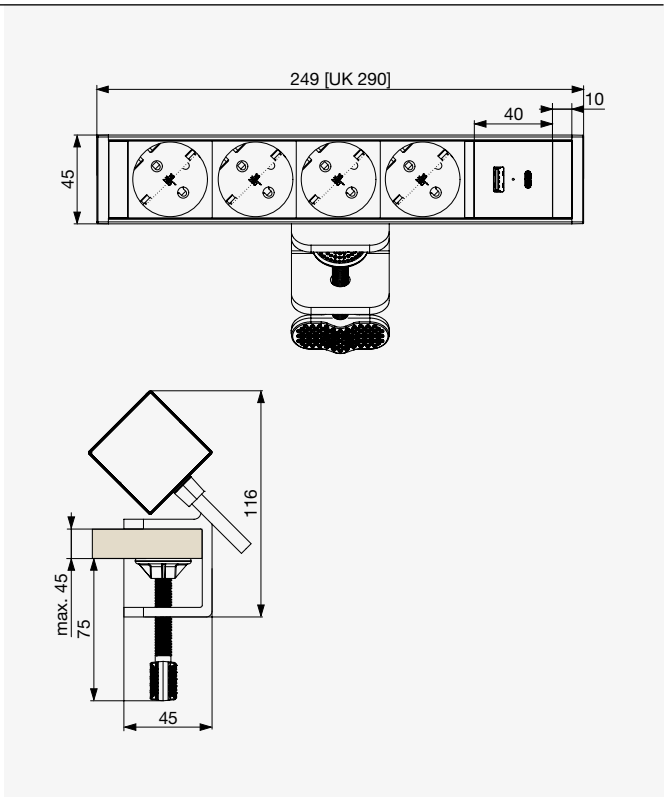

ⓘ **F004865**

Aljzat típus	Hálózati aljzatok	Egyéb eszköz	Kód
Schuko F típus	4	1× USB A + 1× USB C	**F004866**
Francia típus E	4		**F004865**
UK típus G	4		**F004867**

Riex ED14
asztali csatlakozó

- Fekete ház és modulok
- 2 m tápvezeték csatlakozóval

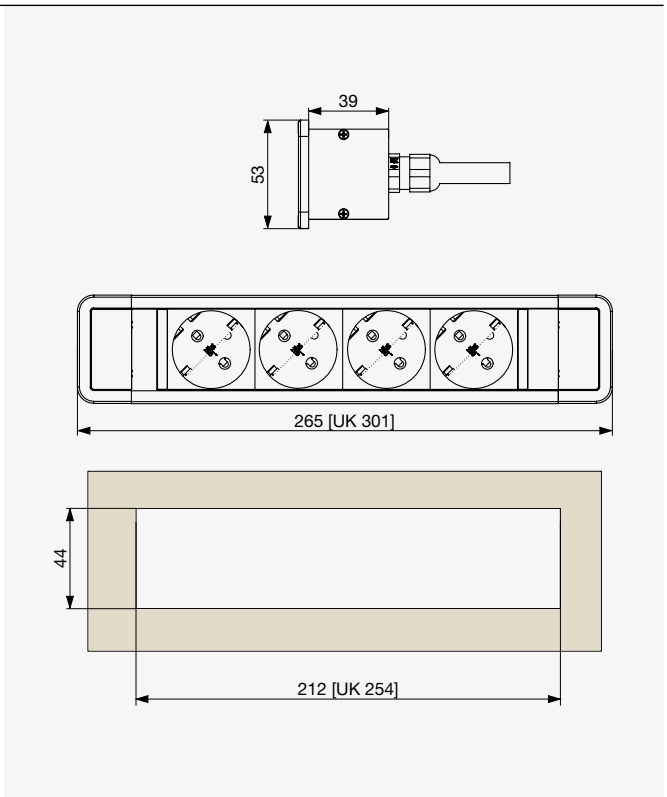

ⓘ **F004870**

Aljzat típus	Hálózati aljzatok	Kód
Schuko F típus	4	**F004869**
Francia típus E	4	**F004868**
UK típus G	4	**F004870**

Riex ED15
flip-up hálózati aljzat USB töltővel

- 1× USB A és 1× USB C 18 W gyors töltő
- Szálcsiszolt rozsdamentes acél ház és fekete modulok
- 2 m tápvezeték csatlakozóval

F004871

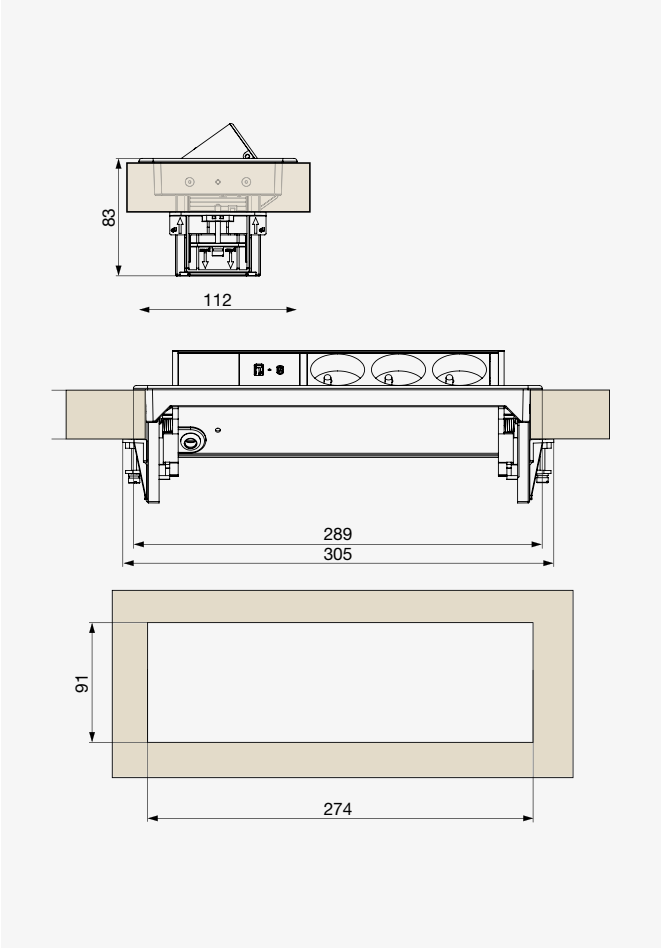

Aljzat típus	Hálózati aljzatok	Egyéb eszköz	Kód
Francia típus E	3	1× USB A + 1× USB C	F004871
Schuko F típus	3		F004872
UK típus G	3		F004873

Bachmann Twist

- Elektromos aljzat forgó fedéllel
- 2 m tápvezeték csatlakozóval

ⓘ F004919

ⓘ F004920

ⓘ F004922

Aljzat típus	Hálózati aljzatok	Szín	Kód
Schuko F típus	2	Rozsdamentes acél utánzat	F004919
		Matt fekete	F004921
		Matt fehér	F004923
Francia típus E	2	Rozsdamentes acél utánzat	F004918
		Matt fekete	F004920
		Matt fehér	F004922

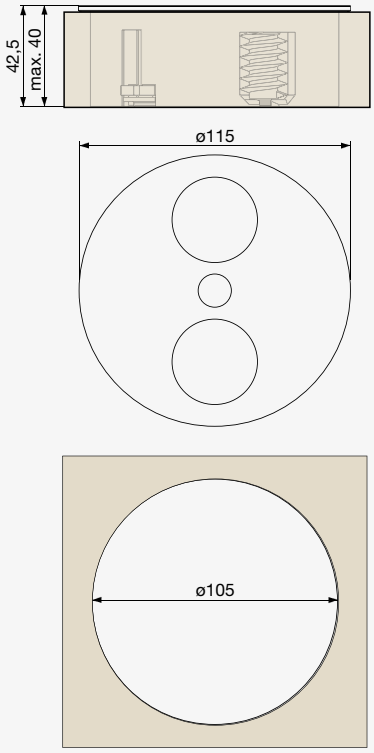

Bachmann Pix

- Egyetlen elektromos csatlakozóaljzat modern kialakítással
- Kis szerelési átmérő: 56 mm
- Testre szabható a cserélhető gyűrűnek köszönhetően, fehér és fekete mellékelve
- 0,2 m tápvezeték GST18 csatlakozóval
- Vezetékek Riex ED61 és Riex ED62 GST csatlakozóval ezen az oldalon: 13.60

ⓘ F004919

ⓘ F004927

Aljzat típus	Hálózati aljzatok	Kód
Schuko F típus	1	F004924
Francia típus E	1	F004925
UK típus G	1	F004926
1× üres pozíció*		F004927

* Üres pozíció testreszabáshoz keystone modullal, lásd ezen az oldalon: 13.64.

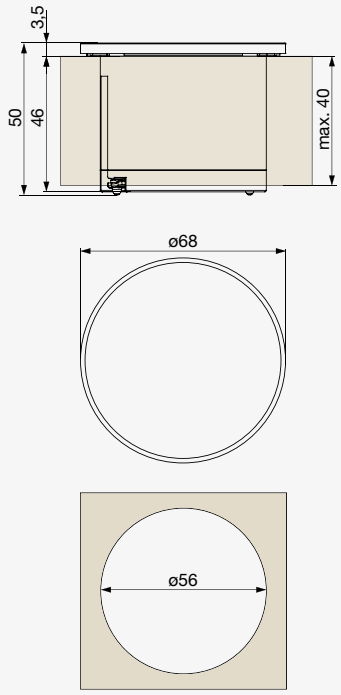

● Bachmann Pix kiegészítők

Forgó fedél megfelelő dekoratív gyűrűvel együtt. Fedelek minden országhoz és csatlakozási variációhoz.

- Fedélkészlet

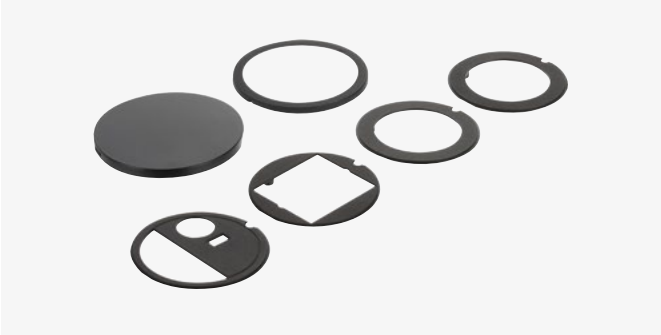

● Matt fekete

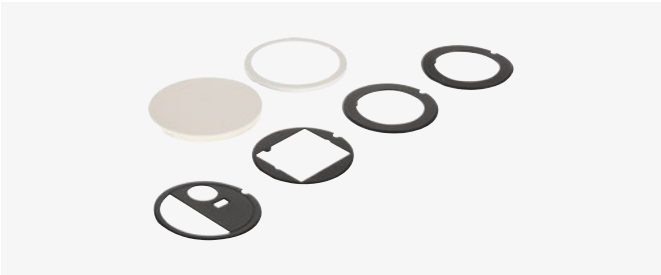

○ Matt fehér

Szín	Kód
Matt fekete	F004928
Matt fehér	F004929

● Bachmann Keystones és kiegészítők

A Bachmann Pix családdal való testreszabáshoz üres pozícióval.

ⓘ F004930

ⓘ F004931

ⓘ F004932

ⓘ F004933

ⓘ F004934

ⓘ F004935

Típus	Kód
Keret 1 keystone modulhoz	F004930
Keret 2 keystone modulhoz	F004931
Takaróelem az üres modulra	F004932
Keystone RJ45 CAT6A [F / F]	F004933
Keystone HDMI class [F / F]	F004934
Keystone USB 3.0 [A / A] egyenes	F004935

● SFL Cizo

- Kihúzható csatlakozóaljzat
- A keskeny kivitel minimális helyet igényel
- Fém ház, 15–45 mm vastagsághoz tervezve
- 2 m tápvezeték csatlakozóval

○ Matt fehér

● Matt fekete

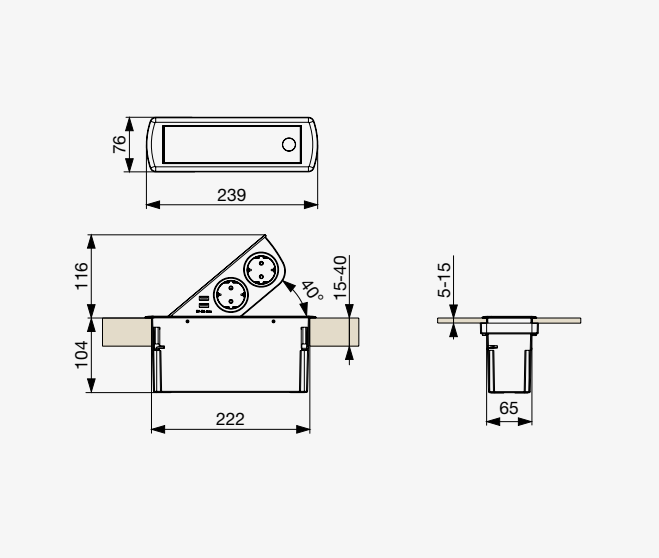

Aljzat típus	Hálózati aljzatok	Egyéb eszköz	Szín	Kód
Schuko F típus	2	2× USB A	Matt fekete	F003416
			Matt fehér	F003418
Francia típus E	2	2× USB A	Matt fekete	F003415
			Matt fehér	F003417

● SFL Eight

- Nyomásra nyíló csatlakozóaljzat innovatív elforduló fedéllel
- Fém ház, 15–40 mm vastagsághoz tervezve
- 1 m tápvezeték csatlakozóval

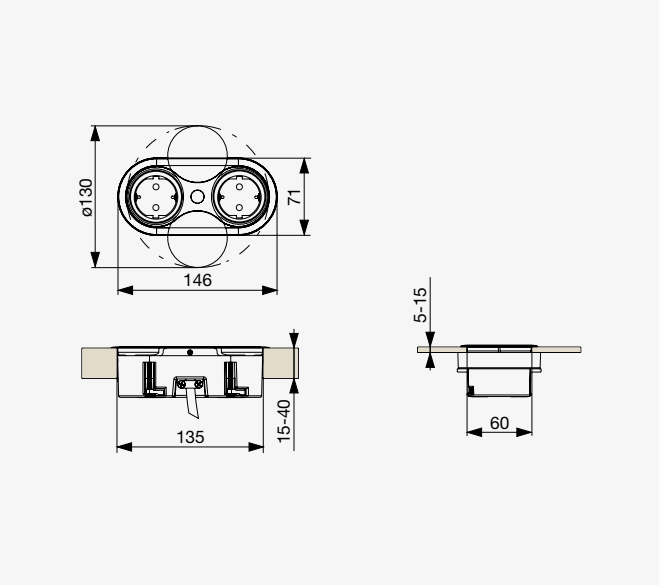

Aljzat típus	Hálózati aljzatok	Szín	Kód
Schuko F típus	2	Matt fekete	F003420
		Rozsdamentes acél	F003422
Francia típus E	2	Matt fekete	F003419
		Rozsdamentes acél	F003421

● SFL Born

- Felületre szerelhető csatlakozóaljzat USB töltővel
- 2× USB A, kimenet: 5 V, 2 A
- Fém ház
- 2 m tápvezeték csatlakozóval

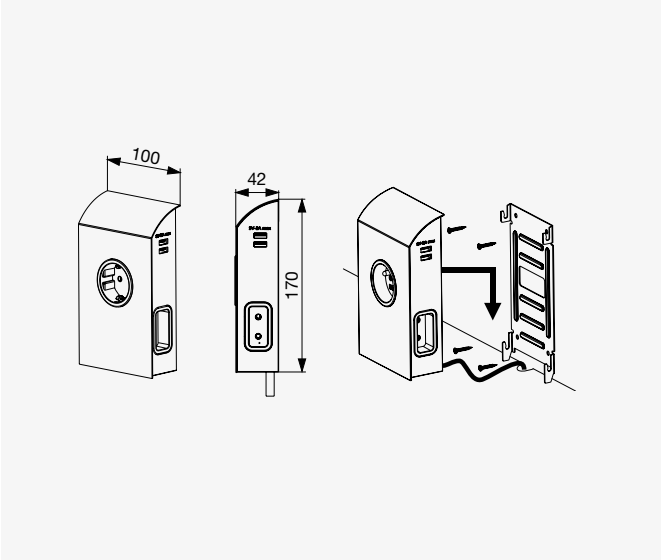

● Rozsdamentes acél

● Matt fekete

Aljzat típus	Hálózati aljzatok	Egyéb eszköz	Szín	Kód
Schuko F típus	1 + 2*	2× USB A	Matt fekete	F003426
			Rozsdamentes acél	F003425
Francia típus E	1 + 2*	2× USB A	Matt fekete	F003424
			Rozsdamentes acél	F003423

* 1× szabványos hálózati csatlakozóaljzat + 2× C típusú EU csatlakozóaljzat lapos csatlakozóhoz mindkét oldalról.

● SFL Ring

- Egyetlen elektromos csatlakozóaljzat fedéllel és USB töltővel
- 2× USB A, kimenet: 5 V, 1 A
- Keskeny kivitel ø70 mm furathoz
- Fém ház, 4–45 mm vastagsághoz tervezve

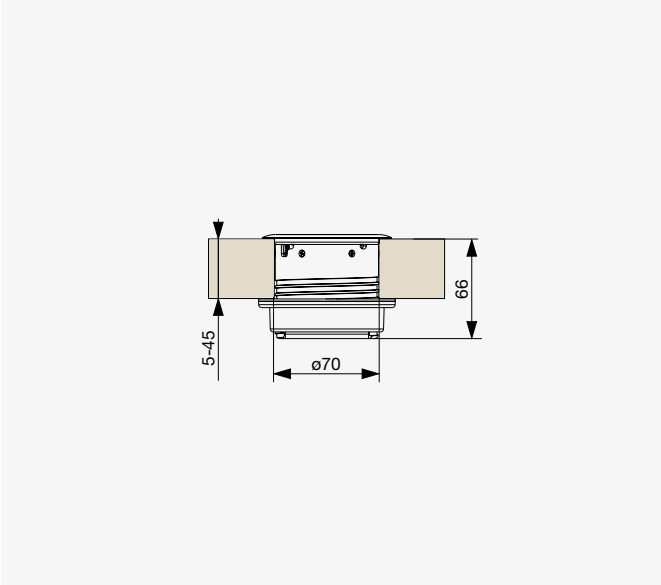

Aljzat típus	Hálózati aljzatok	Egyéb eszköz	Szín	Kód
Schuko F típus	1	1× USB A	Matt fekete	F003432
			Matt fehér	F003433
Francia típus E	1	1× USB A	Matt fekete	F003430
			Matt fehér	F003431

● SFL Brick

- Kihúzható csatlakozóaljzat USB töltővel
- 2× USB A, kimenet: 5 V, 2 A
- Keskeny kivitel ø80 mm furathoz
- Alumínium ház, 4–50 mm vastagsághoz tervezve
- 2 m tápvezeték csatlakozóval

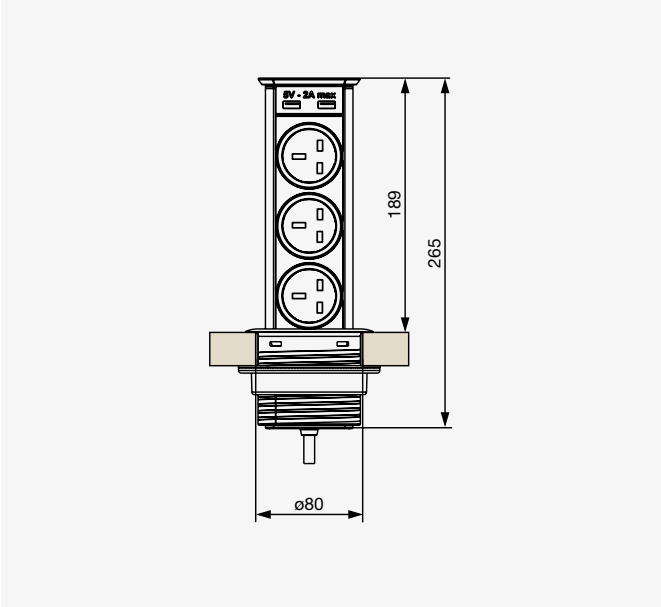

Aljzat típus	Hálózati aljzatok	Egyéb eszköz	Kód
Schuko F típus	3	2× USB A	**F003428**
Francia típus E	3	2× USB A	**F003427**
UK típus G	2	2× USB A	**F003429**

● SFL Mercury

- Innovatív hálózati csatlakozóaljzat LED-világítással kombinálva
- 6 W LED-világítás, semleges fehér tompító funkcióval
- Matt fekete ház
- 0,9 m tápvezeték, tetszőlegesen rövidíthető
- Az elektromos bekötést szakembernek kell elvégeznie.
- TN-S vezetéket igényel [3 vezeték, külön földeléssel]

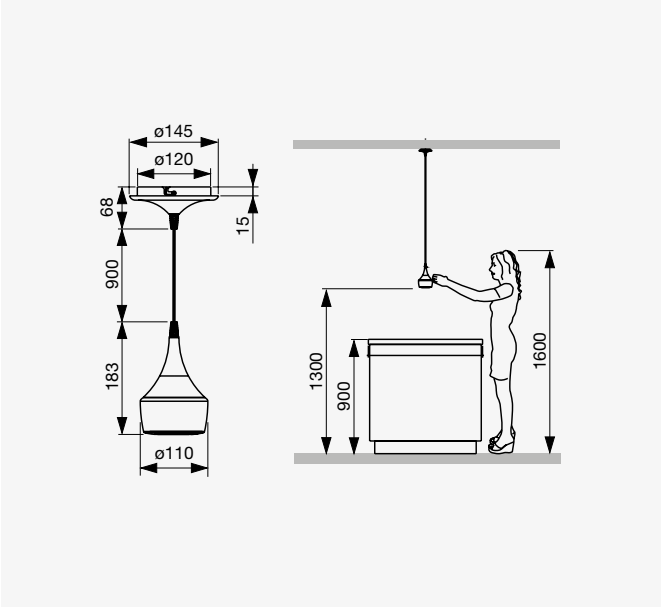

Aljzat típus	Hálózati aljzatok	Kód
Schuko F típus	1	F003553
Francia típus E	1	F003552
UK típus G	1	F003554

● ASA Plastici
Versahit Mono

- Csatlakozóaljzat elcsúsztatható fedéllel
- IP54 zárt állapotban
- 2 m tápvezeték csatlakozóval [a csatlakozó nincs a vezetékre szerelve a könnyebb telepítés érdekében]

IP54
ellenállás

● Rozsdamentes acél

● Matt fekete

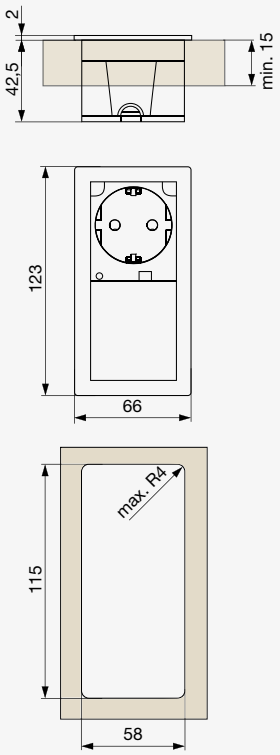

Aljzat típus	Hálózati aljzatok	Szín	Kód
Schuko F típus	1	Rozsdamentes acél	**F004895**
		Matt fekete	**F004898**
Francia típus E	1	Rozsdamentes acél	**F004894**
		Matt fekete	**F004897**
UK típus G	1	Rozsdamentes acél	**F004896**
		Matt fekete	**F004899**

● ASA Plastici
Versahit Mono Combi

- Csatlakozóaljzat elcsúsztatható fedéllel
- Inox – rozsdamentes acél felület
- IP54 zárt állapotban
- 2 m tápvezeték csatlakozóval [a csatlakozó nincs a vezetékre szerelve a könnyebb telepítés érdekében]

IP54
ellenállás

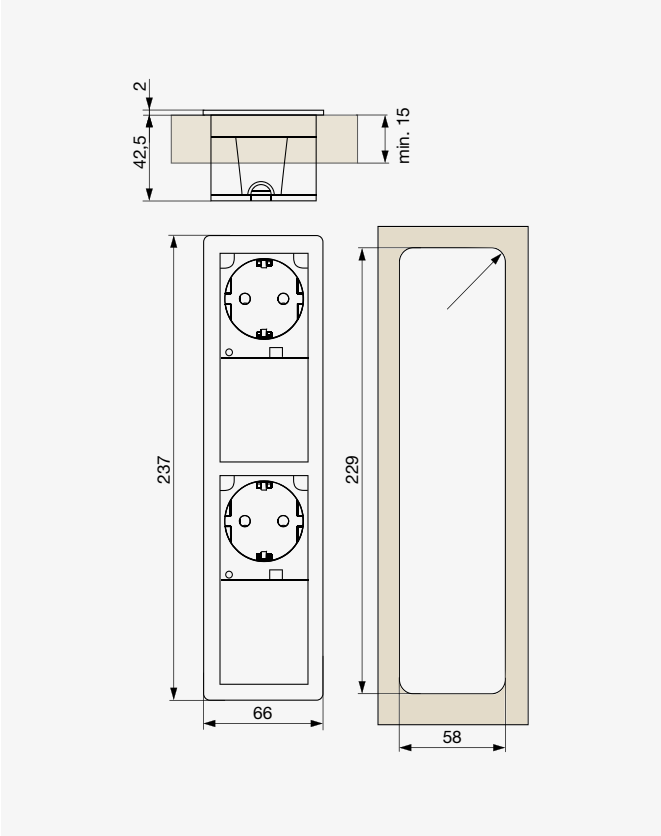

● Rozsdamentes acél

Aljzat típus	Hálózati aljzatok	Egyéb eszköz	Kód
Schuko F típus	2	×	F004901
	1	2× USB A	F004904
Francia típus E	2	×	F004900
	1	2× USB A	F004903
UK típus G	2	×	F004902
	1	2× USB A	F004905

● ASA Plastici
Versahit Dual

- Csatlakozóaljzat elcsúsztatható fedéllel
- IP54 zárt állapotban
- 2 m tápvezeték csatlakozóval [a csatlakozó nincs a vezetékre szerelve a könnyebb telepítés érdekében]

IP54
ellenállás

● Rozsdamentes acél

● Matt fekete

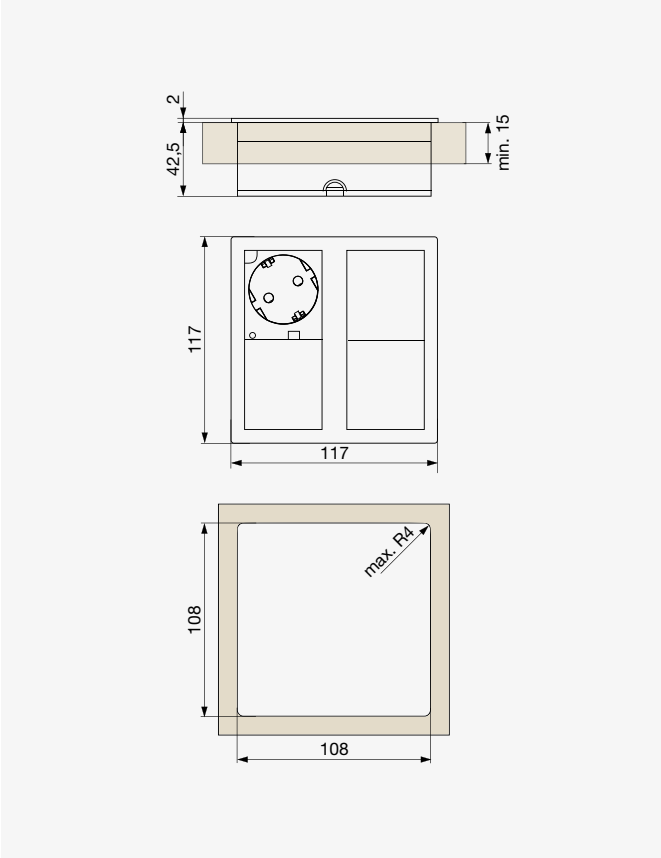

Aljzat típus	Hálózati aljzatok	Szín	Kód
Schuko F típus	2	Rozsdamentes acél	**F004433**
		Matt fekete	**F004436**
Francia típus E	2	Rozsdamentes acél	**F004432**
		Matt fekete	**F004435**
UK típus G	2	Rozsdamentes acél	**F004434**
		Matt fekete	**F004437**

● ASA Plastici Versatek Basic

- Összekapcsolható csatlakozóaljzat
- Matt fekete szín
- GST csatlakozó
- Vezetékek Riex ED61 és Riex ED62 GST csatlakozóval ezen az oldalon: 13.60

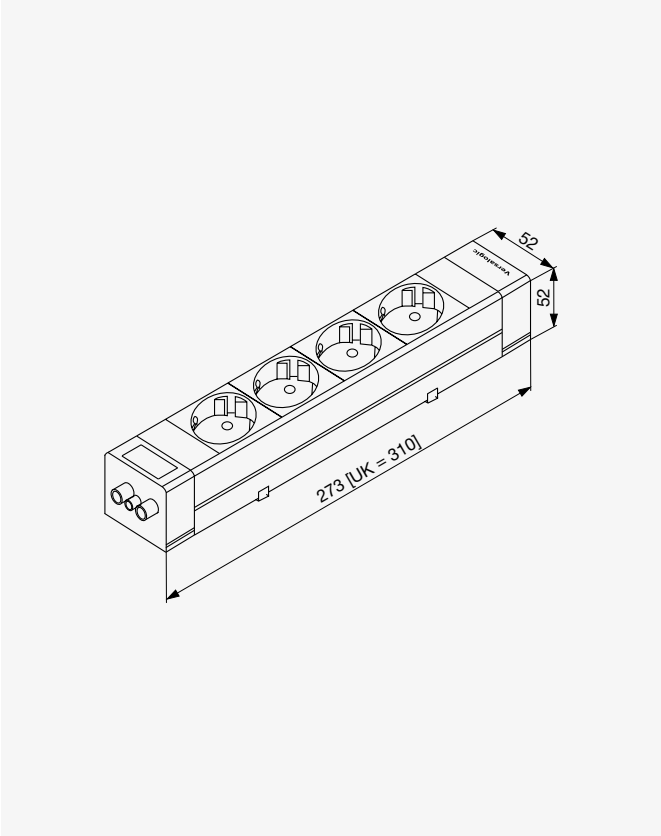

Aljzat típus	Hálózati aljzatok	Kód
Schuko F típus	4	F004907
Francia típus E	4	F004906
UK típus G	4	F004908

● ASA Plastici kosár Versatec-hez

- Mérete: 320 × 130 mm
- Anyaga: technopolimer

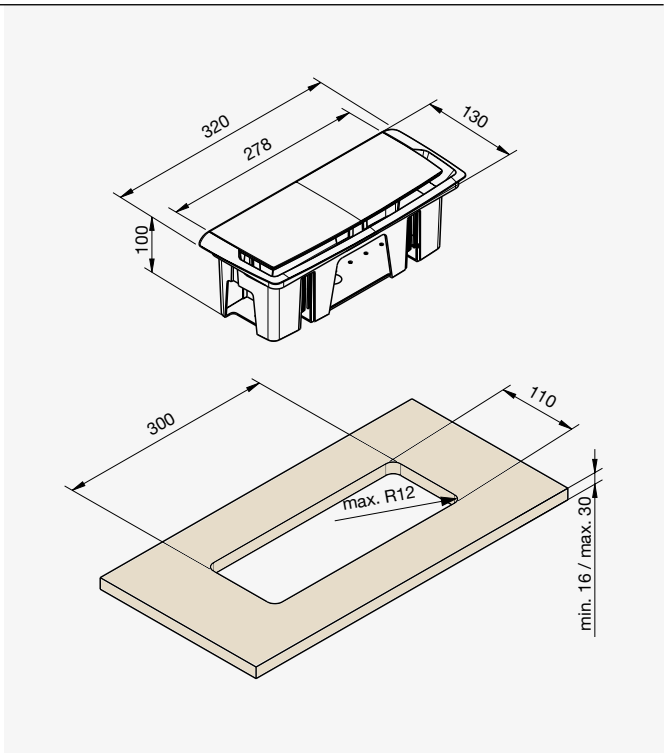

Szín	Kód
Ezüst	F004909

● ASA Plastici Versapick

- Töltőpont
- A készlet tartalmazza a töltőt EURO csatlakozóval

● ASA Plastici Versapick műanyag test

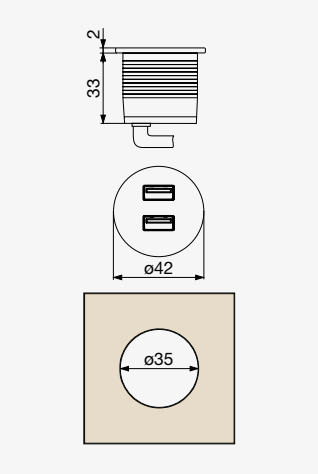

- Kimenet: 2× USB A
- Teljesítmény: 10 W, 2 A

Szín	Kód
Matt fehér	F004910

● ASA Plastici Versapick fém test – négyzet alakú

● Rozsdamentes acél

● Matt fekete

○ Matt fehér

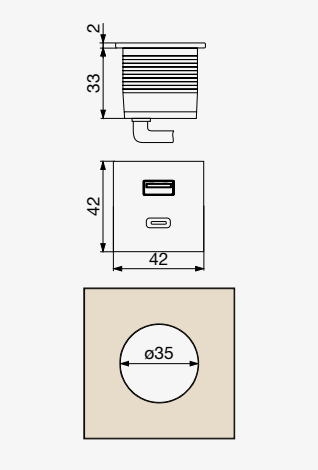

- ø35 mm furat
- Kimenet: 1× USB A + 1× USB C
- QC 3.0 gyorstöltő, maximális teljesítmény: 20 W

Szín	Kód
Rozsdamentes acél	F004911
Matt fekete	F004912
Matt fehér	F004914

● ASA Plastici Versapick fém test – téglalap alakú

● Rozsdamentes acél

● Matt fekete

○ Matt fehér

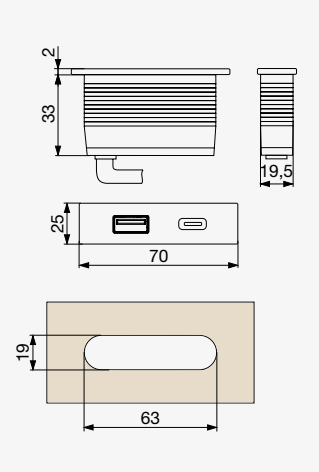

- Kivágás: 19 × 63 mm
- Kimenet: 1× USB A + 1× USB C
- QC 3.0 gyorstöltő, maximális teljesítmény: 20 W

Szín	Kód
Rozsdamentes acél	F004915
Matt fekete	F004916
Matt fehér	F004917

● ASA Plastici Versapick USB töltő UK csatlakozó

Típus	Kód
USB töltő UK csatlakozó	F004913

Töltő a Versapick használatához az UK aljzatokkal rendelkező országokban.

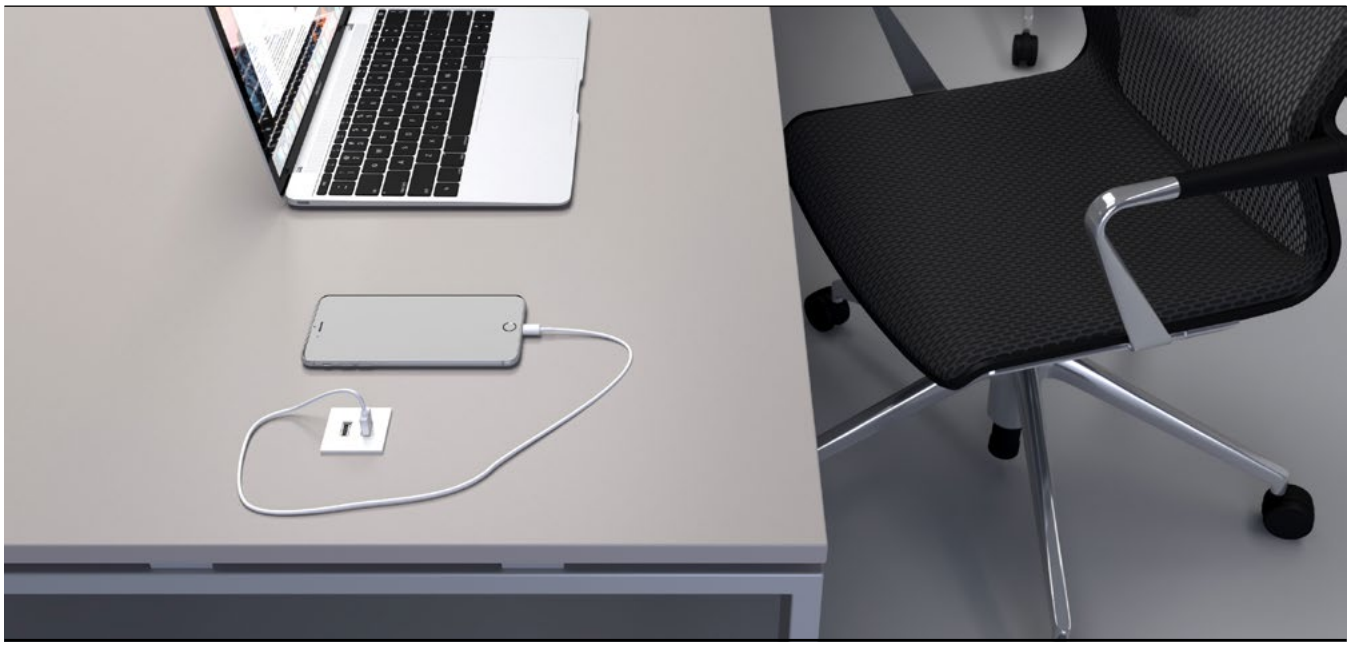

ASA Plastici Versacharger

- Egy megoldás a széles körű okostelefonok, órák, fülhallgatók stb. töltésére

● ASA Plastici Versacharger

● Fekete gyűrű + fekete matt

● Csiszolt króm gyűrű + fekete lemez

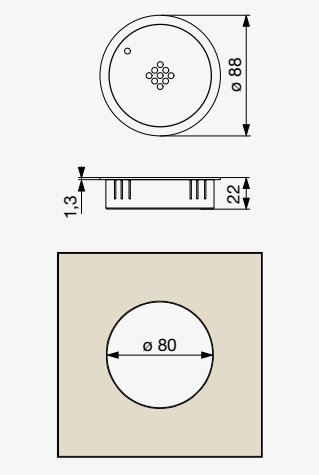

- Vezeték nélküli gyorstöltő Qi szabvány szerint
- Max. töltési teljesítmény: 15 W [a telefonnak is támogatnia kell]
- A töltés kezdetét egy hang jelzi. Az LED a töltést jelzi, kikapcsol, amikor teljesen feltöltődött.
- Telepítési furat: 80 mm
- A szett tartalmazza a töltőt, 2 m-es kábelt [USB A / micro USB] és adaptert EU dugóval* [USB A]
- Beltéri használatra

Szín	Kód
Fekete gyűrű + fekete matt	F010130
Csiszolt króm gyűrű + fekete lemez	F010131

01 02 03 04 05 06 07 08 09 10 11 12 13 14 15 16 17 18

Kötőelemek

Fedezze fel a kis, de alapvető alkatrészek széles választékát. Ebben a részben mindent megtalál, csavaroktól és rögzítőelemekektől kezdve, az excentrikus szerelvényeken és összekötő fa köldökcsapokon [ragasztóval vagy anélkül] keresztül, a takarósapkáig, számos dekor és színváltozatban. Kínálatunkban megtalálhatók a szekrényekhez való függesztő szerelvények, beleértve a nagy teherbírásúakat is. A Riex termékeken kívül kínálatunkban szerepelnek a vezető európai gyártók, a Fischer, Spax és Italiana Ferramenta termékei is.

● **Csavarok** **14.3**
Spax csavarok 14.4
Spax bitek 14.10
Riex csavarok 14.11

● **Fischer tiplik** **14.13**

● **Riex konfirmát csavarok és Eurocsavarok** **14.19**

● **Összekötő csavarok** **14.21**
Munkalap összekötők 14.22
Anyacsavarok 14.24
Önzáró anyacsavarok 14.27

● **Excenter összekötők** **14.29**

● **Fa dübelek** **14.33**

● **Öntapadós takarósapkák** **14.37**

● **Szekrény függesztők** **14.40**
Riex szekrény függesztők 14.40
IF szekrény függesztők 14.43

● **Polctartók** **14.52**

● **Polckonzolok** **14.61**

● **Sarok- és összekötőlemezek** **14.66**

Csavarok

- Spax csavarok – német minőség és széles termékválaszték
- Riex csavarok – a csavarok összes alapváltozata

SPAX fő különbség egyéb csavarokhoz képest

T-STAR plus

- A bit határozott és biztonságos illeszkedése, jobb meghajtás, pl. fejmagasság feletti munka esetén

MULTI fej

- Süllyesztett. Átvágja a fát és megáll a fémen.
- Táblák gerendákhoz való csavarozásához, ha a süllyesztés követelmény.

4CUT hegy

- Nincs szükség előfúrásra, a hegy a kialakítása révén hatékonyan csökkenti a hasadást. A négyzet alakú hegy félretolja a fa rostjait, és csökkenti a becsavaráshoz szükséges nyomatékot.

Recés menet

- 160 mm-es csavarhosszúságtól kezdve a részmenet végén lévő speciális kialakítás jelentősen csökkenti a becsavaráshoz szükséges nyomatékot

Wirox

- Magas szintű korrózióvédelem
- Nagy cinkréteg vastagság
- Megfelel az EN 1670 szabványnak
- Környezetbarát – mentes a 6-os krómtól

● Spax csavarok
Lapos, süllyesztett fej – TX

● Teljes menet

● Részleges menet

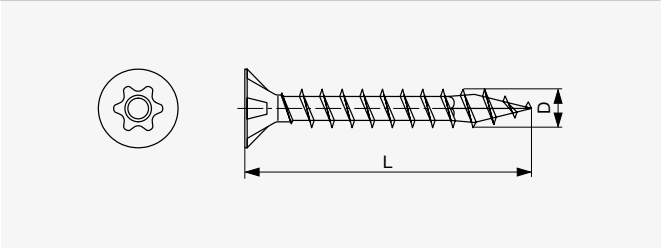

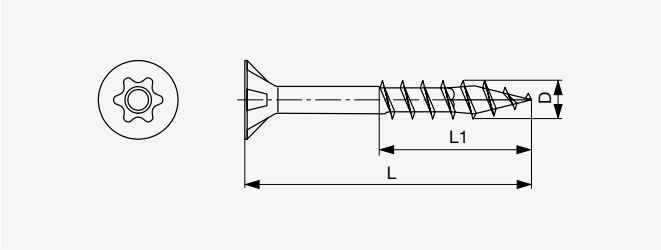

Teljes menet

Átmérő D [mm]	Hossz L [mm]	Kód	Szín
3,0	16	F004205	Fehér cink
	20	F004206	
3,5	15	F009812	
	16	F004207	
	20	F004208	
	25	F004209	
	30	F004210	
	35	F004211	
	40	F010359	
4,0	15	F010360	
	16	F004215	
	20	F004216	
	25	F004217	
	30	F004218	
	35	F004220	
	40	F004221	
	45	F004222	
	50	F004223	
5,0	50	F004225	
	60	F004226	
	70	F004227	
	80	F004228	
6,0	60	F008631	

Részleges menet

Átmérő D [mm]	Hossz L [mm]	Kód	Menet hossz L1 [mm]	Szín
3,5	30	F010358	18	Fehér cink
	35	F009814	23	
	40	F008064	10	
	50	F004212	32	
4,0	30	F004219	18	
	35	F010361	23	
	40	F010362	23	
	50	F004224	32	
	60	F008266	37	
	70	F010357	37	
4,5	35	F010363	25	
	40	F010364	25	
	50	F010365	32	
	60	F010366	37	
	70	F010367	42	
5,0	40	F010368	27	
	45	F010369	30	
	50	F010132	32	
	55	F010370	37	
	80	F004229	46	
	90	F004230	61	
	100	F004231	61	
	120	F004232	69	
6,0	50	F004233	32	
	60	F004234	37	
	70	F004235	41	
	80	F004236	46	
	90	F004237	61	
	100	F004238	61	
	120	F004239	68	

● Spax csavarok
Lapos, süllyesztett fej – PZ

ⓘ Teljes menet

ⓘ Részleges menet

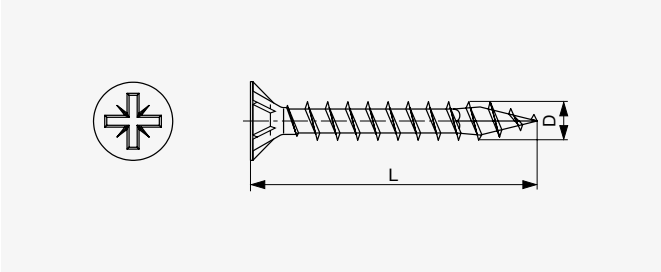

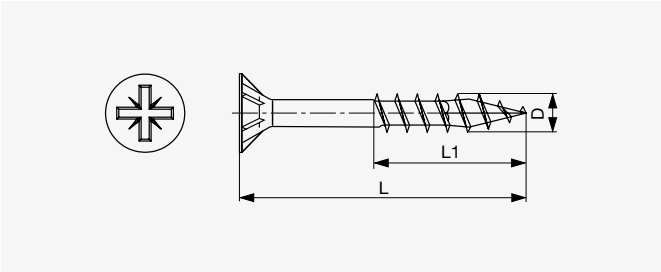

Teljes menet

Átmérő D [mm]	Hossz L [mm]	Kód	Szín
2,5	12	F009817	Fehér cink
	20	F007687	
3,0	15	F009818	
	16	F004240	
	20	F004241	
	25	F009819	
	30	F009820	
3,5	15	F009821	
	16	F004242	
	20	F004243	
	25	F004244	
	30	F004245	
	35	F008065	
	40	F004246	
	45	F010133	
	50	F009822	
4,0	16	F004247	
	20	F004248	
	25	F004249	
	30	F004250	
	35	F004252	
	40	F004253	
	45	F004254	
	50	F004255	
	60	F009823	
	80	F009824	
5,0	50	F004256	
	60	F004257	
	70	F004258	
	80	F004259	

Részleges menet

Átmérő D [mm]	Hossz L [mm]	Kód	Menethossz L1 [mm]	Szín
3,5	35	F010355	23	Fehér cink
	40	F010356	23	
4,0	30	F004251	18	
4,0	45	F010134	30	
4,0	50	F010135	32	
4,0	60	F010136	37	

● Spax csavarok lencsefej – PZ horony

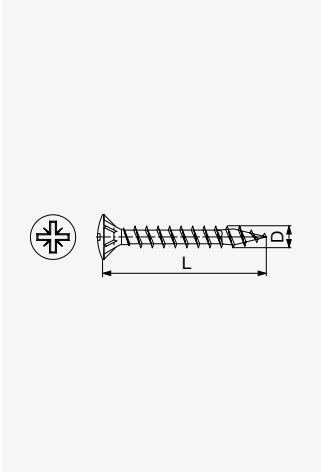

Átmérő D [mm]	Hosszúság L [mm]	Kód	Szín
3,5	16	**F004278**	Nikkelezett
	20	**F004279**	
4,0	16	**F004280**	
	20	**F004281**	

● Spax csavarok lencsefejű

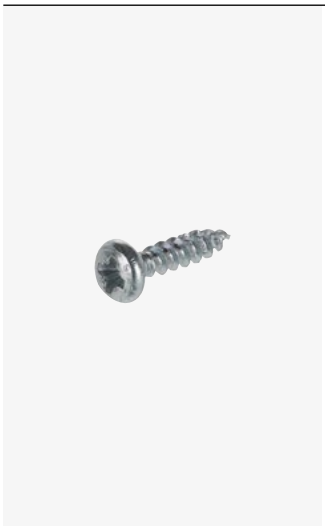

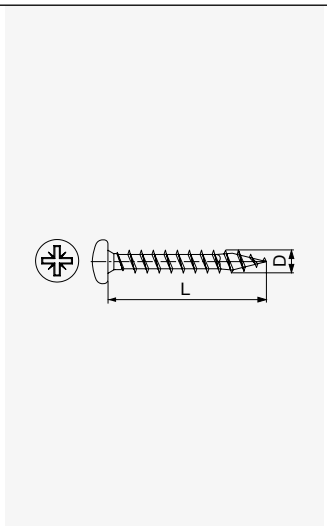

Átmérő D [mm]	Hossz L [mm]	Fej	Kód	Szín
3	10	PZ	**F010371**	Fehér cink
3,5	16	TX	**F004262**	
		PZ	**F010372**	
4,0	18	TX	**F004265**	
		PZ	**F004268**	
	20	TX	**F010373**	
4,5	16	TX	**F004269**	
5,0	20	TX	**F010374**	
	25	TX	**F010375**	
6,0	40	TX	**F010376**	
	50	TX	**F010377**	
	60	TX	**F010378**	

● Spax csavarok MDF laphoz lapos süllyesztett fej – TX horony

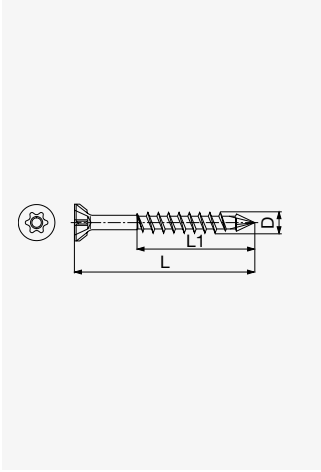

Átmérő D [mm]	Hosszúság L [mm]	Kód	Menet hossza L1 [mm]	Szín
3,5	50	**F004274**	35	Fehér cink
4,0	50	**F004275**	35	
	60	**F004276**	40	
4,5	50	**F004277**	35	

● Spax csavarok
tömör fához lapos süllyesztett fejjel – TX horony

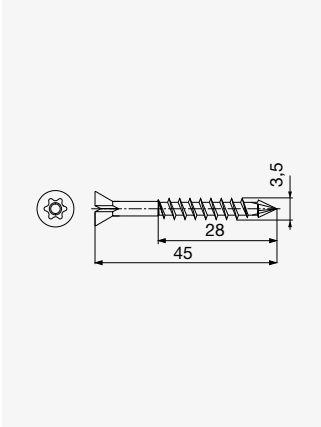

Átmérő [mm]	Hosszúság [mm]	Kód	Menet hossza [mm]	Szín
3,5	45	**F004284**	28	Fehér cink

● Spax korpusz összehúzó csavar
lapos süllyesztett fej, dupla menet – TX horony

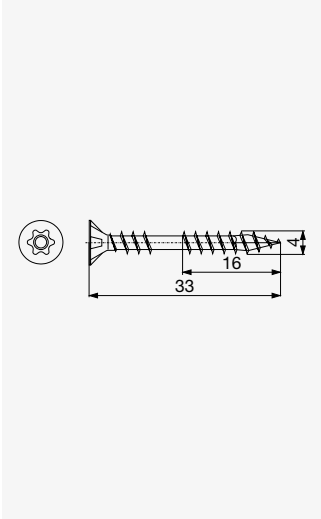

Átmérő [mm]	Hosszúság [mm]	Kód	Szín
4,0	33	**F004272**	Fehér cink

- Ideális duplungoláshoz és lapok vastagításához
- Tökéletesen egymáshoz rögzíti a lapokat

● Spax csavarok
forgácslaphoz peremes lencsefejjel – TX horony

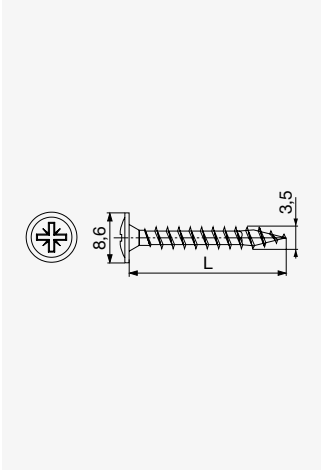

Átmérő [mm]	Hosszúság L [mm]	Kód	Szín
3,5	17	**F004282**	Fehér cink
	20	**F004283**	

● Spax csavarok
Lapos, süllyesztett fej – TX fekete cinkbevonattal

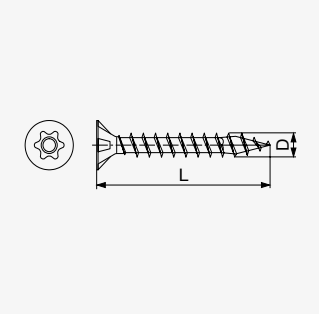

Teljes menet

Átmérő D [mm]	Hossz L [mm]	Kód	Szín
3,5	16	F009813	Fekete cink
4,0	20	F008608	
	25	F009815	
	35	F009816	

● Spax csavarok
tömör fához lapos süllyesztett fejjel – TX horony

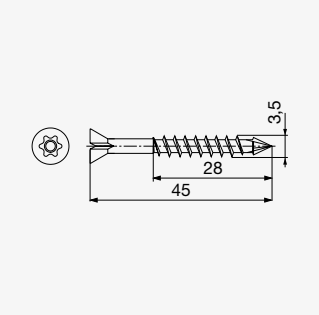

Átmérő [mm]	Hosszúság [mm]	Kód	Menet hossza [mm]	Szín
3,5	45	F004284	28	Fehér cink

● Spax dekoratív csavarok
forgácslaphoz peremes lapos fejjel – TX horony

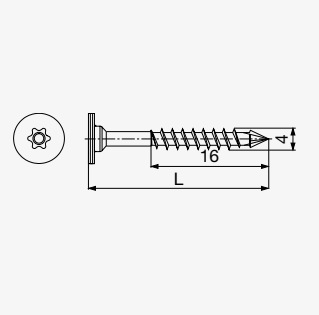

Átmérő [mm]	Hosszúság L [mm]	Kód	Menet hossza [mm]	Szín
4,0	30	F004285	16	Nikkel
	34	F004286		

● IF dekoratív csavarok
forgácslaphoz peremes lapos fejjel – PZ horony

ITALIANA ferramenta

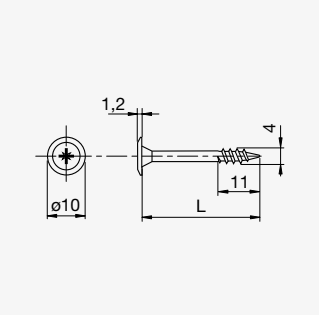

Átmérő D [mm]	Hosszúság [mm]	Kód	Menet hossza L1 [mm]	Szín
4,0	27	F003086	11	Nikkel
	31	F003087		

● Spax bitek TX horony

Hosszúság [mm]	Hajtás	Kód
25	T10	F004292
	T15	F004293
	T20	F004294
	T30	F004296
50	T10	F004298
	T15	F004299
	T20	F004300
	T30	F004302

● Spax bitek PZ horony

Hosszúság [mm]	Hajtás	Kód
25	PZ1	F004880
	PZ2	F004881
	PZ3	F004882
50	PZ1	F004883
	PZ2	F004884

● Spax bitkészlet TX horony mágneses tartóval

Hosszúság [mm]	Hajtások	Kód
25	T10-T40	F004304

● Spax mágneses behajtószár

Típus	Kód
Mágneses	F004428

Riex csavarok
lapos süllyesztet fejű – PZ horony

Fehér cink

Fekete

Nikkelezett

Sárga cink

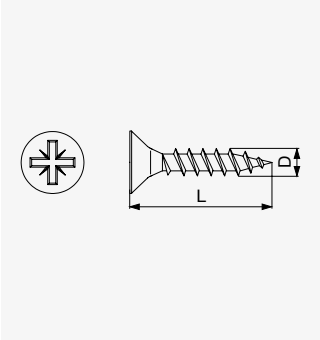

Végig menetes

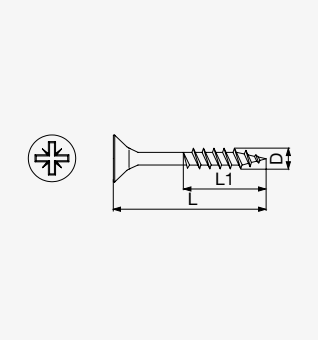

Részmenetes

Teljes menet

Szín	Átmérő D [mm]	Hosszúság L [mm]	Kód
Fekete	4,0	16	F003322
Nikkelezett	4,0	16	F003321
Fehér cink	3,0	16	F001379
		20	F001380
	3,5	16	F001383
		18	F001384
		20	F001385
		25	F003306
		30	F001386
		35	F003307
		40	F001387
		50	F001388
	4,0	16	F001389
		18	F001390
		20	F001391
		25	F001392
		30	F001393
		35	F001395
		40	F001396
		50	F001397
		60	F001398
Sárga cink	3,0	16	F001335
	3,5	16	F001341
		18	F001342
		20	F001343
		25	F001344
		30	F001345
		35	F001346
		40	F001347
		45	F001348
	4,0	16	F001351
		20	F001353
		25	F001354
		30	F001355
		35	F001357
		40	F001358
		45	F001359
		50	F001360
		60	F001362
	5,0	60	F001371

Részmenetes

Szín	Átmérő D [mm]	Hosszúság L [mm]	Kód	Menet hossza L1 [mm]
Fehér cink	4,0	33	F001394	14
		60	F001399	36
Sárga cink	4,0	33	F001356	14
		60	F001363	36
	5,0	70	F001372	42

Riex csavarok
D fej – PZ horony

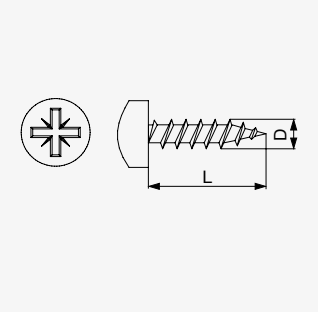

Átmérő D [mm]	Hosszúság L [mm]	Kód	Szín
3,5	16	F001408	Fehér cink
4,0	16	F001410	
	20	F001411	
	30	F003314	
5,0	50	F003315	

Riex csavarok
lapos süllyesztet fejű – TX horony

Fehér cink Végig menetes

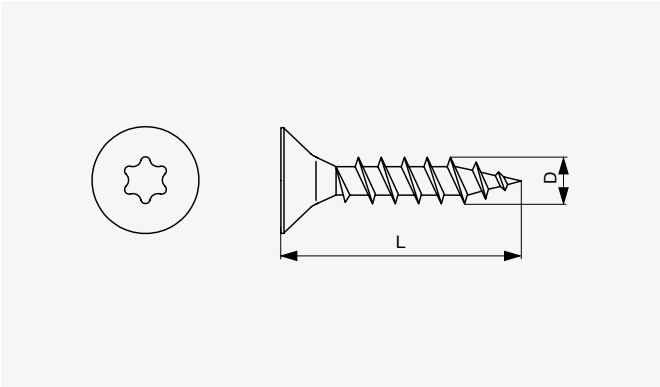

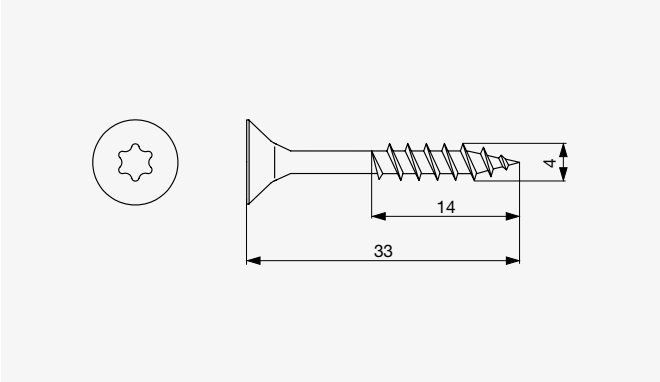

Teljes menet

Átmérő D [mm]	Hosszúság L [mm]	Kód	Szín
4,0	16	F003320	Fekete
4,0	16	F003319	Nikkelezett
3,0	16	F003299	Fehér cink
3,5	16	F001316	
	18	F003300	
	20	F001317	
	25	F003301	
	30	F001318	
	35	F001319	
	40	F003302	
4,0	16	F001321	
	18	F001322	
	20	F001323	
	30	F001325	
	35	F001326	
	40	F001327	
	50	F001329	
	60	F001330	

Részmenetes

Átmérő [mm]	Hosszúság [mm]	Kód	Menet hossza [mm]	Szín
4,0	33	F003305	14	Fehér cink

Fischer fali tipli

- A világ egyik vezető márkája két különböző anyag rögzítése tekintetében
- Megbízható megoldások a hosszú élettartamhoz

ⓘ A szükséges csavarhossz számítása:

Csavar hossza [L]

= tipli hossza [L1] + rögzítendő anyag vastagsága [T] + csavar átmérője [D]

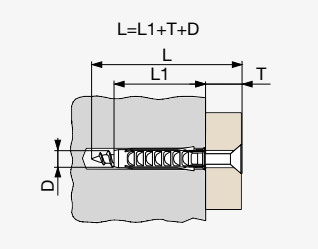

● Fischer fali tipli DUOPOWER

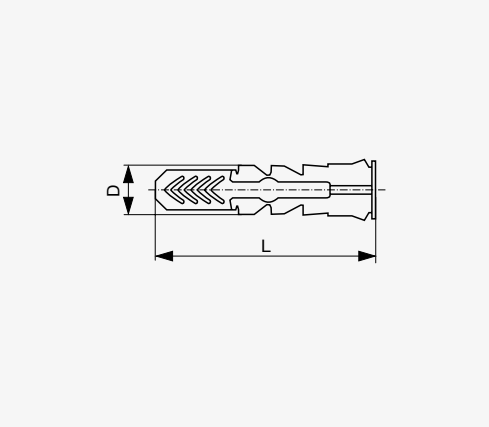

- Kétkomponensű tipli
- Nagyszerű visszajelzés – feelgood factor
- Építőanyag – tömör, üreges vagy vékony anyag

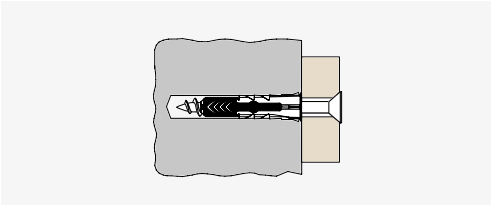

Átmérő / furat D [mm]	Hosszúság L [mm]	Kód	Min. furatmélység [mm]	Csavar átmérője [mm]
5	25	F004372	35	3–4
6	30	F004373	40	4–5
	50	F004378	60	
8	40	F004374	50	4,5–6
	65	F004379	75	
10	50	F004375	70	6–8
	80	F004380	100	
12	60	F004376	80	8–10
14	70	F004377	90	10–12

● Fischer fali tipli SX plus

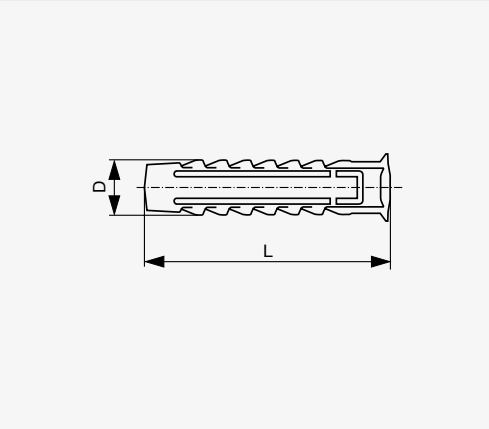

- Nylon tipli 4-irányú tágulással
- Építőanyag – tömör

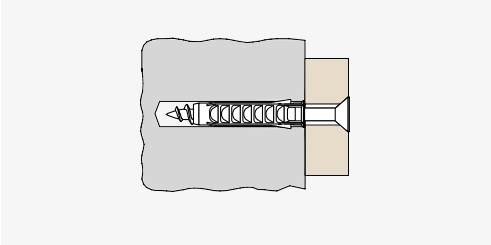

Átmérő / furat D [mm]	Hosszúság L [mm]	Kód	Min. furatmélység [mm]	Csavar átmérője [mm]
6	30	F014889	40	4–5
	50	F014892	60	
8	40	F014890	50	4,5–6
	65	F014893	75	
10	50	F014891	60	6–8
	80	F014894	90	

● Fischer fali tipli UX

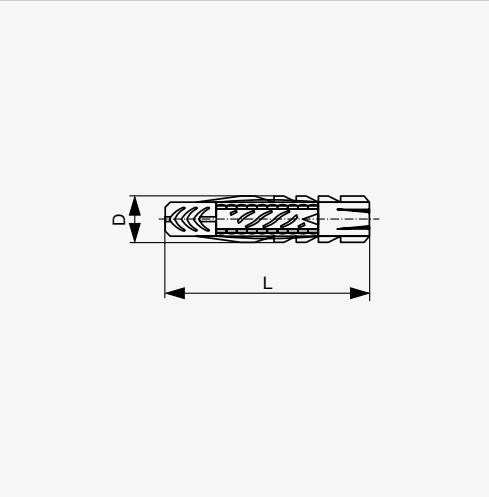

- Nylon tipli mindenféle építőanyaghoz
- Az univerzális működési alapelv [gyűrődés vagy tágulás] lehetővé teszi az összes tömör, üreges és lap építőanyag használatát

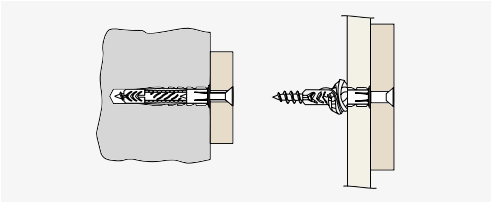

Átmérő / furat D [mm]	Hosszúság L [mm]	Kód	Min. furatmélység [mm]	Csavar átmérője [mm]
5	30	**F004381**	40	3–4
6	35	**F004382**	45	4–5
	50	**F004391**	60	
8	50	**F004383**	50	4,5–6
10	60	**F004384**	70	6–8
12	70	**F004385**	80	8–10
14	75	**F004386**	85	10–12

● Fischer fali tipli UX peremmel

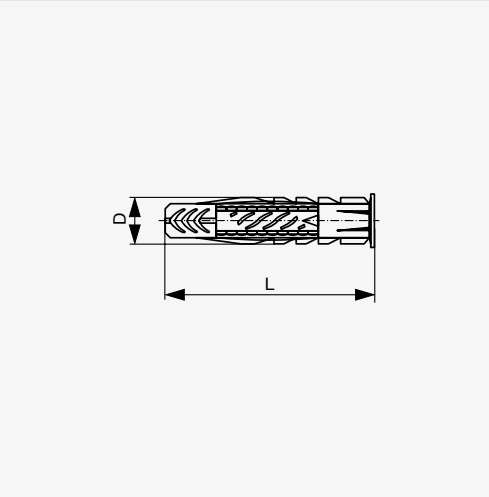

- Univerzális tipli
- Építőanyag – tömör, perforált

Átmérő / furat D [mm]	Hosszúság L [mm]	Kód	Min. furatmélység [mm]	Csavar átmérője [mm]
5	30	**F004387**	40	3–4
6	35	**F004388**	45	4–5
	50	**F004392**	60	
8	50	**F004389**	60	4,5–6
10	60	**F004390**	70	6–8

● Fischer
fali tipli GB különböző rögzítéshez habosított betonba

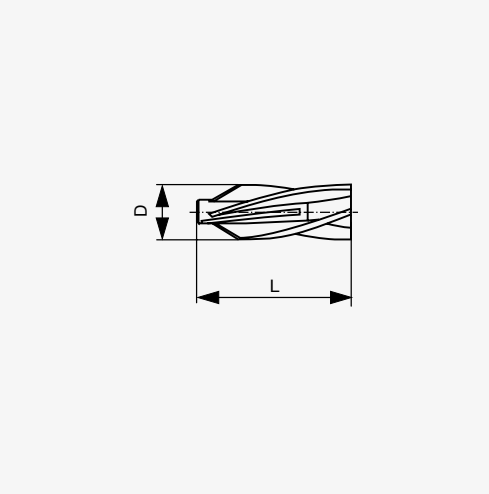

- A spirál alakú külső bordák kedvezően illeszkednek a puha építőanyagba
- Beüthető kalapáccsal

Átmérő / furat D [mm]	Hosszúság L [mm]	Kód	Min. furatmélység [mm]	Csavar átmérője [mm]
8	50	**F004393**	60	5
10	55	**F004394**	65	7

● Fischer
billenőhorog DUOTEC különböző vastagságú lapokhoz

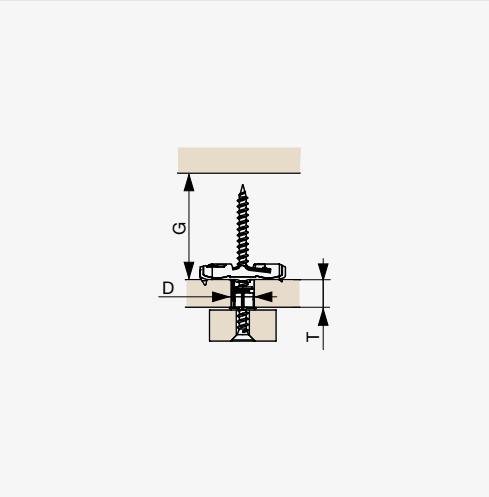

- A rugalmas csavar rögzítés lehetővé teszi a különböző menettel rendelkező csavarok és kampók használatát
- A csavar minimális hossza = lapvastagság + rögzítendő anyag vastagsága + 20 mm

Átmérő / furat D [mm]	Kód	Min. panelvastagság T [mm]	Max. panelvastagság T [mm]	Min. üreg mélység G [mm]	Csavar átmérője [mm]
10	**F004401**	12	55	40	4,5–5
12	**F004402**	12	55	50	5–6 / M6

● Fischer horgonycsavar KD különböző vastagságú lapokhoz

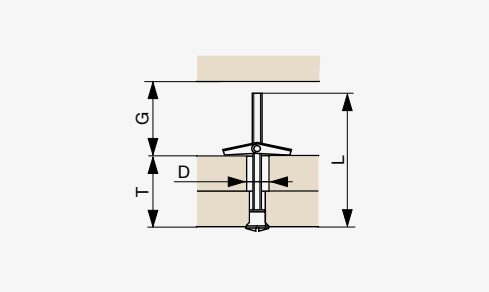

ⓘ F004397

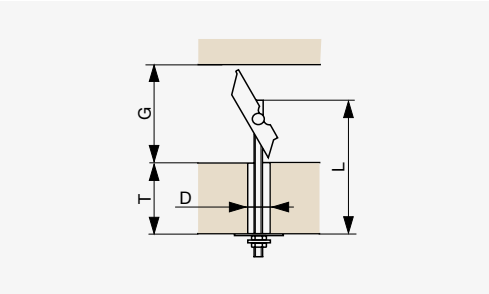

ⓘ F004398

- Univerzális rögzítés széles választékában gipszkartonhoz és üreges falazóanyagokhoz

Menet	Kód	Átmérő / furat D [mm]	Min. panelvastagság T [mm]	Min. üregmélység G [mm]
M3 × 90	F004396	12	65	27
M4 × 100	F004397	14	69	34
M5 × 100	F004398	16	63	70
M6 × 100	F004399	16	63	70
M8 × 100	F004400	20	55	75

● Fischer erkély védőkorlát rögzítő P9K

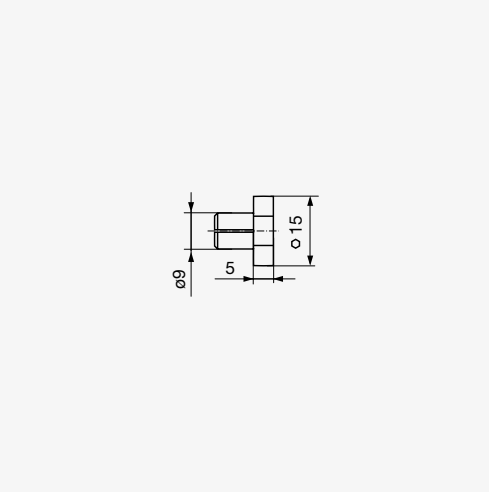

- Ideális erkélyburkolatok üreges profilokba történő szereléséhez
- 5 mm-es rést biztosít a profil és a panel között

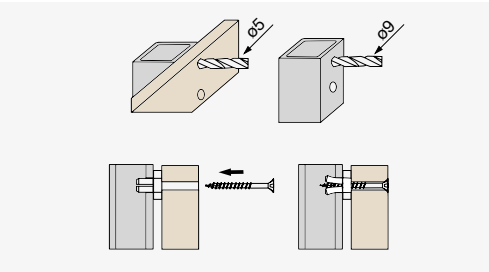

Furat átmérő D [mm]	Kód	Csavar átmérője [mm]	Gallérmagasság [mm]
9	F004890	5	5

● Fischer lépcsőrögzítő csavar TB / TBB

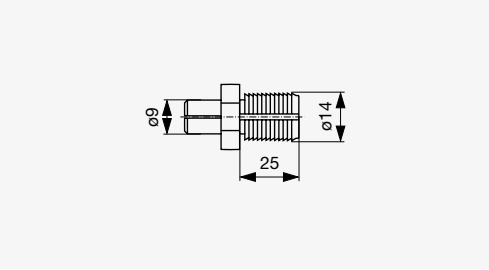

- Fa lépcsőfokok beton- és acélszerkezetekhez történő rögzítésére
- A rugalmas szár geometriája lehetővé teszi a rezgések elnyelését, megakadályozza a nyikorgást, ezáltal növeli a kényelmet

ⓘ Üreges acél profilokhoz

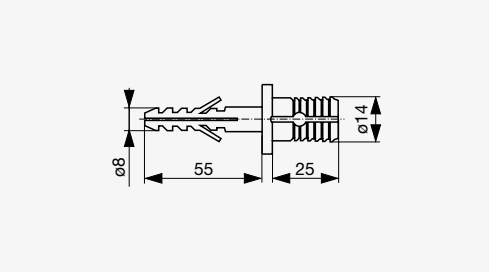

ⓘ Tömör építőanyagokhoz

Beszerelés	Kód	Furat a lépcsődeszkához [mm]	Furat az anyag rögzítésére [mm]	Csavar [mm]
Üreges acél profilokhoz	**F004891**	ø14 × 25	ø9	ø5 × 40
Tömör építőanyagokhoz	**F004892**	ø14 × 25	ø8 × 55	ø5,5 × 70

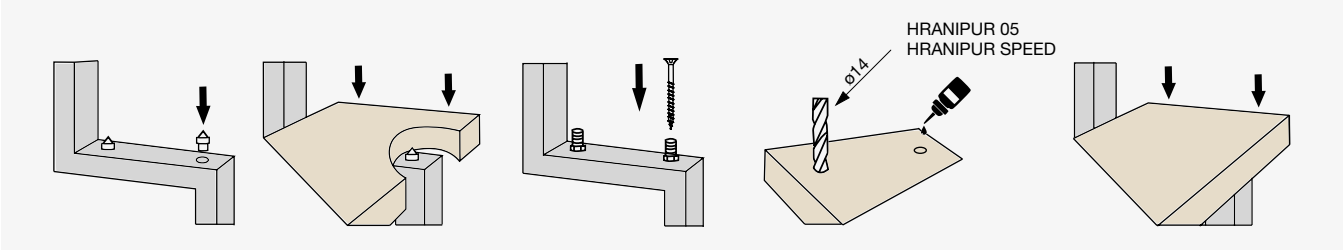

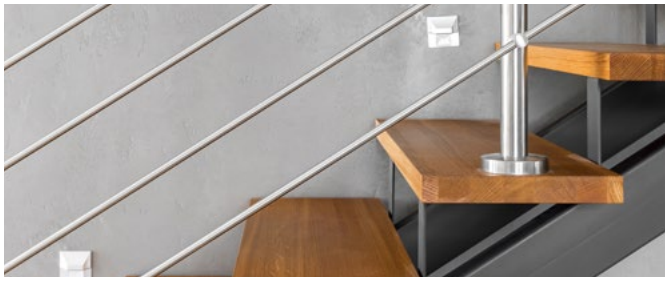

● Fischer jelölőtüske TBZ 2

Típus	Kód
Jelölőtüske	**F004893**

Riex konfirmátor csavarok és Euro-csavarok

Riex JD65
konfirmátor csavar HEX horonnyal

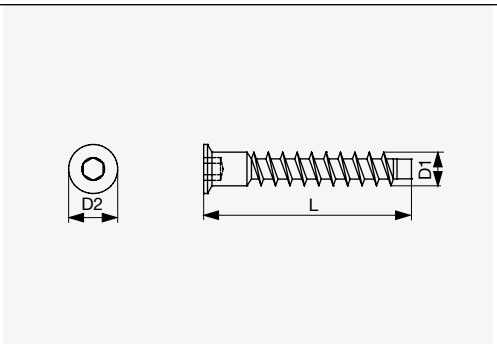

Átmérő D1 [mm]	Hosszúság L [mm]	Kód	Átmérő D2 [mm]	Szín
5	50	F002021	9	Fehér cink
		F010923		
6,4	50	F002022	10	
7	50	F001806	11	
	70	F002024		

Riex JD60
Euro-csavar

F001789

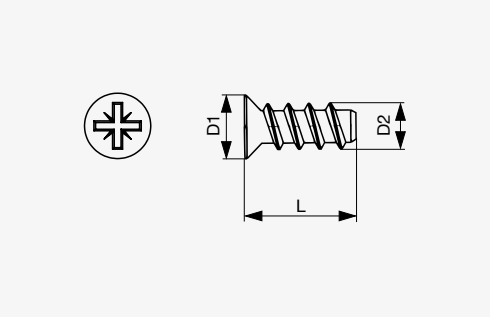

F001789, F001790

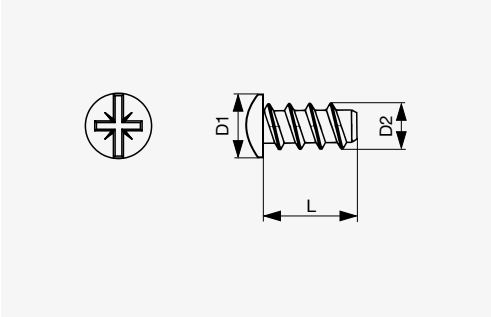

F004505

Átmérő D2 [mm]	Fej átmérője D1 [mm]	Kód	Hosszúság L [mm]	Szín
6,3	7	F001789	13	Fehér cink
	8	F001790		
	9	F004505		

● SPAX
fúró konfirmátor csavarhoz

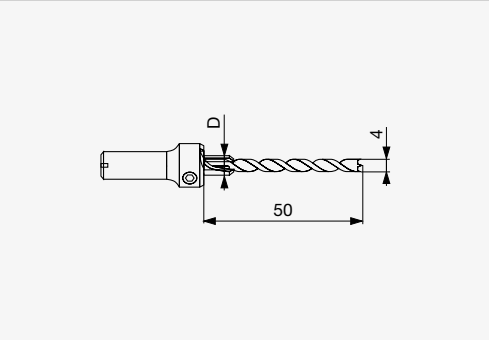

Átmérő D [mm]	Kód	Hosszúság [mm]
6,3	F004305	50
7	F004427	

Összekötő csavarok, menetbetétek és munkalapok vasalatai

Riex JD20
korpuszösszehúzó csavar

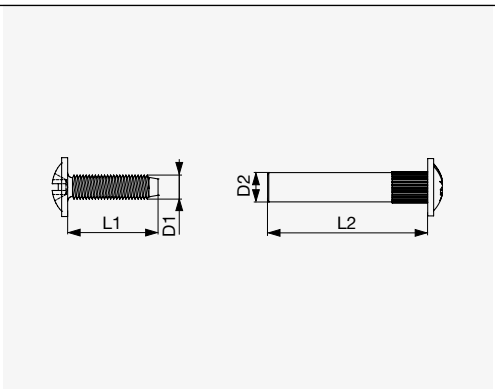

Átmérő D1 [mm]	Kód	Lapvastagság [mm]	Csavar L1 [mm]	Menetbetét L2 / D2 [mm]	Hajtás	Szín
M4	F001799	30–39	14	29 / 4,9	PZ	Nikkelezett
M6	F001800			29 / 7,5		

Riex JD14
csavarok fogantyúkhoz

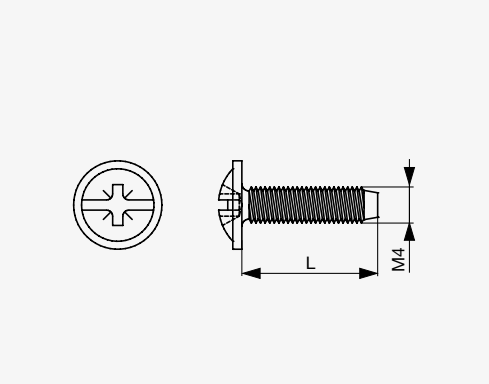

Átmérő	Hosszúság L [mm]	Kód	Hajtás	Szín
M4	20	F001807	PZ	Fehér cink
	22	F001808		
	25	F001809		
	40	F001810		

● IF Quick
Tech munkalap összekötők

ⓘ **F010484**

ⓘ **F010485**

A teljes készlethez szükséges a csatlakozó és a kerek kupak.

- Egyszerű és gyors telepítés két munkalap elem összekapcsolásához
- A szorosra húzás 6 mm
- Könnyű és gyors telepítés 6 mm-es imbuszkulccsal
- Használható akkumulátoros fúrógép

ⓘ **F010486**

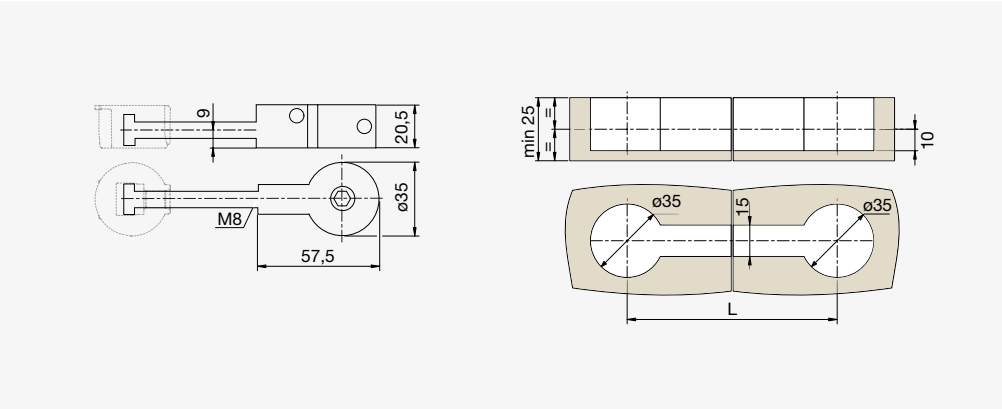

ⓘ **F010484, F010485, F010486**

ⓘ Round cap

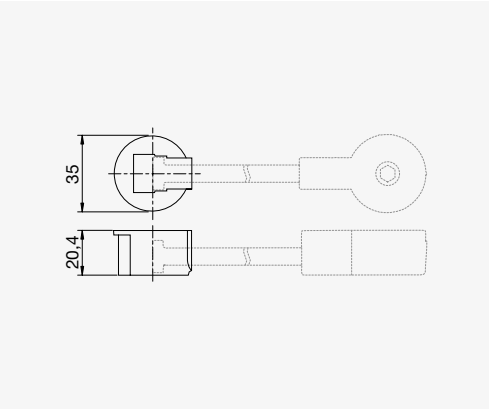

ⓘ **F002701**

Típus	Hossz L [mm]	Kód
Összekötő	64	**F010484**
	100	**F010485**
	150	**F010486**
Kerek kupak	×	**F002701**

● IF top munkalapösszehúzó vékony lapokhoz

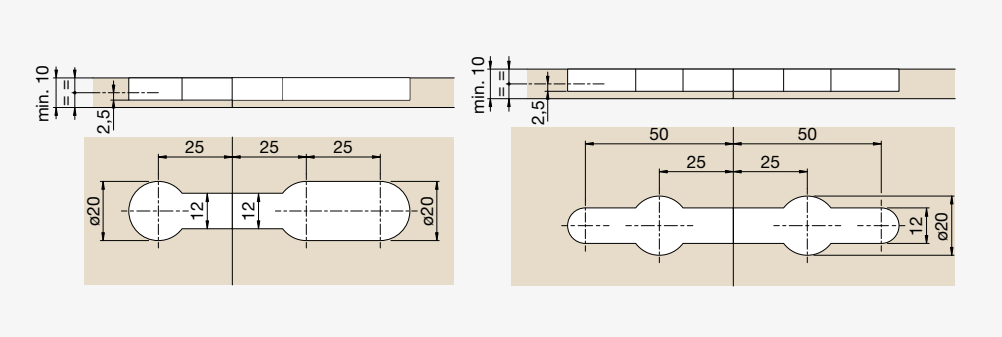

Lap vastagság [mm]	Kód	Hosszúság [mm]
min. 10	**F004667**	50

Riex JC31 munkalapösszehúzó

RIEX

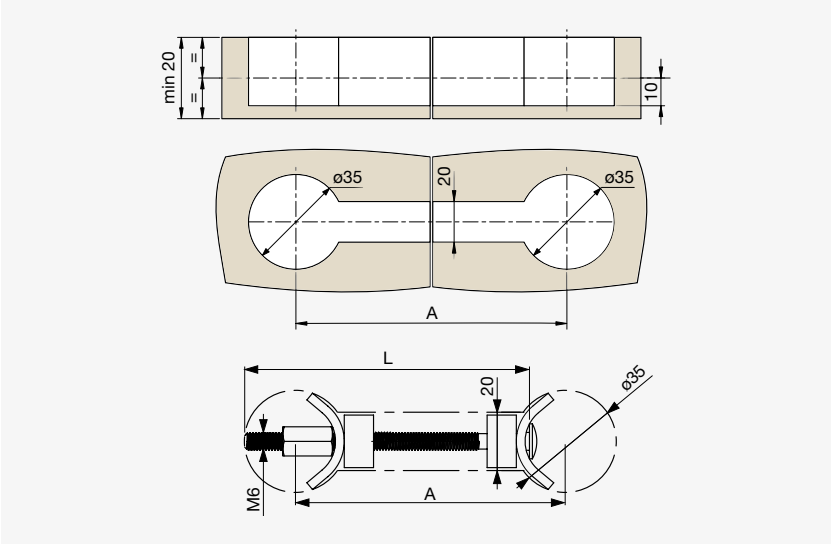

Hosszúság L [mm]	Kód	A min / max [mm]
65	**F001822**	63/76
120	**F001823**	118/131
150	**F001824**	148/161

Riex JC30
fa-fém menetes csavar

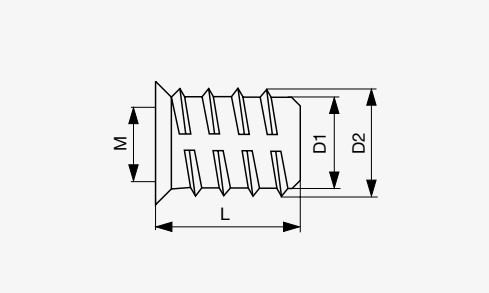

Belső menet M	Kód	Átmérő D1 / D2 [mm]	Hosszúság L [mm]	Szín
M6	**F002530**	8 / 9,5	13	Fehér cink
M8	**F002531**	10 / 12	15	
M10	**F002532**	12 / 15	18	

Riex JC36
nylon tipli fába

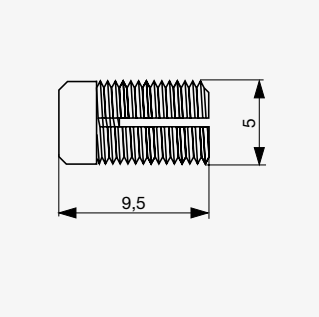

Furat átmérő [mm]	Csavar átmérője [mm]	Kód	Szín
5	3,5	**F002536**	Fehér

Riex JC32
műanyag feszítőbetét

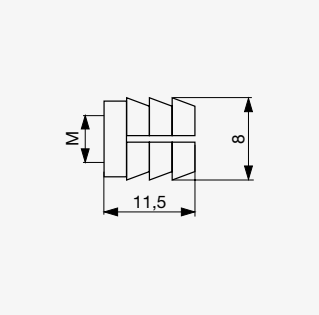

Belső menet M	Kód	Szín
M4	**F002534**	Fehér
M6	**F002535**	

Riex JC38
bronz feszítőbetét

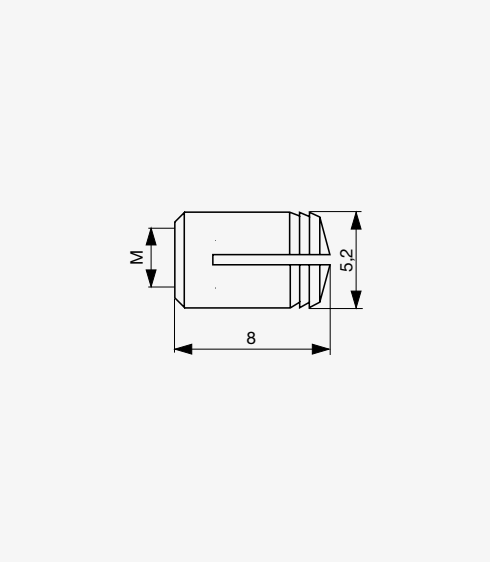

Belső menet M	Kód	Szín
M4	**F002533**	Brass

Riex JC37
HEX táguló sárgaréz anyacsavar golyóval / golyó nélkül

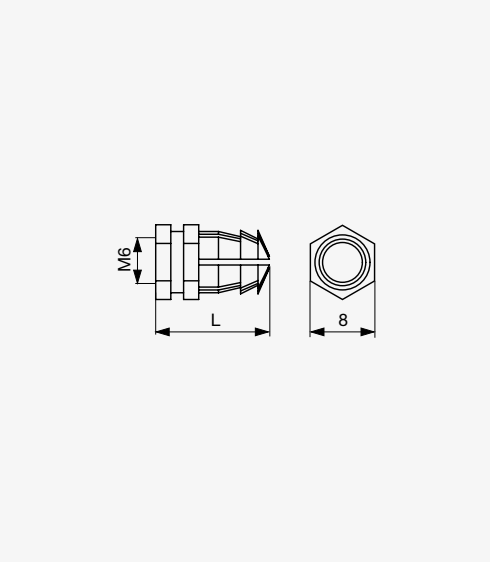

Belső ø M	Golyóval	Hossz L [mm]	Kód	Szín
M6	Igen	9	**F007579**	Sárgaréz
		12	**F007580**	
	Nem	12	**F007581**	

Riex JC11
körmös anya

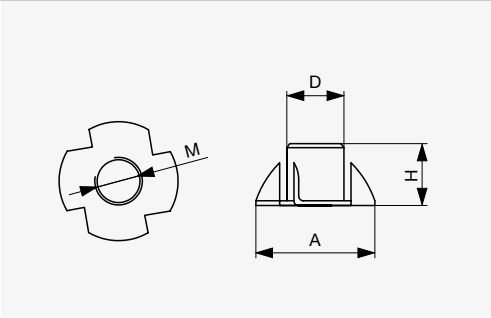

Méret M	Kód	Átmérő A [mm]	Magasság H [mm]	Átmérő D [mm]	Szín
M6	**F002842**	19	9	7,3	Fehér cink
M8	**F002843**	22	10	9,6	
M10	**F002844**	25	12	11,5	

Riex JD38
csavaralátét

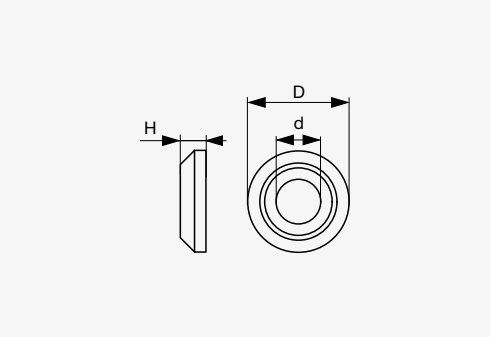

Méret	Kód	Átmérő d / D [mm]	Magasság H [mm]	Szín
D6	**F004337**	8 / 20	4,4	Sárga cink
D8	**F004338**	8,5 / 25	5,5	

Riex JD33
menetes szár 1 m hosszú

Méret	Kód	Szín
M6	**F004333**	Fehér cink
M8	**F004334**	

KEEP-NUTS

- **KEEP-NUT®** egy speciális betét, amely menetes rögzítési helyek készítésére szolgál olyan felületeken, mint a márvány, gránit, kő, Corian®, HPL, kompozit anyagok stb. Könnyen telepíthető ragasztó nélkül, és nagyon megbízható. A szabadalmaztatott koronás technológia műanyag gyűrűvel rendelkezik, amely biztosítja az összes alkatrész egyben tartását
- **Alkalmazások:** szellőző homlokzatok, épületburkolatok, belsőépítészeti munkák, beleértve az HPL vékony lapokat, szaniter elemek rögzítése, konyhák stb.

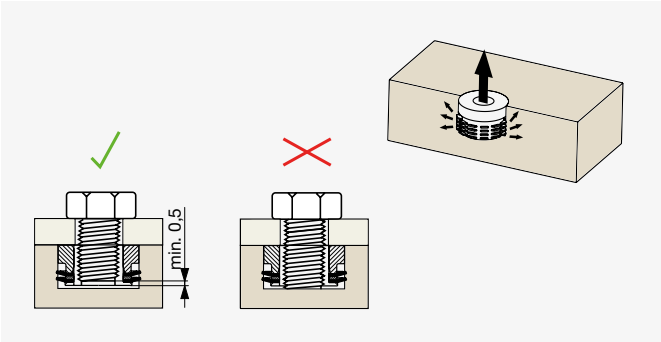

ⓘ „No go” menet a hüvely kiszakadási hatásának vagy a panel törésének elkerülésére, amelyet nem megfelelő csavarlengyel okozhat

Példák feszítővizsgálati eredményekre egyes anyagok telepítésekor

Kód	F007558	F007559 F007560	F007561
Keep-Nut® modell	IM2S	IM2S [H8,5]	IM2S [H15]
Panel vastagság [mm]	10–12	12–20	30
		Átlagos szakítószilárdság [kN]	
HPL	2,1	4,23	×
Corian®	2,06	3,64	×
Porcelán	2,5	3,5	×
Sinterelt kő [Lapitec® – Neolith®]	1,8	3,01	6,81
Natúr kő – Granite	2,6	3,8	7,75

Átlagos tömítési értékek anyagonként, a NATURAL norma szerint tesztelve [HPL és CORIAN® kivételével] STONE INSTITUTE az ASTM C1354 szerint.

● Keep-nuts IM2S

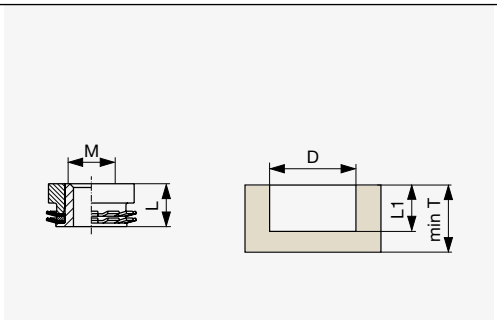

- 2 lamellával
- D = 12 mm

M	Kód	Min. T [mm]	L	L1
M4	F007558	9	6	6,5

● Keep-nuts IM4S

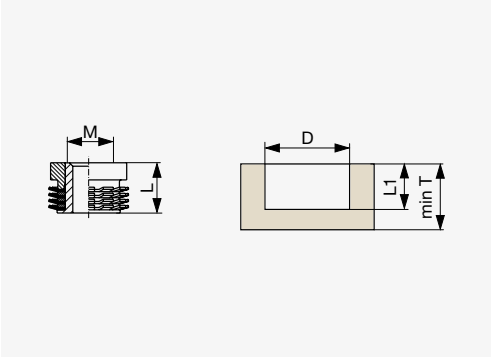

- 4 lamellával
- D = 12 mm

M	Kód	Min. T [mm]	L	L1
M4	F007559	11	8	8,5
M5	F007560	11	8	8,5
M6	F007561	18	15	15,5

● Keep-nuts IM4S Inox

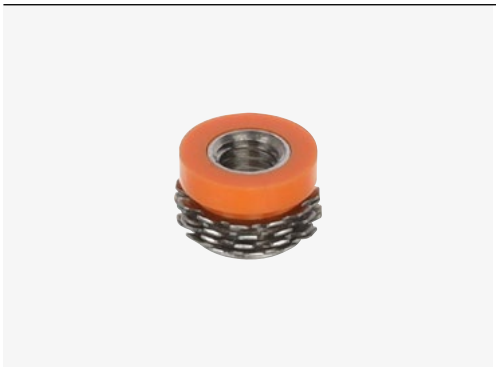

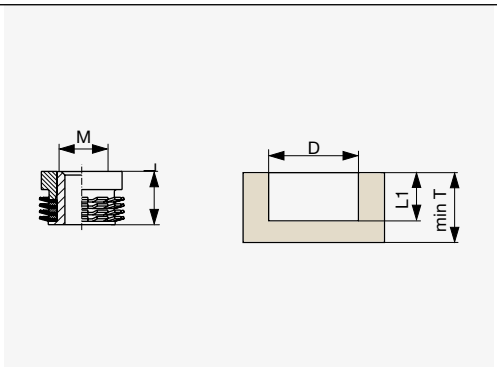

- 4 lamellával Inox 316-ban
- D = 12 mm

M	Kód	Min. T [mm]	L	L1
M6	F007562	12	8	8,5

● Keep-Nuts fúrófej 12 × 10

ⓘ F007563

ⓘ F007564

Leírás	Size	Kód
Gyémántfúró – 10 mm-es kerek szár	12 × 10	F007563
Teszt rúd a „Keep nuts” telepítéséhez szükséges helyes átmérő ellenőrzésére	×	F007564

Excenteres kötőelemek

Riex JC15 CAM ház

F007574

F007575

F014911

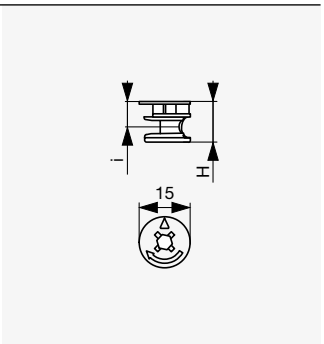

F007573

Anyagvastagság [mm]	Szín	Magasság H [mm]	Kód	Átmérő [mm]	Szár pozíció i [mm]
15–16	Fehér czink	12	F007573	15	7,8
18		12,7	F007574		8,5
19		13,5	F007575		9,3
18	Nikel	14	F014911		9

Riex JC25 excenter szár műanyag persely és PZ horony

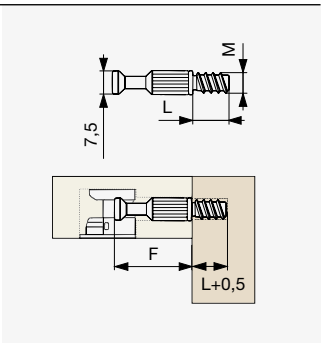

F002519 F002520 F002521

Csatlakozó M	Furattávolság F [mm]	Kód	Átmérő [mm]	Hosszúság L [mm]
Euro-csavar	34	F002519	7,5	11
	24	F002520		
M6	34	F002521		8

Riex JC25 CAM Pin dübel 4 bordával és PZ

F012764

F011433

F012765

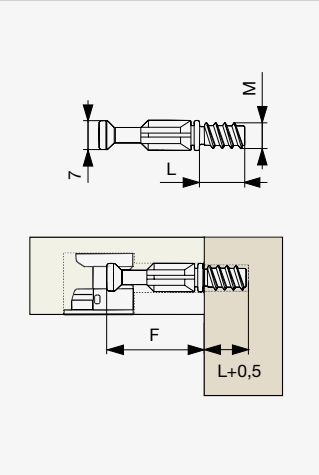

Összekötő M	Fúrási távolság F [mm]	Kód	ø D [mm]	Hossz L [mm]
Eurocsavar	24	F012764	7	11
	34	F011433		
M6	34	F012765		8

Riex JC25 excenter szár Fast Fix

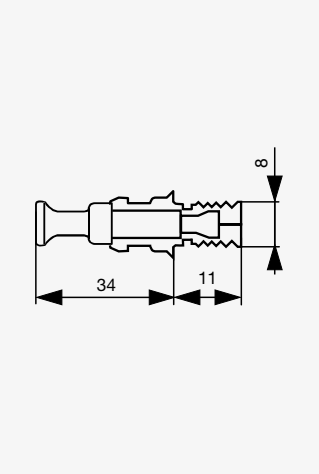

- Gyors beszerelés csavarozás nélkül
- A furat átmérője megegyezik a köldökcsapéval – időspórolás

Csatlakozó	Furattávolság [mm]	Kód	Átmérő [mm]	Hosszúság [mm]
Feszítőbetét	34	F002524	8	11

Riex JC25 excenter szár dupla

F002525

F002526

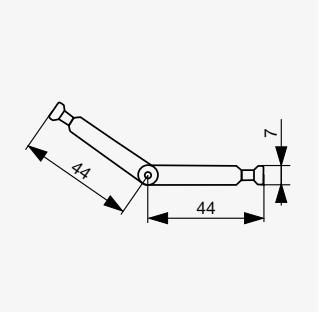

F002525

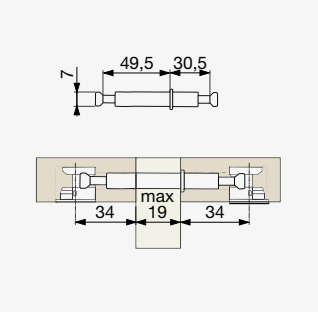

F002526

Átmérő [mm]	Típus	Kód
7	Csuklós	F002525
	Egyenes	F002526

Riex JC28 csavar tönkanyához

F002527

F002528

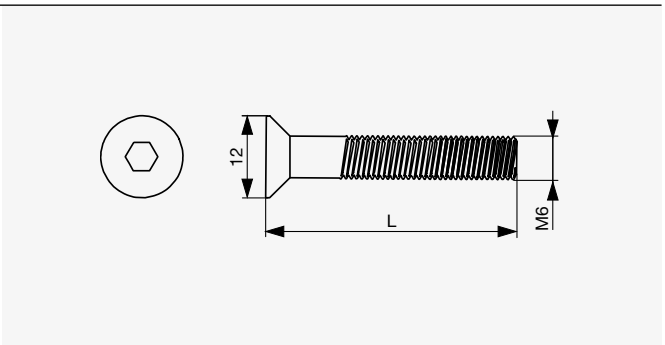

Átmérő [mm]	Hosszúság L [mm]	Kód	Hajtás
M6	60	F002527	HEX
	50	F002528	

Riex JC28 tönkanya

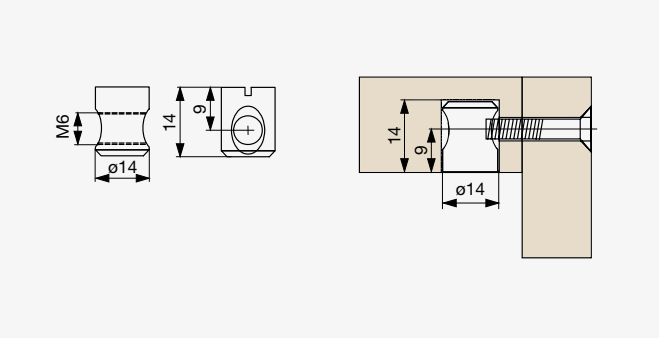

Metrikus furat	Kód	Mélység [mm]	Átmérő [mm]
M6	F002529	14	14

Riex JC03
összekötő vasalat – ház

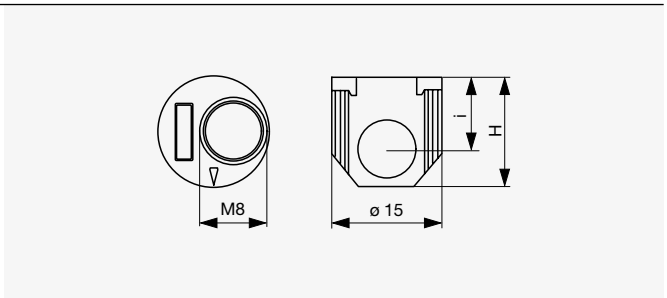

Anyagvastagság [mm]	Szín	Kód	Magasság H [mm]	Dübel helyzete i [mm]	Átmérő [mm]
16	Fehér cink	F007566	13	8	15
18		F007567	14,2	9	

Riex JC03
összekötő vasalat – szár

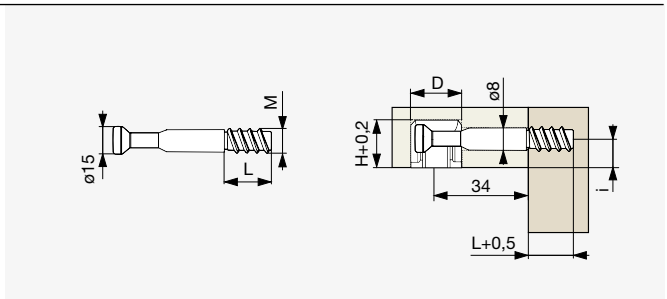

ⓘ F010918 ⓘ F010919

Összekötő M	Kód	Átmérő [mm]	Fúrási távolság [mm]
M6	F010918	7	34
Eurocsavar	F010919		

Riex JC03
összekötő vasalat – dupla szár

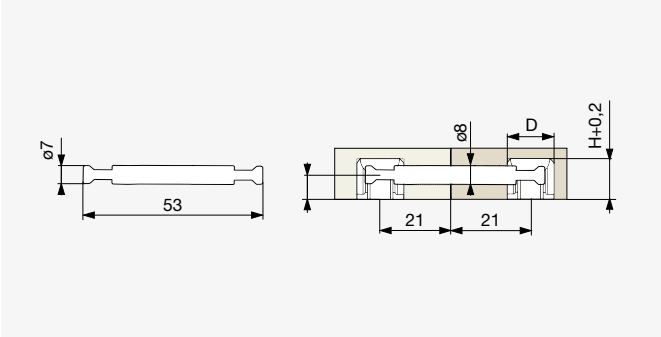

Kód	Átmérő [mm]	Fúrási távolság [mm]
F007572	7	2 × 21

Idegencsapok

Riex JW55 köldökcsap – kalibrált

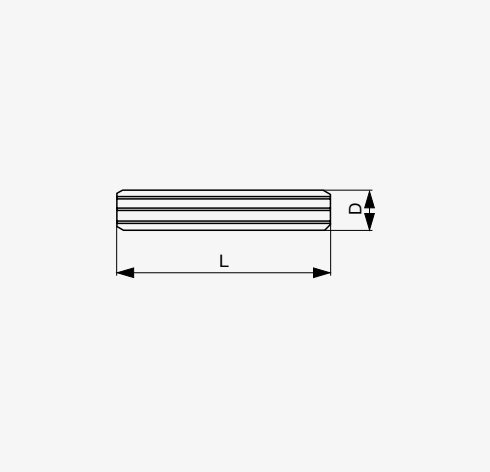

Átmérő D [mm]	Hosszúság L [mm]	Kód	Fafaj	Csomagolás
6	30	F014866	Nyír	1000
	35	F014867		1000
8	30	F007196		10000
	35	F008607		8650
	40	F007584		7600
	50	F014868		1000
	60	F014869		1000
10	40	F014870		1000
	50	F014871		1000

* A kalibrált köldökcsapok méretpontosságuk miatt alkalmasak automata gyártósorokhoz.

Riex JW55 Fa Tipli Ragasztóval, Kalibrált, FSC 100%

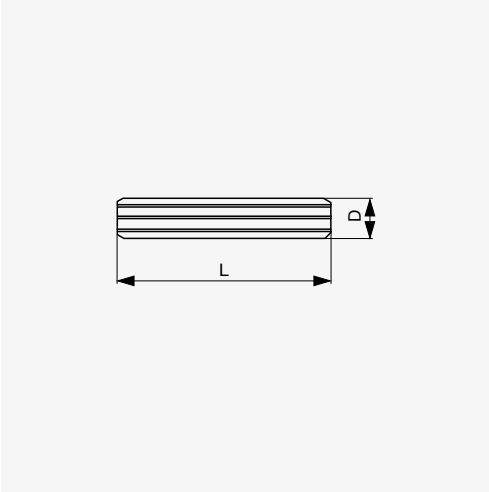

- A tipliken lévő ragasztó víz hatására aktiválódik
- Kalibrált pontosságuknak köszönhetően a tiplik automata gyártósorokon történő használatra is alkalmasak
- A vízbázisú ragasztó tisztább munkakörnyezetet biztosít mind automata, mind kézi szerelés során

Átmérő D [mm]	Hossz L [mm]	Kód	Anyag	Csomagolás + / -
8	30	F014873	Bükk	10000
	35	F014865	Bükk	8650

Riex JW51 köldökcsap – nem kalibrált

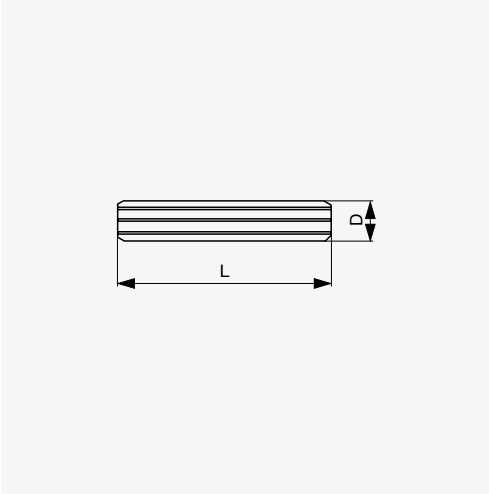

Átmérő D [mm]	Hosszúság L [mm]	Kód	Fafaj	Csomagolás
8	30	F004936	Bükk	1 kg [±930 pcs]
		F007479		25 kg [± 23250 pcs]
	35	F004937		1 kg [± 845 pcs]
		F007705		25 kg [± 21125 pcs]
	40	F004938		1 kg [± 770 pcs]
		F007706		25 kg [±19250 pcs]

Riex JW52 köldökcsap barázdált 1 m-es szálban

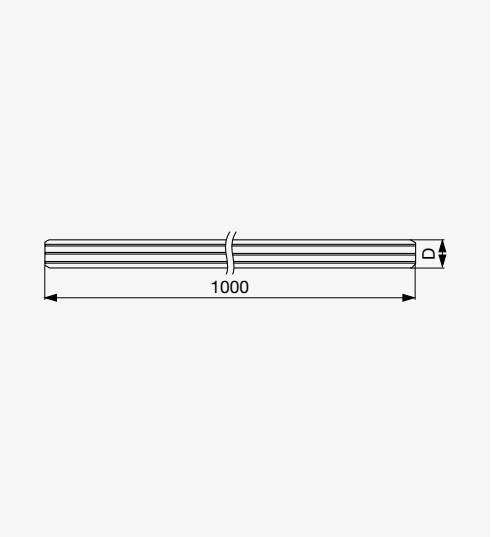

Átmérő D [mm]	Kód	Anyag
6	F004939	Bükk
8	F002513	
10	F002514	
12	F002515	

Riex JW42 lapostipli

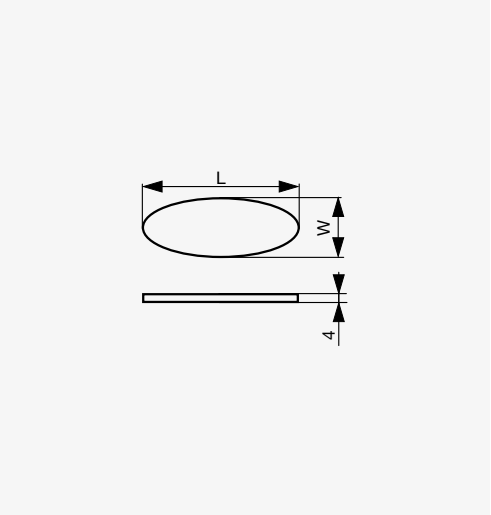

Méret	Kód	Hosszúság L [mm]	Széles W [mm]	Vastagság [mm]	Fafaj
0	F004422	47	15	4	Bükk
10	F004423	53	19		
20	F004424	56	23		

Riex JW12 kerek ággöcsjavító folt

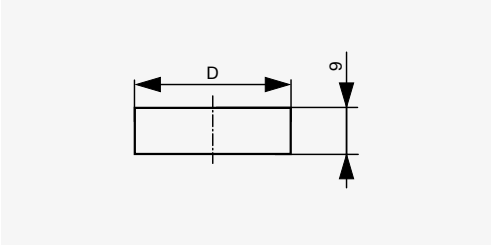

Fafaj	Átmérő D [mm]	Kód
Lucfenyő	15	F004410
	20	F004412
	25	F004414
	30	F004416
	35	F004418
Borovi	15	F004420

Riex JW13 gyantafolt javító [csónak]

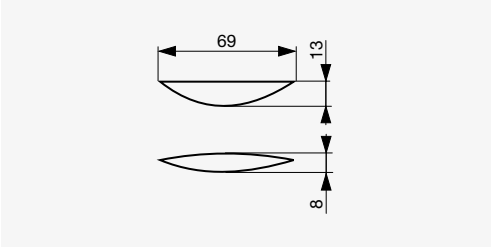

ⓘ Lucfenyő

Fafaj	Kód	Méret [mm]
Lucfenyő	F004425	8 × 13 × 69
Borovi	F004426	

Riex JW10 fadugó konvex

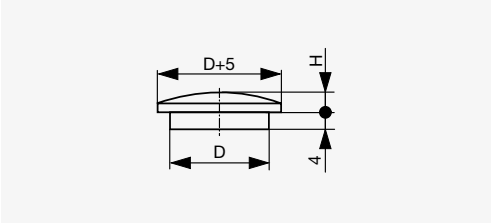

ⓘ Lucfenyő

Fafaj	Átmérő D [mm]	Kód	Magasság H [mm]
Bükk	10	F004403	3
	15	F004406	4
	35	F004408	6
Tölgy	15	F004407	4
	35	F004409	6
Lucfenyő	15	F004404	4
Borovi	15	F004405	4

Öntapadó csavartakarók

- Hranipex élzárókból gyártva [100 % színazonosság]
- ABS alapanyag
- 14 és 20 mm átmérő
- 0,45 mm vastagság
- UNI színek és fautánzatok

Riex JS10 öntapadó csavartakaró 20 mm

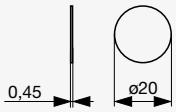

- Egy lap 9 db-ot tartalmaz

Szín	Felület	Kód
Fehér [101027]	Sima	**F005037**
Fehér [10113]	Sima	**F005040**
Fehér [10113]	Gyöngy	**F005041**
Fehér [10482]	Sima	**F005042**
Fehér [10980]	Sima	**F005045**
Elefántcsontfehér [12514]	Gyöngy	**F005048**
Szürke [17014]	Gyöngy XG	**F005053**
Szürke [17035]	Gyöngy G	**F005055**
Szürke [170540]	Gyöngy	**F005057**
Antracit [17164]	Gyöngy	**F005061**
Fekete [19015]	Gyöngy	**F005068**
Bükk [210381]	Pórus	**F005070**

Szín	Felület	Kód
Tölgy [243145]	Pórus	**F005089**
Tölgy Nagano [248431]	Pórus	**F005103**
Szil kő [25364]	Gyöngy	**F005110**
Hemlock fehér [254032]	Pórus	**F005111**
Juhar [260375]	Pórus	**F005118**
Kőris prelude [262040]	Pórus	**F005121**
Kőris [263843]	Pórus	**F005127**
Dió Toscana [283453]	Gyöngy	**F005141**
Dió tabak [283702]	Gyöngy	**F005142**

Riex JS10 öntapadó csavartakaró 14 mm

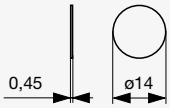

- Egy lap 25 db-ot tartalmaz

Szín	Felület	Kód
Fehér [101027]	Sima	**F005035**
Fehér [101027]	Gyöngy	**F005036**
Fehér [10113]	Sima	**F005038**
Fehér [10113]	Gyöngy	**F005039**
Fehér [10980]	Sima	**F005043**
Fehér [10980]	Gyöngy	**F005044**
Elefántcsontfehér [12514]	Gyöngy	**F005046**
Elefántcsontfehér [12514]	Gyöngy XG	**F005047**
Bézs [12522]	Gyöngy	**F005051**
Szürke [17014]	Gyöngy	**F005052**
Szürke [17035]	Gyöngy	**F005054**
Szürke [170540]	Gyöngy	**F005056**
Szürke [17112]	Gyöngy	**F005058**
Sötétszürke [171257]	Gyöngy	**F005059**
Antracit [17164]	Gyöngy	**F005060**
Sötétszürke [172162]	Gyöngy	**F005062**
Szürke [17860]	Gyöngy	**F005063**
Cappuccino [18205]	Gyöngy	**F005064**
Barna truffle [18748]	Gyöngy G	**F005065**
Fekete [19015]	Sima	**F005066**
Fekete [19015]	Gyöngy	**F005067**
Bükk [210381]	Erezett	**F005069**
Bükk [215111]	Erezett	**F005072**
Cseresznye [220344]	Erezett	**F005073**
Calvados [222951]	Gyöngy	**F005074**
Cseresznye tobacco [223657]	Gyöngy	**F005075**

Szín	Felület	Kód
Cseresznye antik [228944]	Gyöngy	**F005076**
Éger hegyi [234634]	Erezett	**F005077**
Éger [23685]	Erezett	**F005078**
Tölgy fehér [24001]	Erezett	**F005080**
Tölgy szürke [24002]	Erezett	**F005081**
Tölgy arany [24003]	Erezett	**F005082**
Tölgy [24005]	Erezett	**F005083**
Tölgy sötét [240296]	Erezett	**F005084**
Tölgy Cremona [241394]	Gyöngy	**F005086**
Tölgy Paris [243127]	Erezett	**F005087**
Tölgy Rijeka [243167]	Erezett	**F005090**
Tölgy [243197]	Erezett	**F005092**
Tölgy Sonoma [243215]	Erezett	**F005093**
Tölgy [243786]	Erezett	**F005094**
Tölgy rusztikus [244129]	Erezett	**F005097**
Tölgy homokos [244139]	Erezett	**F005098**
Tölgy bronz [244141]	Erezett	**F005099**
Tölgy tabak [244216]	Erezett	**F005100**
Natúr tölgy [244303]	Erezett	**F005101**
Tölgy Nagano [248431]	Erezett	**F005102**
Borovi [251484]	Erezett	**F005104**
Tortona natúr [251796]	Erezett	**F005105**
Szil adagio [253191]	Erezett	**F005106**
Szil moderato [253193]	Erezett	**F005108**
Limba [253381]	Erezett	**F005109**
Szil lava [254055]	Erezett	**F005112**

Szín	Felület	Kód
Limba black [254080]	Erezett	**F005113**
Limba tobacco [254081]	Erezett	**F005114**
Limba világos [254082]	Erezett	**F005115**
Szil [255112]	Gyöngy	**F005116**
Juhar [260375]	Erezett	**F005117**
Juhar [261521]	Gyöngy	**F005119**
Kőris prelude [262040]	Erezett	**F005120**
Kőris fehér [262460]	Sima	**F005122**
Kőris Nobel [262577]	Gyöngy	**F005123**
Kőris sonata [263041]	Erezett	**F005124**
Kőris Verona [263158]	Erezett	**F005125**
Kőris [263843]	Erezett	**F005126**
Kőris [264042]	Erezett	**F005128**
Nyír havas [271715]	Gyöngy	**F005129**
Dió [280722]	Erezett	**F005131**
Wenge [282229]	Gyöngy	**F005132**
Dió [283102]	Erezett	**F005135**
Dió saleve [283105]	Erezett	**F005136**
Dió tiepolo [283106]	Erezett	**F005137**
Wenge [283227]	Gyöngy	**F005138**
Dió toscana [283453]	Gyöngy	**F005140**
Mahagóni sötét [28466]	Erezett	**F005144**
Dió aida [284704]	Gyöngy	**F005145**
Dió [28476]	Gyöngy	**F005146**
Dió [288450]	Erezett	**F005148**
Dió candiano [288918]	Gyöngy	**F005149**
Titán [290501]	Gyöngy	**F005150**
Hacienda világos [293078]	Erezett	**F005152**
Nyír hacienda [293081]	Erezett	**F005153**
Sötét Sherwood [293141]	Erezett	**F005154**
Tengeri fű [293298]	Gyöngy	**F005156**
Ezüst [29509]	Gyöngy	**F005157**
Teak [295852]	Erezett	**F005158**
Feketewood [298509]	Erezett	**F005159**

Bútorakasztók

Riex JK40
állítható akasztó bútorokhoz

Szürke

Fehér

Barna

Fekete

- Tartozékokkal együtt
- A csomagolás 2 készletet tartalmaz
- Magasságállítás: ±5 mm
- Oldalirányú állítás: ±3,5 mm

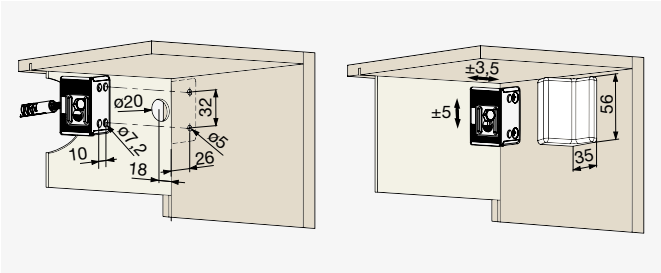

Szín	Kód
Fehér	F002838
Barna	F002839
Fekete	F002840
Szürke	F002903

Riex JK41
állítható akasztó bútorokhoz

Fehér

Barna

Barna világos

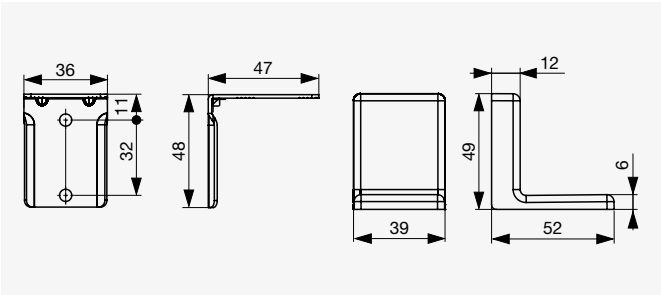

Szín	Kód
Fehér	F004671
Barna	F004672
Barna világos	F004673

Riex JK42
állítható függesztő panelekhez vagy bútorokhoz

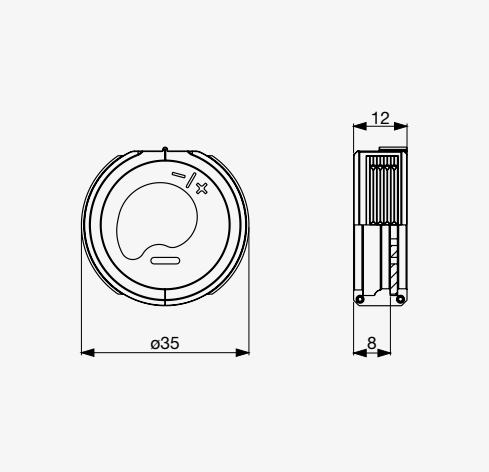

Állíthatóság:
- Függőlegesen ±5 mm
- Csavarfejre függeszthető

Szín	Kód	Átmérő [mm]
Fekete	**F002841**	35

Riex JK44
állítható függesztő bútorokhoz

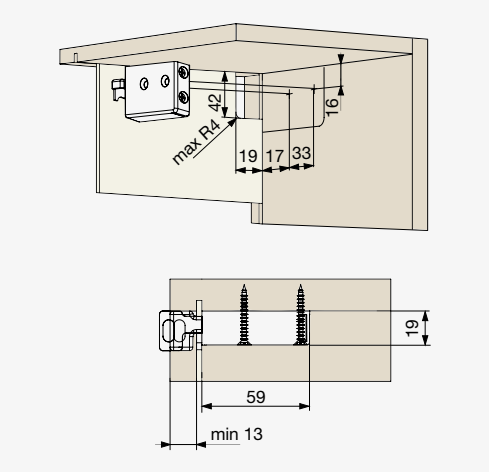

- Mindkét oldali felfüggesztés
- 1 db / csomag

Állíthatóság:
- Függőlegesen ±5 mm
- Mélységben ±5 mm

- Terhelhetőség: 25 kg / db
- Bármely függesztő sínnel használható [lásd ezen az oldalon: 14.42]

Szín	Kód
Fehér	**F002865**

Riex JK46
állítható függesztő bútorokhoz

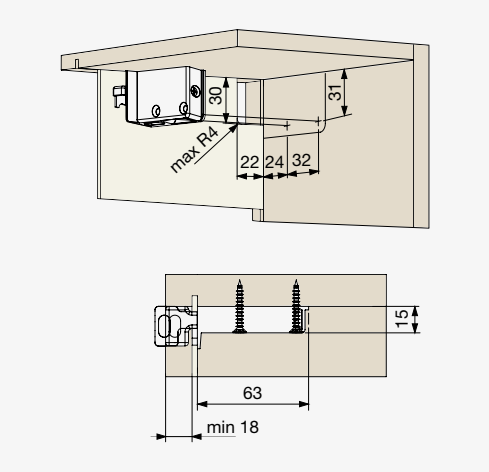

Állíthatóság:
- Függőlegesen ±10 mm
- Mélységben ±7,5 mm

- Terhelhetőség: 35 kg / db
- Bármely függesztő sínnel használható [lásd ezen az oldalon: 14.42]

Szín	Kód	Oldal
Fehér	**F003453**	Bal
	F003454	Jobb
Szürke	**F008261**	Bal
	F008262	Jobb

Riex JK48 függesztő sín

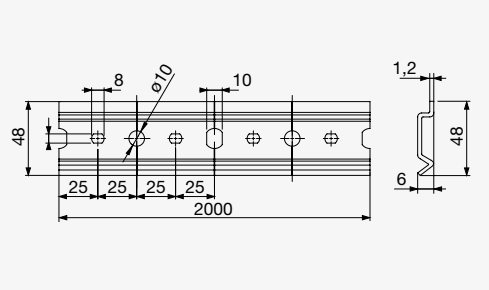

F003020

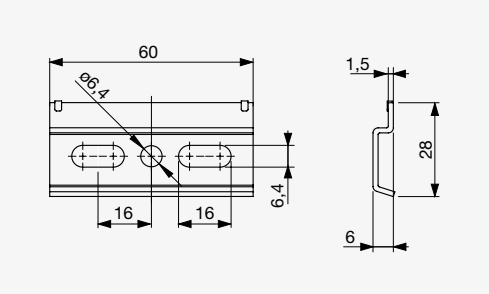

F003021

Hosszúság [mm]	Kód	Vastagság [mm]
2000	F003020	1,2
60	F003021	1,5

Riex JC53 tartó felfüggesztéshez

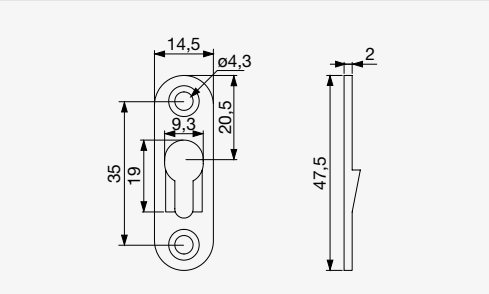

Szín	Kód
Fehér cink	F004312

Riex JK48 L csavar

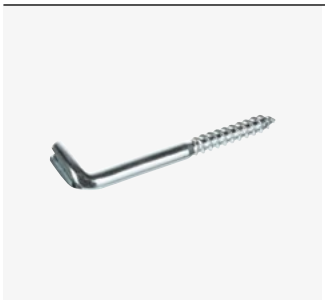

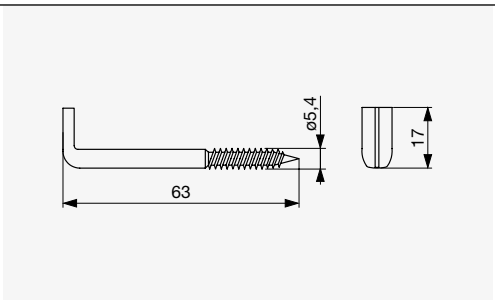

Méret [mm]	Kód
ø5,4 × 63	F003022

● IF Libra H7 bútorakasztó

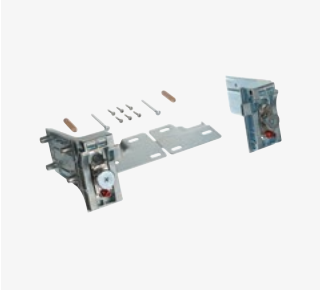

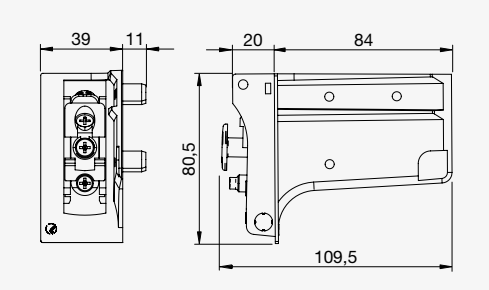

- A Libra H7 univerzális bútorfüggesztő nagyon nagy terhelhetőséggel
- Függőleges állíthatóság: ±6,5 mm
- Mélységi állíthatóság: ±6 mm
- Leemelés elleni védelem
- Keskeny oldalfalak a fiókok ütközésének megelőzésére
- 1 készlet terhelhetősége: 200 kg-ig ezzel a sínnel: **F003289**

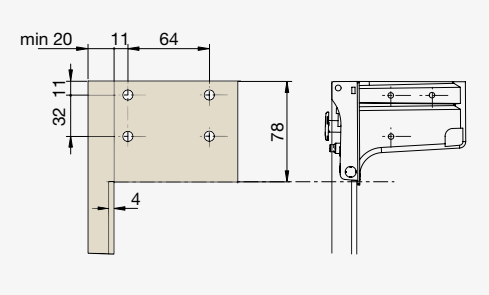

Típus	Kód
Csapokkal	**F002705**

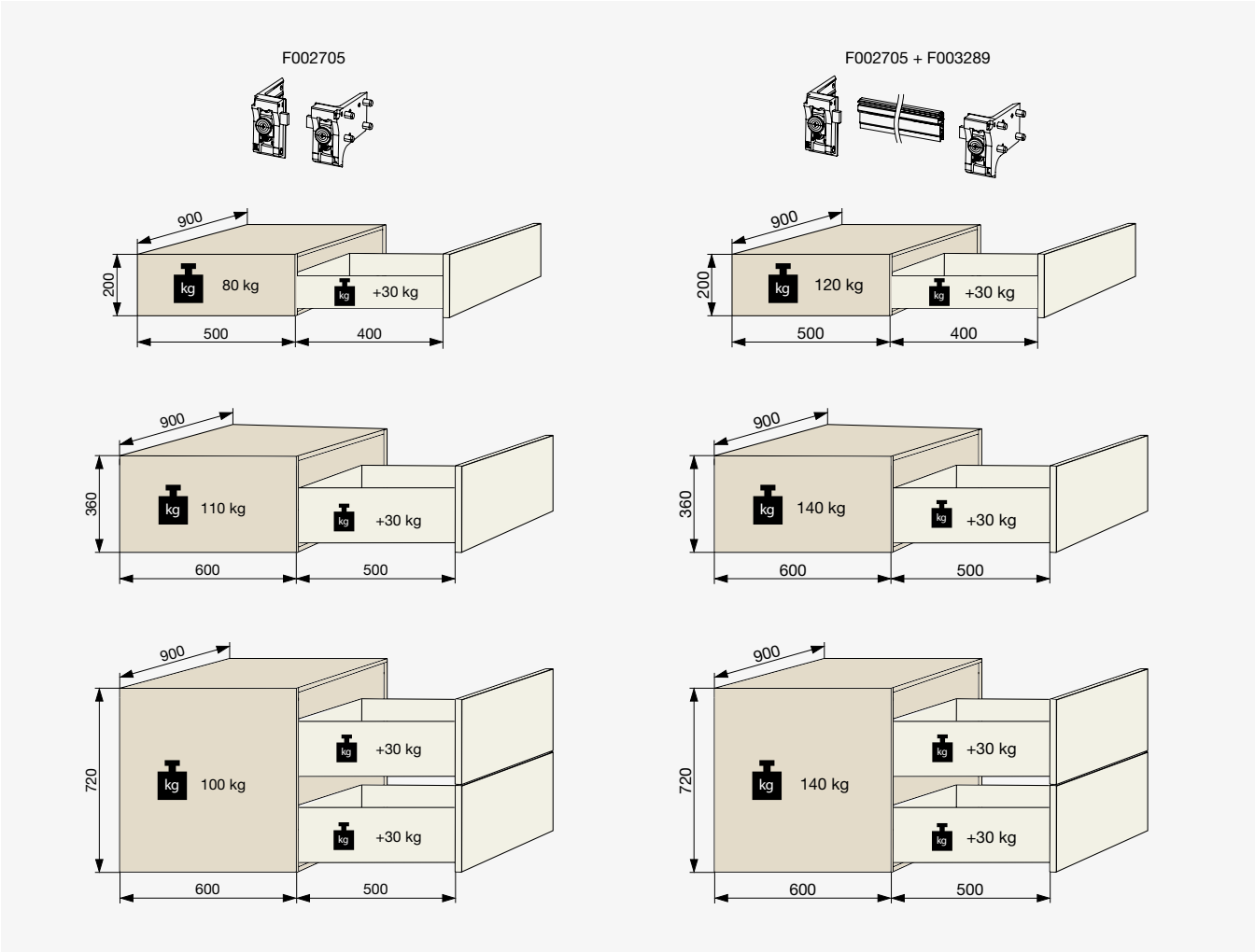

Példa az **F003289** alumínium sínnel vagy anélkül beszerelt modell használata közötti különbségek bemutatására. A terhelhetőségeket tapasztalati úton kaptuk, és a szekrény és a használt fali kötőelemek végső szerkezeti felépítésére vonatkoznak.

● IF Libra H7
bútorfüggesztő alumínium sín

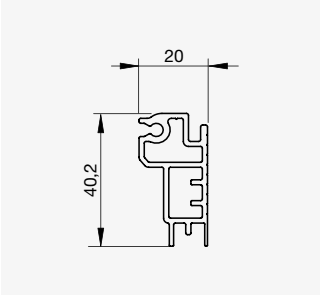

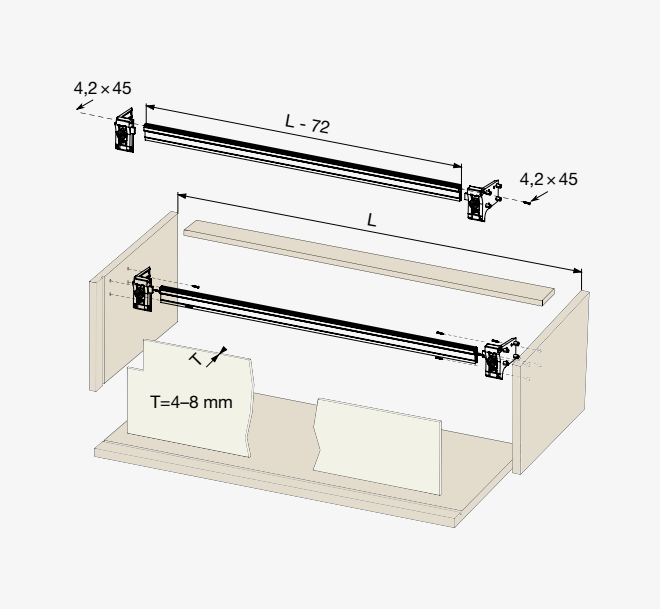

- A sín használata extra csatlakozási pontokat biztosít a falhoz
- A sín használatával a terhelhetőség növelhető
- Leginkább fiókos szekrényekhez javasolt

Hosszúság [mm]	Kód	Magasság [mm]
2000	**F003289**	40,2

● IF Libra H7
takaróelem bútorfüggesztőhöz

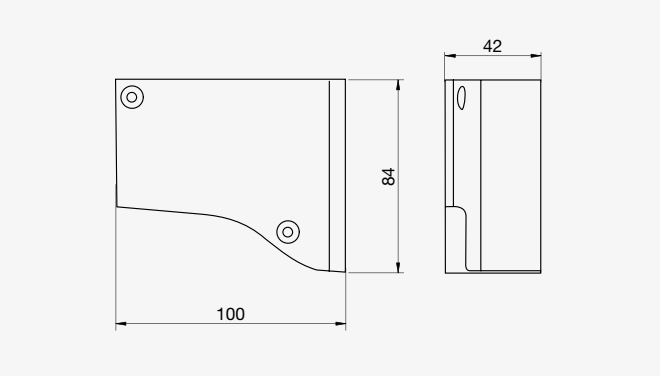

ⓘ Fehér

ⓘ Szürke

Szín	Oldal	Kód
Fehér	Jobb	**F003295**
	Bal	**F003296**
Szürke	Jobb	**F003297**
	Bal	**F003298**

● IF Libra H2 bútorfüggesztő

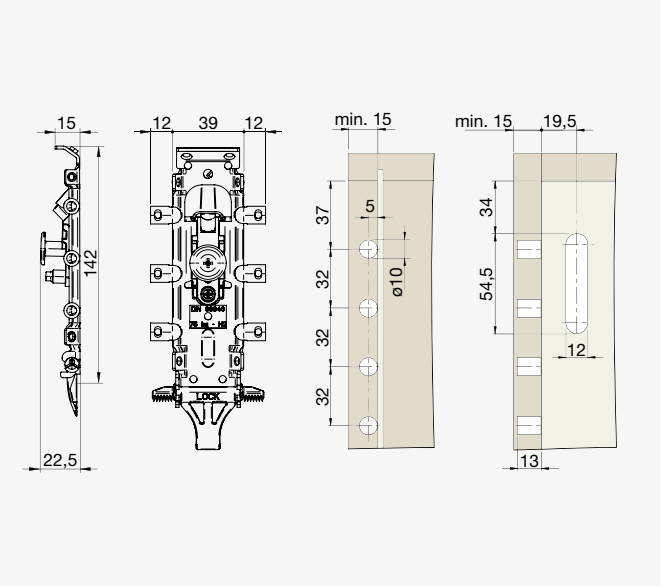

A Libra H2 a rögzítőfül nélküli változat 3 csappal + forgókaros rögzítéssel, amelyet a hátfal mögött kell rögzíteni. Terhelhetősége 75 kg / db [150 kg / pár].

Állíthatóság:
- Függőlegesen 13 mm
- Vízszintesen 12 mm
- Reteszelő rendszer

Model	Kód
Csapokkal	F003212

● IF Libra H2 takaróelem bútorfüggesztőhöz

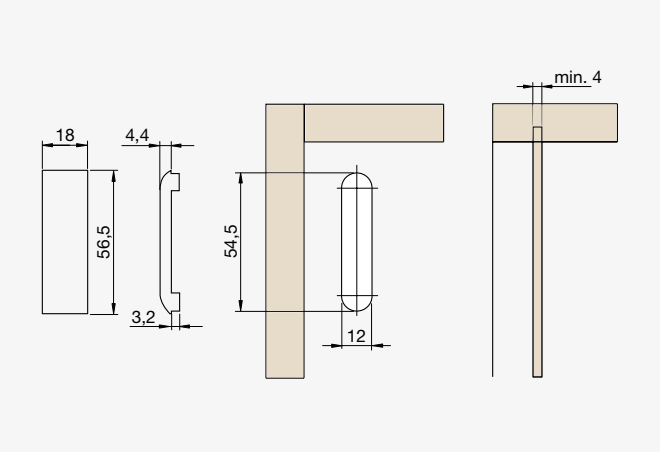

○ Fehér

● Szürke

● Nikkelezett

Szín	Kód
Fehér	F003292
Szürke	F003293
Nikkelezett	F003294

● IF Libra H11 bútorfüggesztő

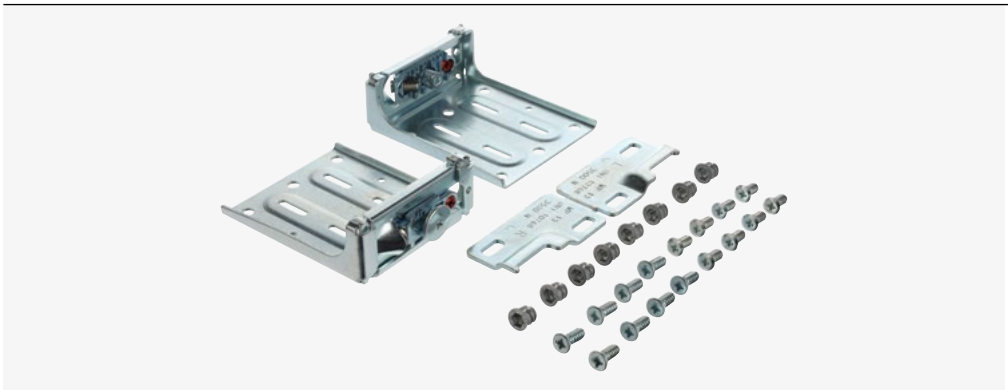

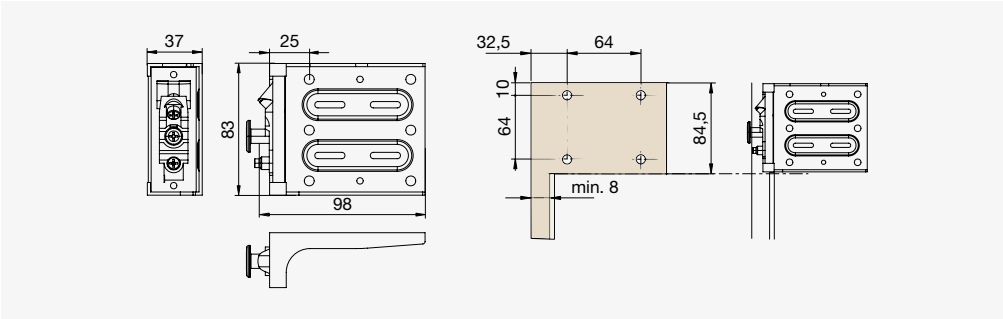

Alkalmas függesztett alsószekrényekhez mindenféle típus esetén.
Gyors és egyszerű szerelés 4 furaton keresztül, melyeket az oldalfalakba előfúrni szükséges. Leemelésgátlóval.

Állíthatóság:
- Függőlegesen ±6 mm
- Mélységben ±5 mm

A csomag tartalma:
- 1 db LIBRA H11 jobb
- 1 db LIBRA H11 bal
- 1 db WP13 lemez
- 8 db menetbetét
- 16 db csavar
- használati utasítás

- Terhelhetőség: 125 kg / készlet - a szekrény méretétől és a falra történő szereléstől függően

Model	Kód
Libra H11	F004666

● IF Libra H11 takaróelem bútorfüggesztőhöz

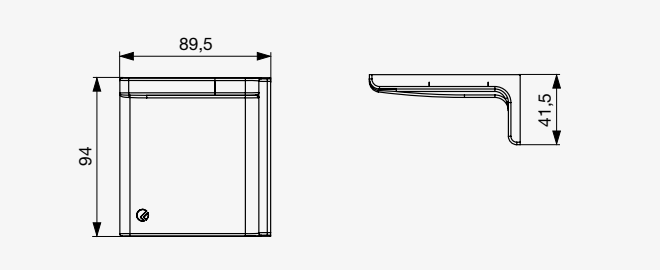

● Szürke

○ Fehér

Szín	Oldal	Kód
Fehér	Jobb	F005511
	Bal	F005512
Szürke	Jobb	F005513
	Bal	F005514

● IF APC 1
bútorfüggesztő WPC2 fali lemezzel

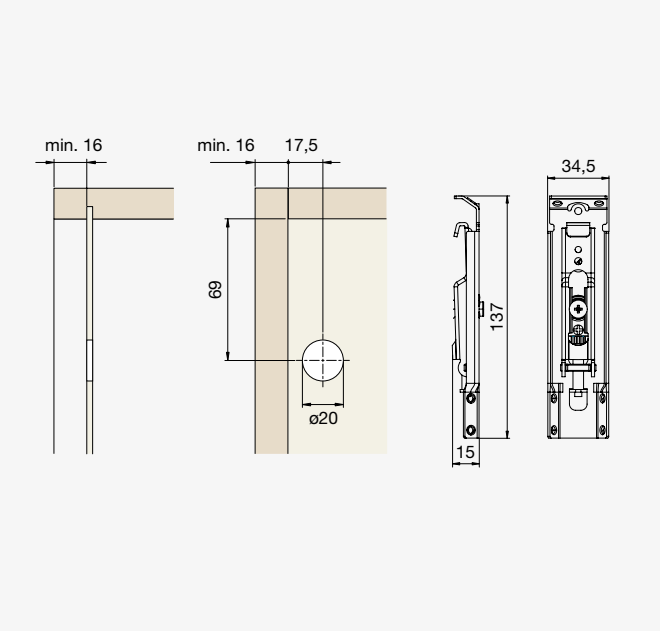

- Az APC1 egy kétkezes láthatatlan csavaros rögzítésű bútorfüggesztő
- Egyszerű szerelés, nincs szükség előfúrásra
- Csak egy furat szükséges, amely lehetővé teszi a hozzáférést az összes beállításhoz
- Terhelhetőség: 60 kg / db

Állíthatóság:
- Függőlegesen ±9 mm
- Mélységben ±15,5 mm

Előnyök:
- Állíthatóság széles határok között
- Nincs szükség előfúrásra
- Egy takaróelem

Model	Kód	Terhelhetőség [kg]
APC 1	**F002706**	db-onként 60

● IF APC 6
bútorfüggesztő

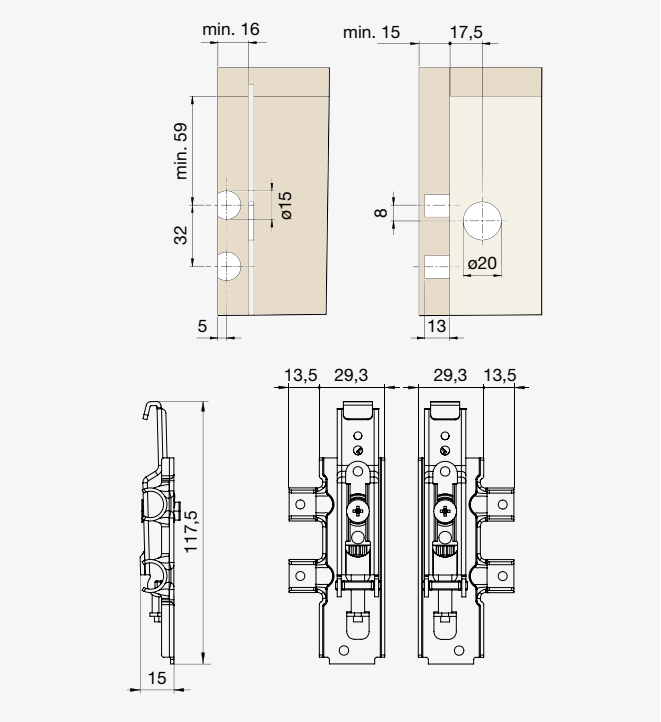

- Állíthatóság széles határok között – függőleges és mélységi állítás
- Csak egy furat szükséges, amely lehetővé teszi a hozzáférést az összes beállításhoz
- Terhelhetőség: 60 kg / db belső tesztek alapján

Állíthatóság:
- Függőlegesen ±9 mm
- Mélységben ±15,5 mm

A csomag tartalma:
- 1 db APC6 jobb
- 1 db APC6 bal
- 2 db WPC2 fali lemez
- 2 db ø20 mm takaróelem
- 2 db ø20 mm takaróelem
- Használati utasítás

Model	Kód	Terhelhetőség [kg]
APC 6	**F004665**	60

● IF panel vagy bútorakasztó

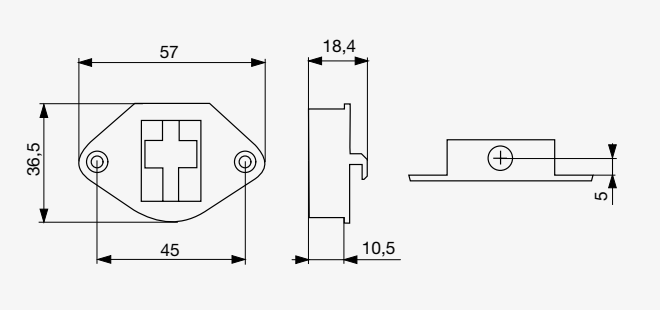

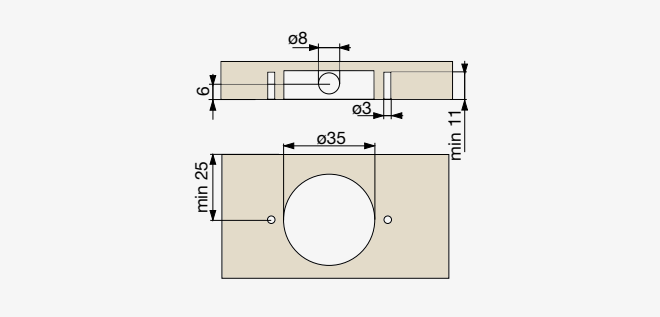

- Állíthatóság: függőlegesen ±9,5 mm
- Bármilyen fali lemezzel használható

Terhelhetőség:
- Asztalok esetén 80 kg / pár
- Korpuszok esetén 50 kg / pár [600 × 600 × 250 mm]

Szín	Kód
Fekete	F002707

● IF ZK bútorfüggesztő

ⓘ Jobb

ⓘ Bal

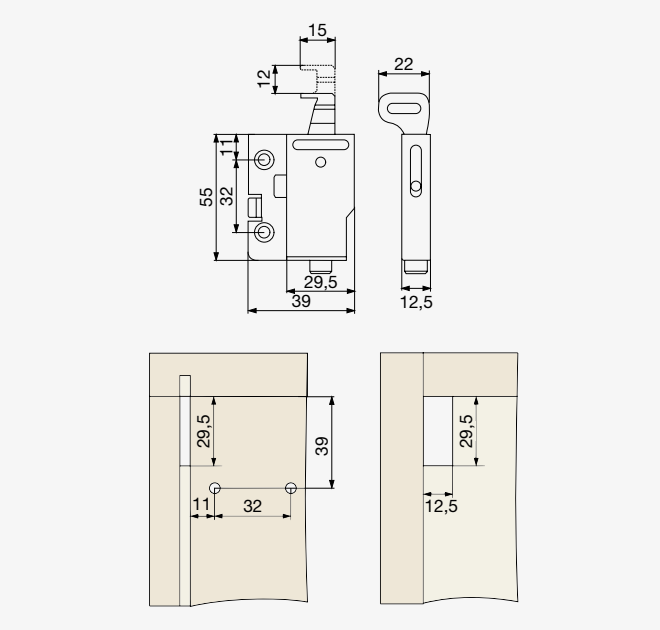

Állíthatóság:
- Függőlegesen ±8 mm
- Mélységben ±8 mm

Oldal	Kód
Jobb	F003324
Bal	F003325

● IF ZK takaróelem bútorfüggesztőhöz

ⓘ Bal

ⓘ Jobb

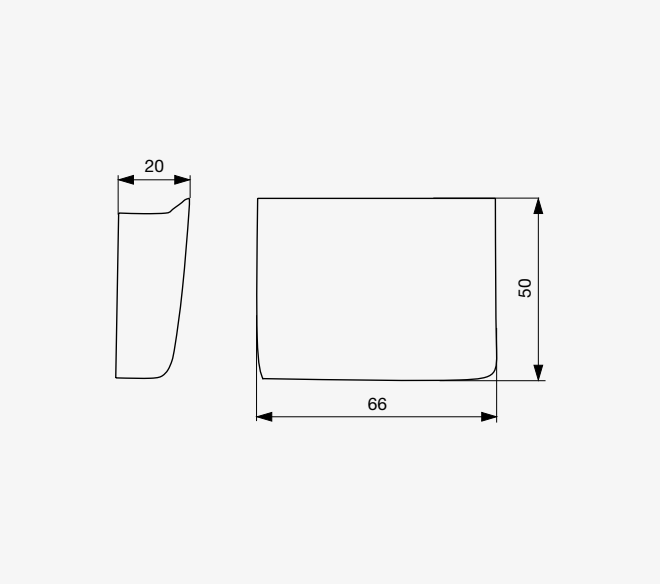

Szín	Oldal	Kód
Fehér	Jobb	**F003326**
	Bal	**F003327**
Szürke	Jobb	**F003328**
	Bal	**F003329**

● IF fali lemez

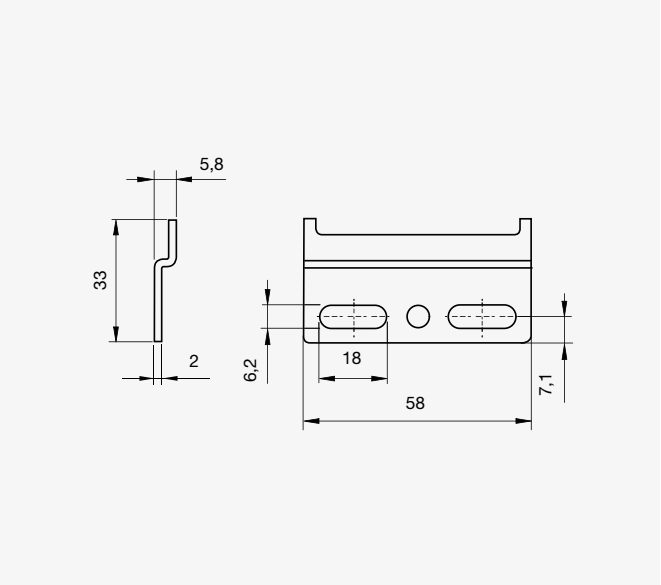

Hosszúság [mm]	Kód	Vastagság [mm]
58	**F002708**	2

● IF WP5 fali lemez

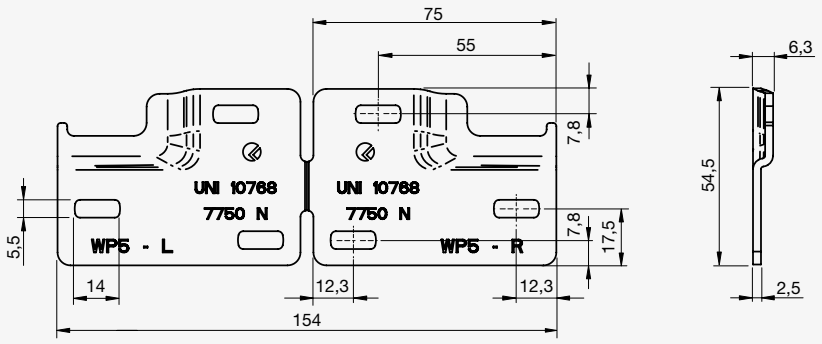

- A csomag tartalmazza a bal- és jobboldali lemezt

Hosszúság [mm]	Kód	Vastagság [mm]
75	F003291	2,5

● IF Libra B3 fali sín

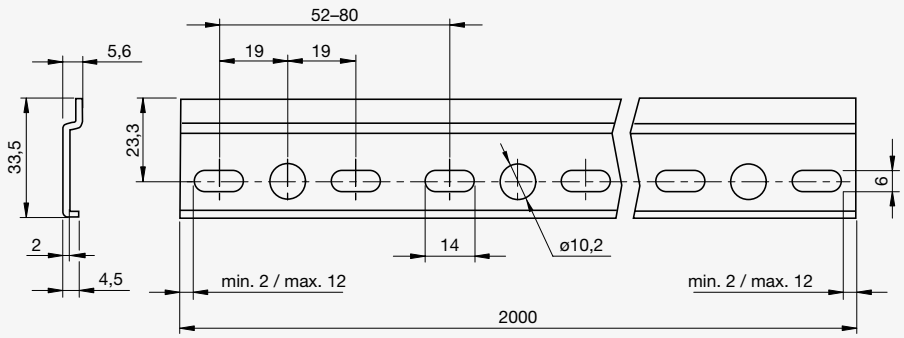

Hosszúság [mm]	Kód	Vastagság [mm]
2000	F003290	2

● IF SH1 és SH7 billenésgátló tartó

ⓘ SH1

ⓘ SH7

Az SH billenésgátló rendszer szabadon álló tárolóegységekhez, hátlappal vagy anélkül, mint például szekrények, komódok, hálószoba, nappali és fürdőszoba szekrények.

- SH1 – konténerek hátfallal
- SH7 – konténerek hátfal nélkül

Model	Kód
SH1	F004668
SH7	F004669

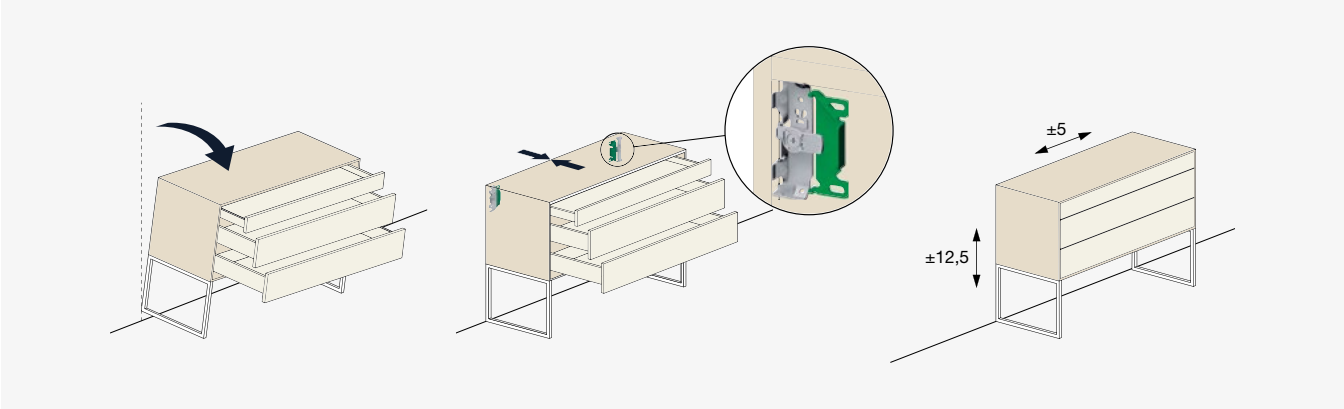

● IF SH fali lemez

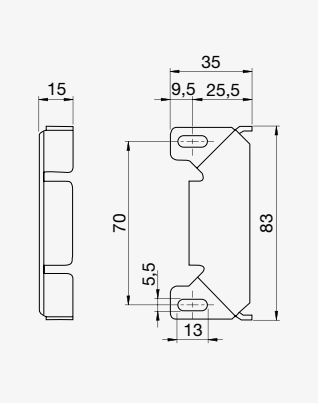

- SH1 vagy SH7 billenésgátlóval kombinálva

Típus	Kód
Fali lemez	F004670

Polctartók

Riex JC60 polctartó csap

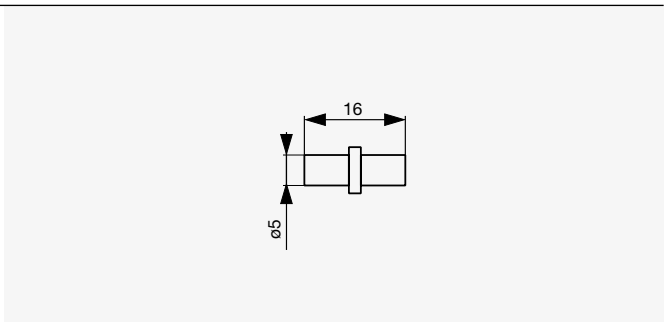

● Nikkelezett

Méret D2 / D1 [mm]	Kód	Szín
5 / 5	F002008	Nikkelezett
	F002009	Fehér cink

Riex JC60 polctartó csap

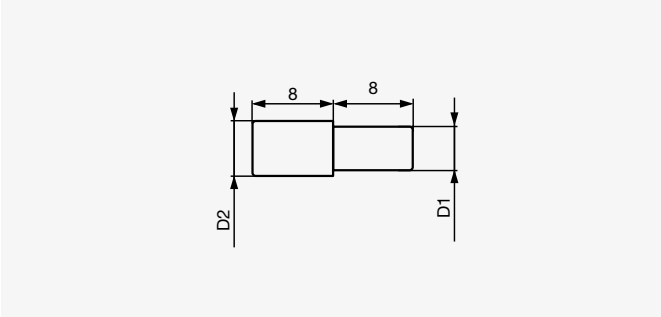

● Nikkelezett

Méret D2 / D1 [mm]	Kód	Szín
3 / 3	F004506	Nikkelezett
5 / 3	F002007	

Riex JC62
TOP csatlakozó polcösszehúzóhoz 18 mm

● Barna

● Szürke

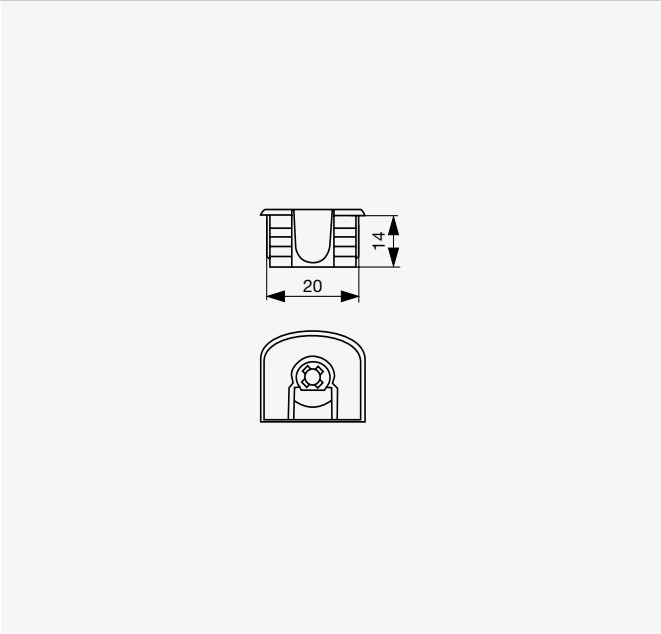

● Fekete

○ Fehér

Szín	Kód	Átmérő [mm]	Magasság [mm]
Barna	F002537	20	14
Szürke	F002538		
Fekete	F002539		
Fehér	F002540		

Riex JC62
csavar csatlakozó polcösszehúzóhoz

ⓘ F002544

ⓘ F002545

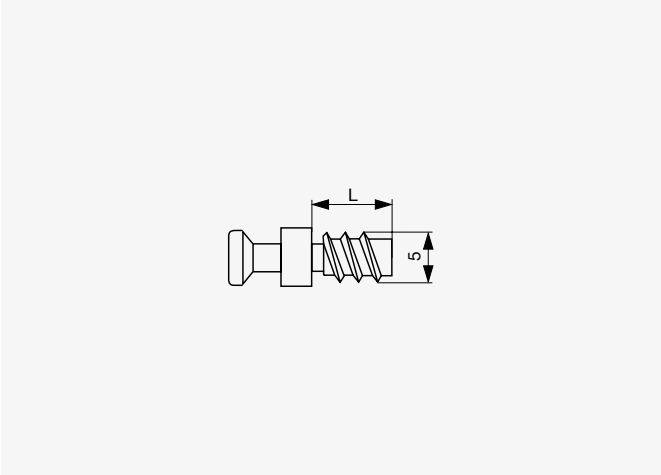

Hosszúság L [mm]	Kód	Átmérő [mm]	Szín
11	F002544	5	Fehér cink
7,5	F002545		

Riex JC55 csatlakozó polcösszehúzóhoz

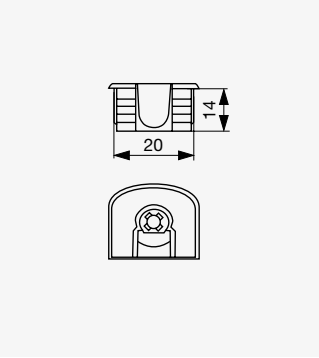

Lap vastagság [mm]	Anyag	Kód
18–20	Cink	**F003080**

Riex JC55 dupla csatlakozó polcösszehúzóhoz

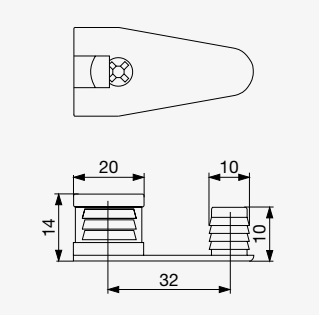

- Kiegészítésül használjon JC55 csavart: **F003082**

Lap vastagság [mm]	Anyag	Kód
18–20	Cink	**F003081**

Riex JC55 csavar polcösszehúzóhoz

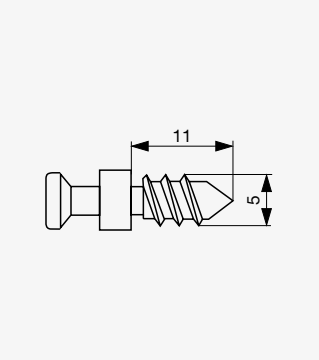

Csatlakzó	Kód	Hosszúság [mm]
Euro-csavar	**F003082**	11

Riex JC78 bepattintós polctartó

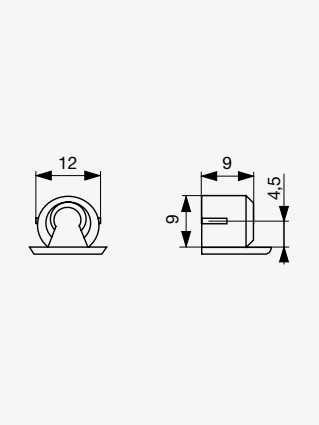

- A polctartó stift nem tartozék
- Használható 5 mm-es polctartó stifttel, például: **F002008** vagy **F002009** cikkszámúval

Szín	Kód
Fehér	**F002550**

Riex JC71 polctartó tüskével

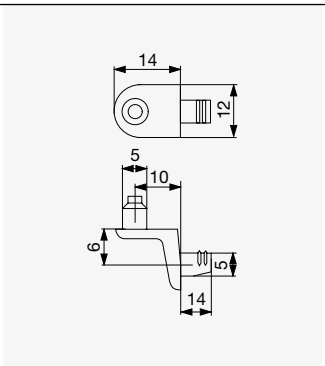

Szín	Kód
Nikkelezett	**F002546**

Riex JC72 polctartó euro-csavarhoz

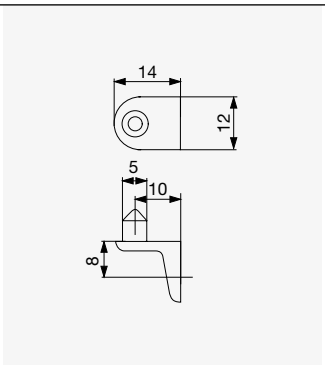

Szín	Kód
Nikkelezett	**F002547**

Riex JC73 polctartó tüske nélkül

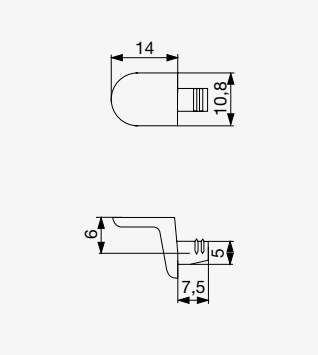

Szín	Kód
Nikkelezett	F002548

Riex JC74 műanyag polctartó

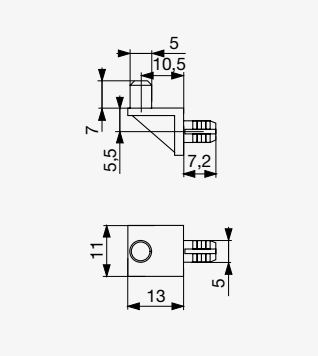

Szín	Kód
Fehér	F002549

Riex JC79 polctartó üvegpolchoz

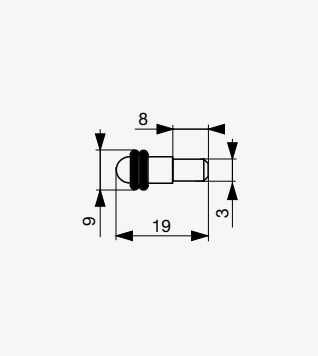

Átmérő	Kód
3 / 5	F002551

Riex JC61 polctartó üvegpolchoz

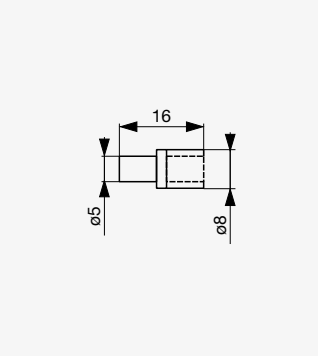

Átmérő	Kód
5	F004507

Riex JC42 polctartó üvegpolchoz

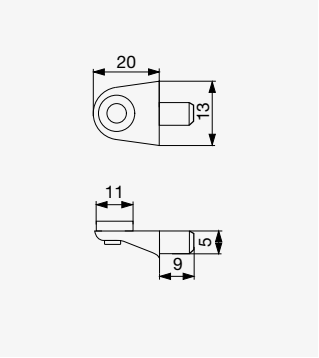

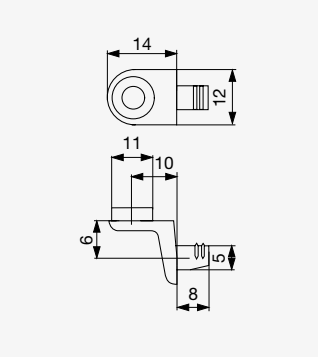

F002552 F002553 F002552 F002553

Típus	Kód
Barázdák nélkül	F002552
Barázdált	F002553

IF K-Line polctartó tüskével

ITALIANA ferramenta

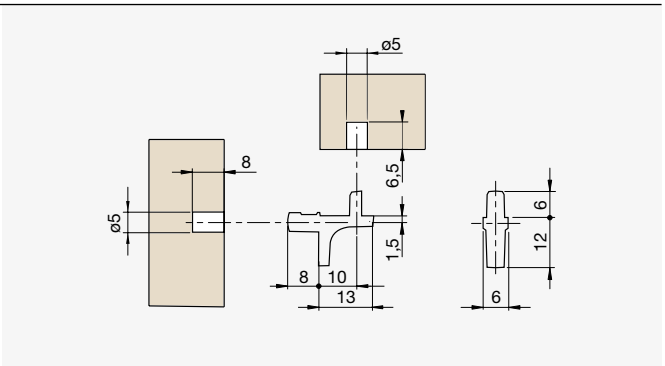

Szín	Kód
Nikkel	F002693

IF K-Line polctartó

ITALIANA ferramenta

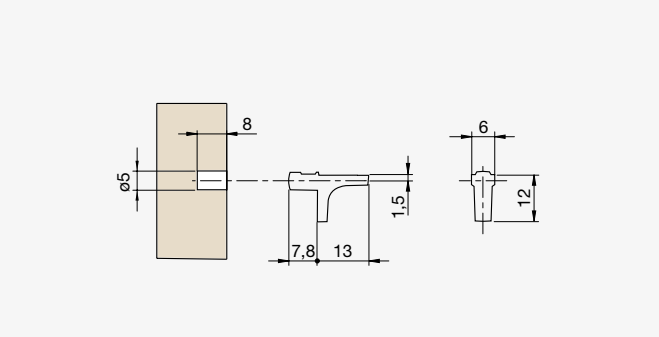

● Fekete nikkel ● Nikkel

Szín	Kód
Fekete nikkel	F002694
Nikkel	F002695

● IF K-Line polctartó üvegpolchoz

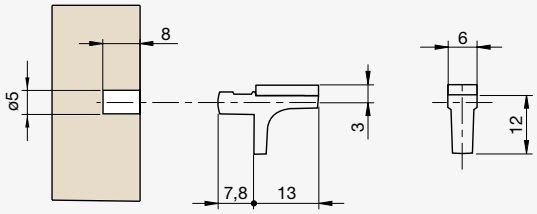

Szín	Kód
Nikkel	F002696

● IF Pull-in behúzó polctartó

- Szorító tartó
- Euro- vagy Spax nikkelcsavarral használható: **F004280**
- Nagy kapacitás

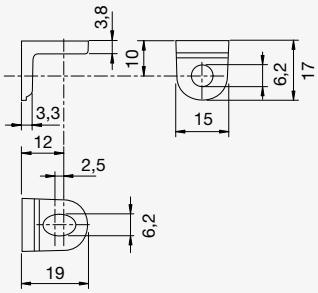

Szín	Kód
Nikkel	F002697

Riex JC43 polctartó üvegpolchoz

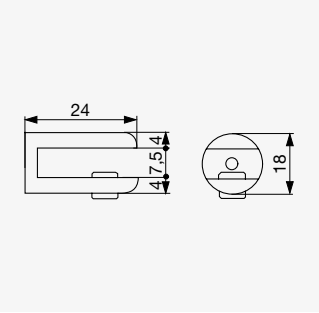

Szín	Kód	Átmérő [mm]	Üvegvastagság [mm]
Ezüst	**F002554**	20	max 7,5

Riex JC44 Cube polctartó üvegpolchoz

ⓘ **F003064**

ⓘ **F003067**

Típus	Szín	Kód
Felcsavarozható	Nikkel	**F003064**
	Fekete nikkel	**F003065**
Csappal	Nikkel	**F003066**
	Fekete nikkel	**F003067**

- **5–6 mm vastag üveghez**

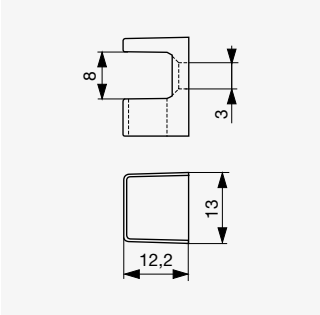

ⓘ **F003064**

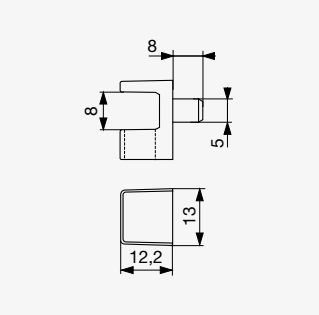

ⓘ **F003067**

IF Kristal üveg

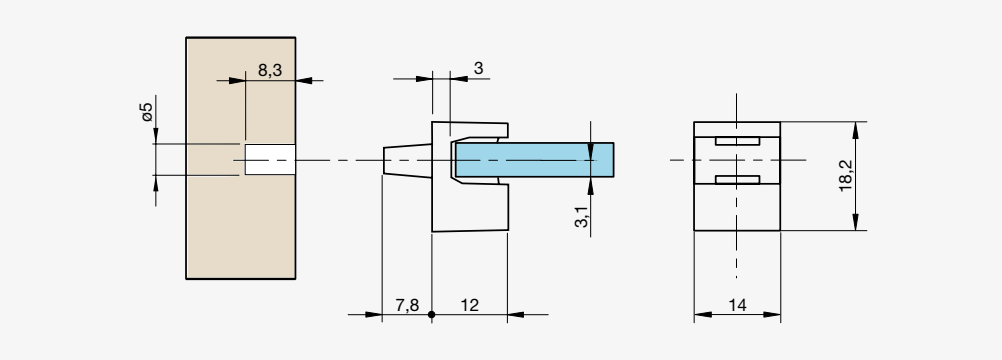

Szín	Kód	Csap átmérője [mm]	Üvegvastagság [mm]
Króm	**F002692**	5	5–6

Riex JC45 polctartó üvegpolchoz

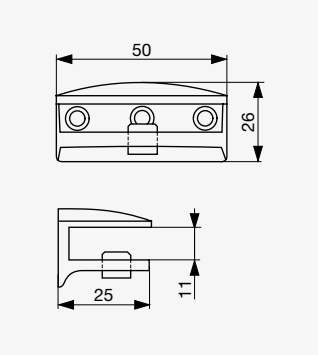

Szín	Kód	Lap vastagság [mm]
Króm	**F003068**	Max. 11

Riex JC48 faltámasz polchoz

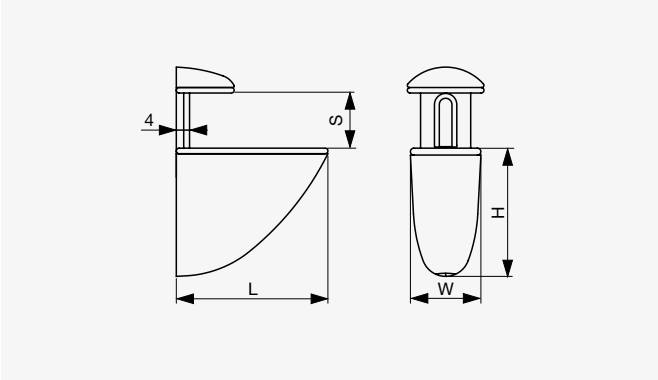

Króm

Szín	L [mm]	Kód	Max. lapvastagság S [mm]	H [mm]	W [mm]	Terhelhetőség [kg]
Króm	40	**F003070**	20	40	25	20
	70	**F003072**	20	48	25	30
	105	**F003074**	40	70	38	40

Riex JC49 faltámasz polchoz

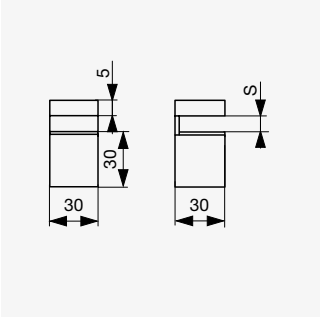

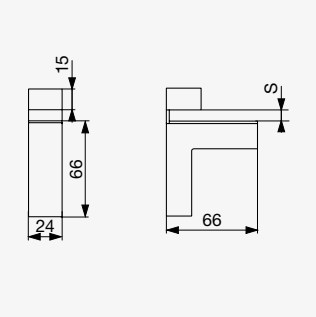

ⓘ **F003078** ⓘ **F003077** ⓘ **F003078** ⓘ **F003077**

Szín	Hosszúság [mm]	Kód	Max. lapvastagság S [mm]	Terhelhetőség [kg]
Króm	30	**F003078**	16	20
	66	**F003077**	40	40

Polctartó konzolok

● Citterio Giulio JK59 polctartó

● Francia patinás bronz

● Matt fekete

● Matt ezüst

- Az ugyanilyen kialakítású fogantyúkat lásd ezen az oldalon: 4.46

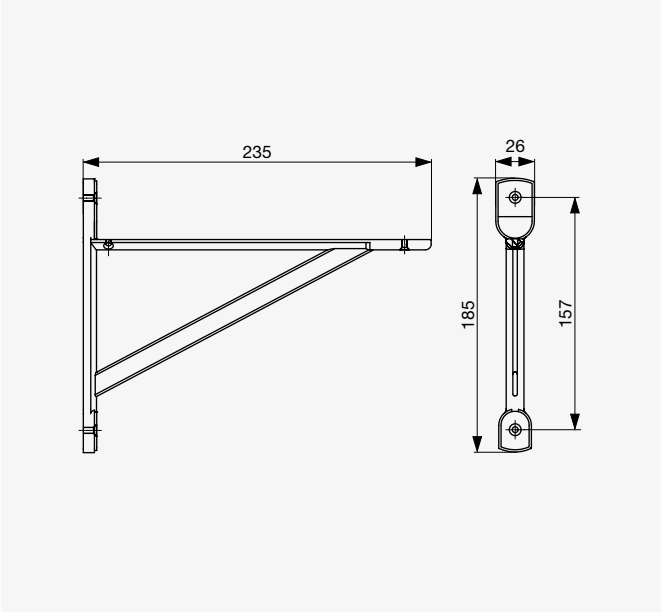

● Matt arany

Szín	Kód
Francia patinás bronz	F004512
Matt fekete	F004510
Matt arany	F004511
Matt ezüst	F004513

● IF Moon S polctartó

● Króm

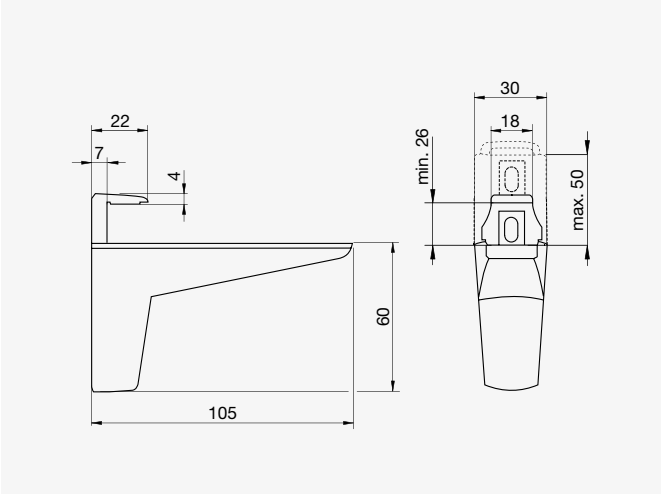

ⓘ **F002711, F002712**

● Fémszürke

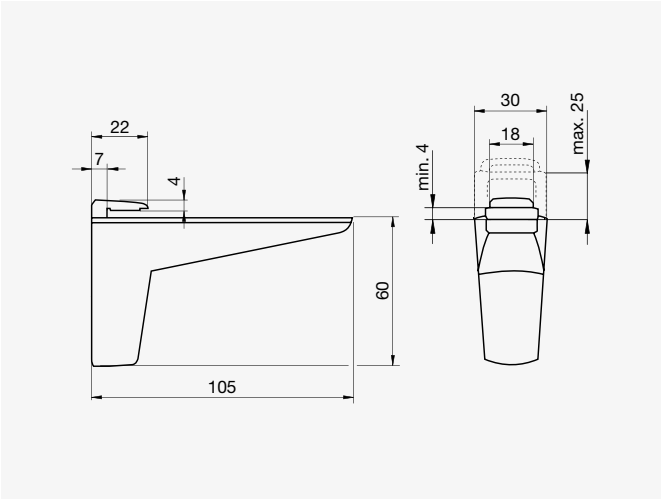

ⓘ **F002709, F002710**

Lapvastagság [mm]	Szín	Kód
15–50	Króm	**F002712**
	Fémszürke	**F002711**
4–25	Króm	**F002710**
	Fémszürke	**F002709**

● IF Kalabrone mini polc

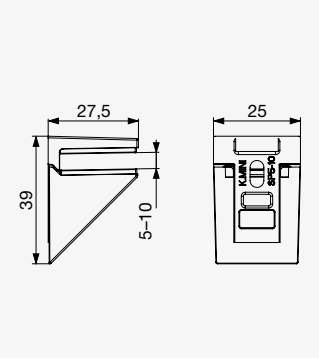

Szín	Kód	Lapvastagság [mm]
Rozsdamentes acél	**F002714**	5–10

● IF Triade Pro Rejtett Polctartó Konzol

ⓘ **F010473**

- A teherbírást a fali rögzítés minősége határozza meg
- A konzolok maximális távolsága: 700 mm
- Állíthatóság: oldalirányban [±2,5 mm], függőlegesen [10 mm], dőlésszögben [-1° +3°]
- Biztonsági M4-es hernyócsavar tartozék
- Erősebb fali rögzítéshez javasoljuk fali konzol használatát

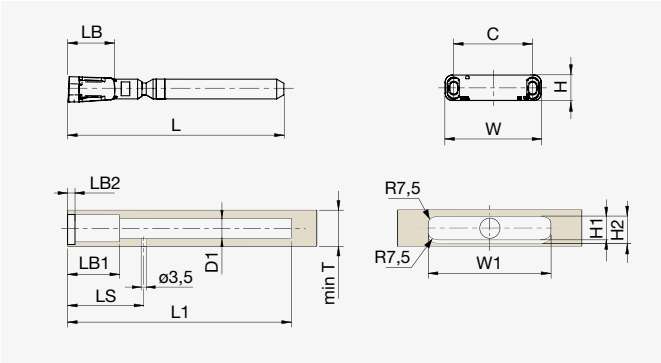

Típus	Kód	Minimális lapvastagság [mm]	Teherbírás [páronként] [kg]
Pro Mini	**F010473**	25	**15-20**
Pro	**F011068**	30	**30-40**
Pro XXL	**F014299**	40	**40-50**
Pro Maxi	**F014300**	40	**40-60**

Típus	L [mm]	LB [mm]	C [mm]	W [mm]	H [mm]	H1 [mm]	H2 [mm]	L1 [mm]	LB1 [mm]	D1 [mm]	LS [mm]	W1 [mm]
Pro Mini	150	32	55	67	18	19	19	155	36	14	53	78
Pro	150	34	55	66,8	22,8	18	25	155	35	14	53	78
Pro XXL	285	49	62	74,5	28,5	26	26+4	290	52	16	73	85
Pro Maxi	150	49	62	74,5	28,5	26	26+4	155	52	14	73	85

IF Triade Fali Konzolok

- A fali konzol stabilabb rögzítést biztosít a falhoz
- A konzol rögzítéséhez szükséges lencsefejű csavarok és metrikus menetes csavarok mellékelve
- A konzol polcban történő elrejtéséhez a polcon lévő furatokat 4 mm-rel mélyebbre kell marni

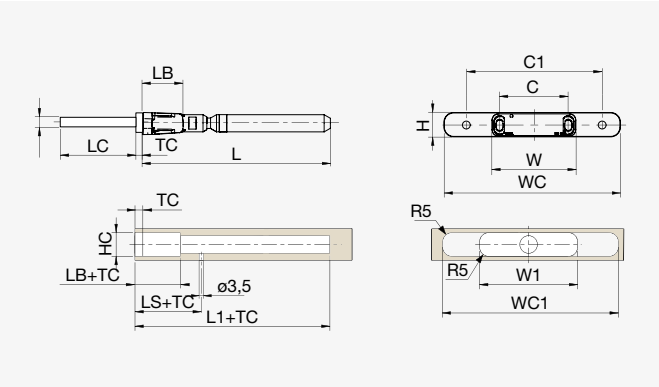

Típus	Kód
Pro Mini	**F002716**
Pro	**F002718**
Pro XXL / Maxi	**F002720**

Típus	TC [mm]	LC [mm]	DC [mm]	C1 [mm]	WC [mm]	LB+TC [mm]	LS+TC [mm]	L1+TC [mm]	WC1 [mm]
Pro Mini	5	60	8	100	130	41	58	160	140
Pro	4	60	8	100	130	41	57	160	140
XXL / Maxi	4	60	8	100	130	57	77	295 / 160	140

Riex JK31 láthatatlan polctartó

RIEX

ⓘ **F002864**

ⓘ **F002863**

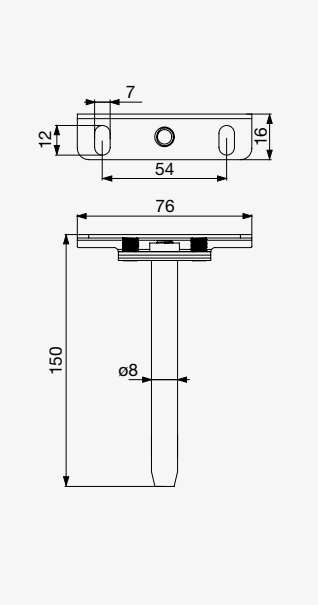

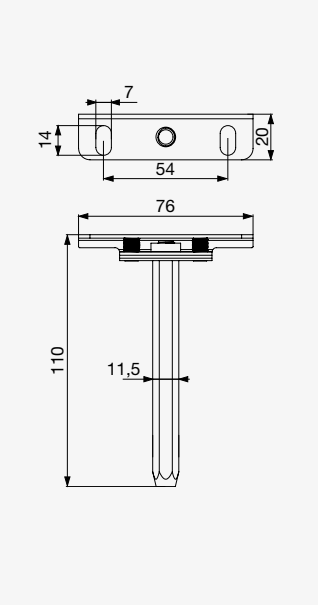

Hosszúság [mm]	Kód	Átmérő [mm]
150	**F002864**	8
110	**F002863**	11

Riex JK25 polctartó

● Fekete

○ Fehér

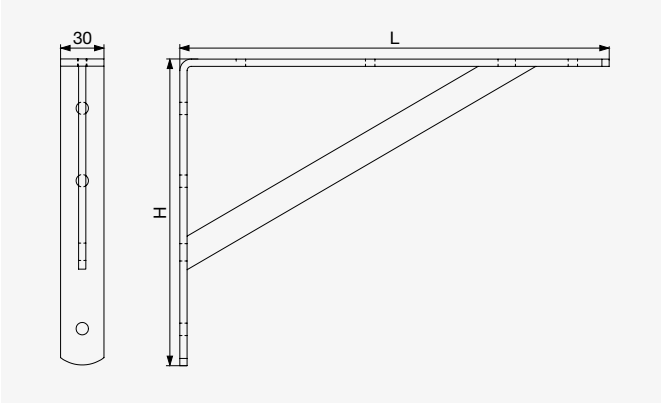

Méret L × H [mm]	Szín	Kód
300 × 210	Fekete	**F004326**
	Fehér	**F004324**
350 × 240	Fekete	**F004327**
	Fehér	**F004325**

Riex JK28 polctartó műanyag takaróelemmel

● Barna

○ Fehér

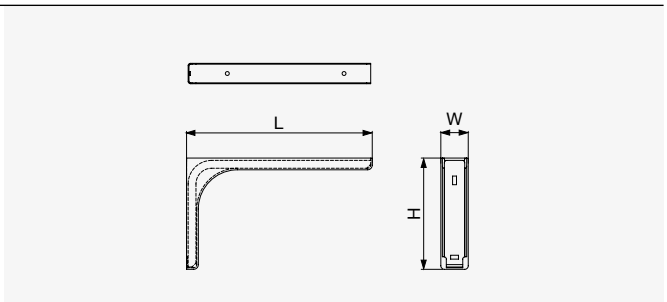

Méret L × H [mm]	Szín	Kód	Szélesség W [mm]
119 × 77,5	Barna	**F002018**	25
	Fehér	**F002015**	25
183 × 114	Barna	**F002019**	35
	Fehér	**F002016**	35
237 × 143	Barna	**F002020**	34
	Fehér	**F002017**	34

Riex JK30 csatlakozó üveghez

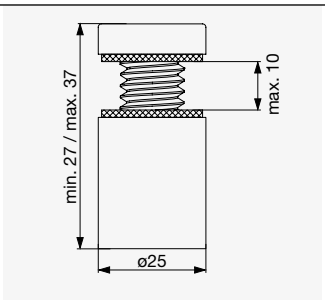

- Tükör vagy üveg függőleges rögzítésére a falon
- Tükrökhöz tökéletes

Szín	Kód	Átmérő [mm]
Rozsdamentes acél utánzat	**F002145**	25

Káva-, keret-, sarok- és lapcsatlakozások rögzítőelemei

Riex JP20
sarokösszekötő, pici

● Fekete

○ Fehér

● Bükk

● Cseresznye

● Nyír

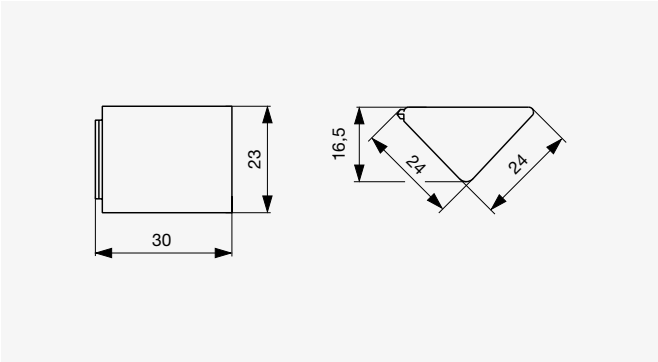

● Barna

Szín	Kód
Barna	F002966
Fekete	F002967
Fehér	F002968
Bükk	F002969
Cseresznye	F002970
Nyír	F002971

Riex JP30 sarokösszekötő, nagy

● Fekete ○ Fehér ● Grey ● Bükk

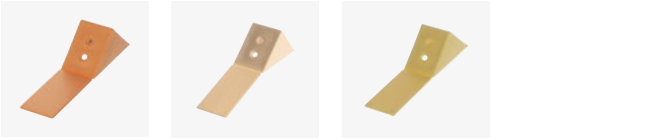

● Cseresznye ● Nyír ● Borovi

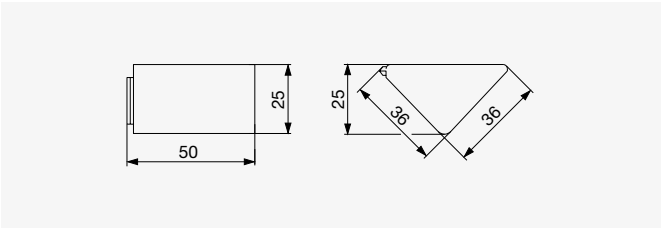

● Barna

Szín	Kód
Barna	F002972
Fekete	F002973
Fehér	F002975
Szürke	F007557
Bükk	F002976
Cseresznye	F002977
Nyír	F002978
Fenyő	F002979

Riex JK08 korpuszösszekötő csappal

○ Fehér

● Bézs

● Barna ● Fekete

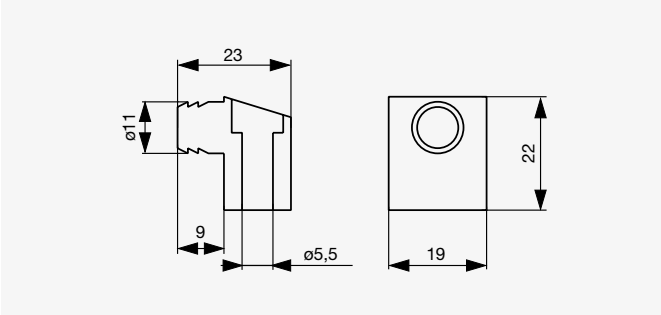

Szín	Kód
Barna	F002949
Fehér	F002950
Fekete	F002951
Bézs	F002952

● IF fiókfenék rögzítő

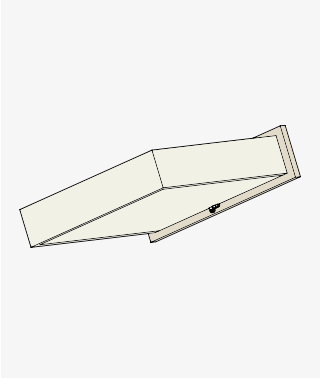

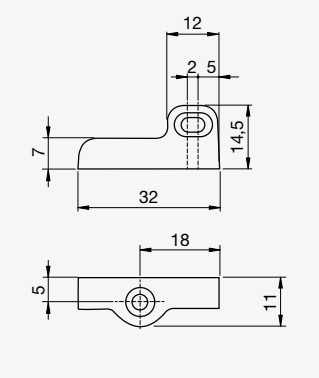

Szín	Kód
Fehér	F003085

Riex JC41 sarokvas

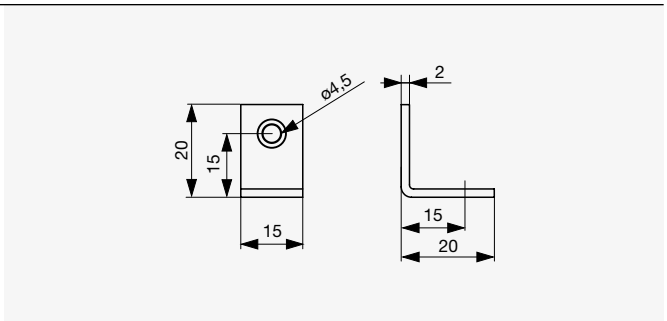

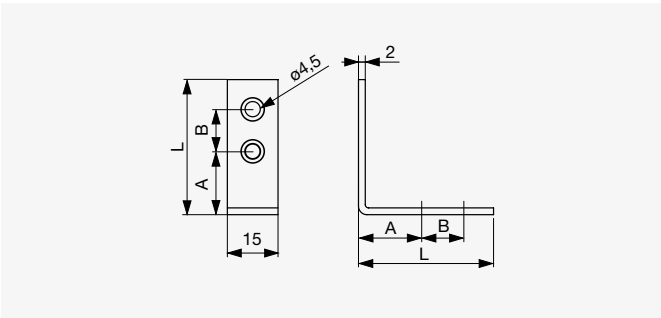

Hosszúság L [mm]	Kód	A [mm]	B [mm]
20	F003101	×	×
25	F003102	8,5	9,5
30	F003103	9,5	12,5
40	F003104	17	17
50	F003105	17,5	24
60	F003106	18	34
70	F003107	18	44
80	F003108	29,5	42,5
90	F003109	29,5	52,5
100	F003110	29,5	62,5

Riex JC47 sarokvas

- Vastagság: 2 mm
- Szín: cink fehér

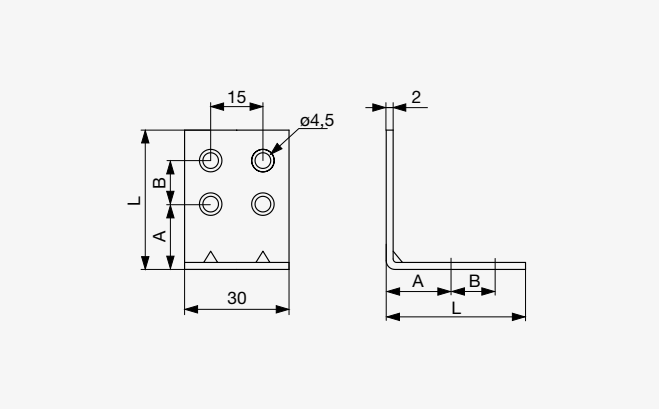

Méret L × L [mm]	Kód	A [mm]	B [mm]
40 × 40	**F003118**	16,5	16,5
50 × 50	**F003119**	16,5	27
60 × 60	**F003120**	16,5	37

Riex JC43 fém összekötő [laposvas]

- Vastagság: 2 mm
- Szín: cink fehér

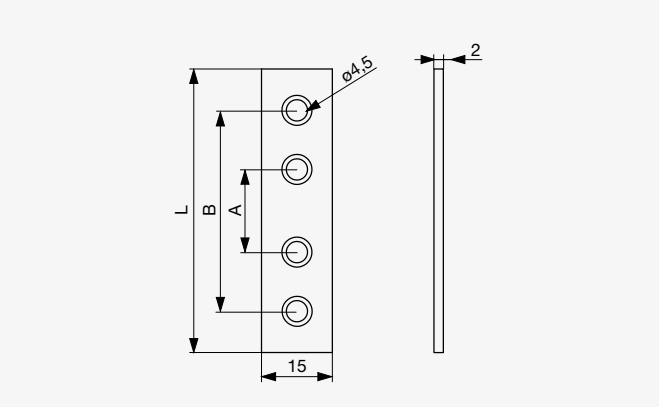

Hosszúság L [mm]	Kód	A [mm]	B [mm]
60	**F003112**	17,5	43
80	**F003113**	29	63
100	**F003114**	35	83
120	**F003115**	35	103
140	**F003116**	35	123

Riex JC46 lapos sarok lemez

- Vastagság: 2 mm
- Szín: cink fehér

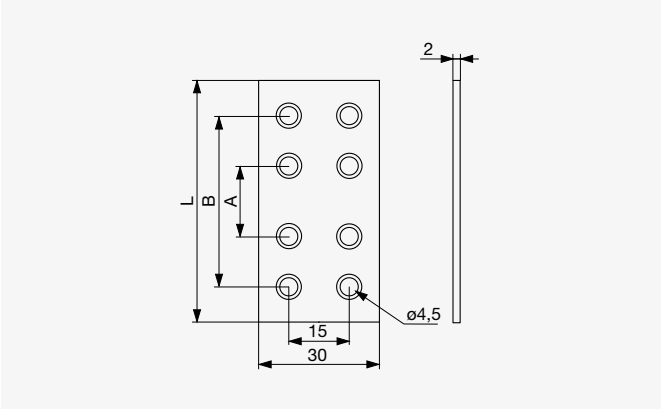

Hosszúság L [mm]	Kód	A [mm]	B [mm]
60	F004321	17,5	43
80	F004322	29	62
100	F003121	29	83,5

Riex JC45 lapos sarokmerevítő

- Vastagság: 2 mm
- Szín: cink fehér

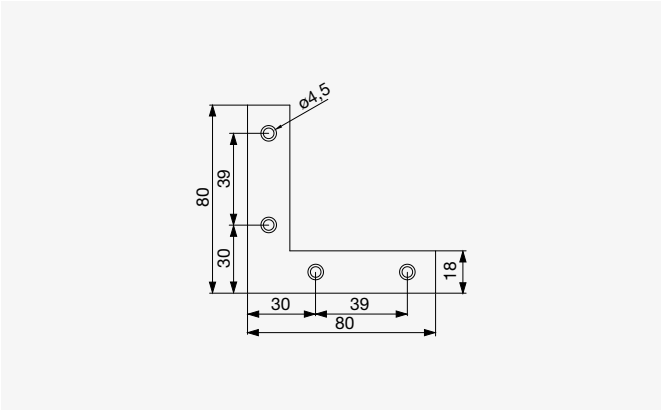

Méret L [mm]	Kód
80 × 80	F003122

Riex JC51 sarokmerevítő

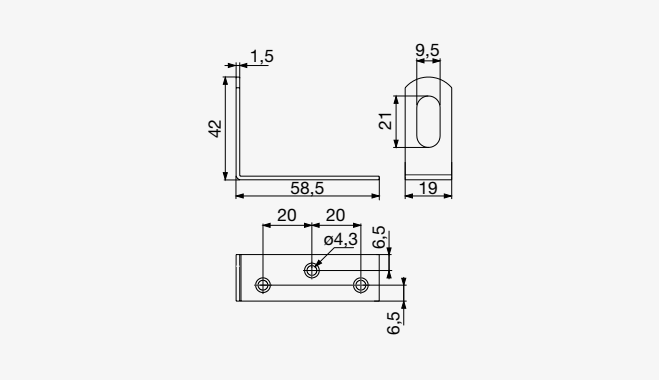

- Vastagság: 1,5 mm
- Szín: cink fehér

Méret [mm]	Kód
58,5 × 42	F004314

Riex JC52 sarokmerevítő

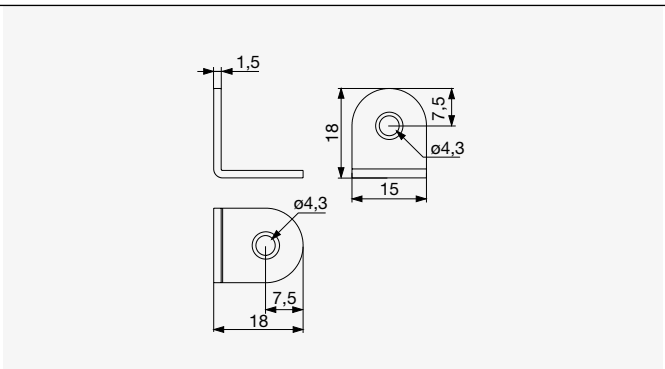

- Vastagság: 1,5 mm
- Szín: cink fehér

Méret [mm]	Kód
18 × 18	F004315

Riex JC42 sarokmerevítő ovális furattal

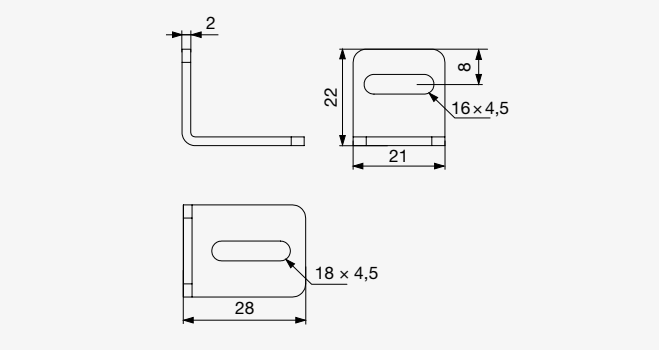

- Vastagság: 2 mm
- Szín: cink fehér

Méret [mm]	Kód
28 × 22	F004317

Riex JC49 rögzítőelem feldőlés ellen

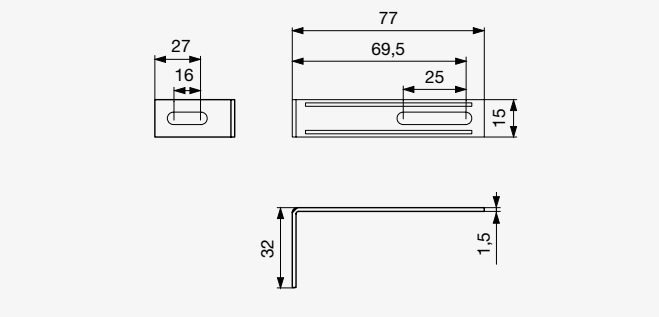

- Vastagság: 1,5 mm
- Szín: cink fehér

Méret [mm]	Kód
77 × 32	F003117

Riex JK13 korpuszösszekötő sarokhoz

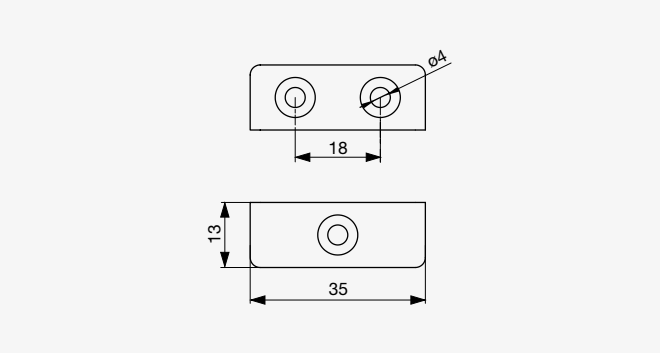

Szín	Kód
Fehér	F003111

IF lábazat csatlakozó

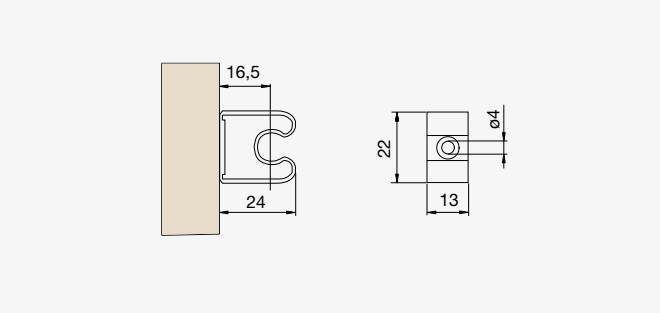

F003210

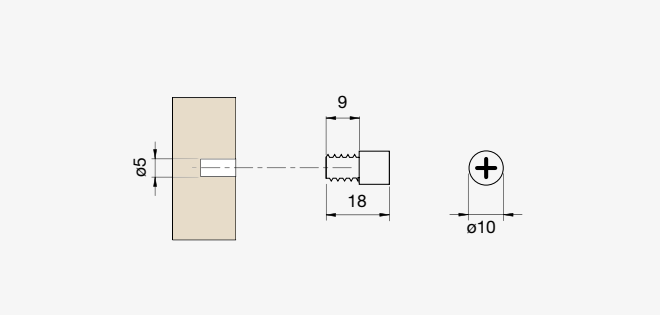

Típus	Kód
Lemez	F003210
Csap	F003211

F003211

TARTALOM

Ágyvasalatok és ágyemelő szerkezetek

Fedezze fel ágykeret-szerelvényeinket a tökéletes és stabil összeállításhoz, valamint azokat az emelőmechanizmusokat, amelyek könnyű és sima nyitást biztosítanak. Legyen szó egyszemélyes ágyakról vagy masszív franciaágyakról, nálunk megtalálja a megfelelő megoldást – acélrugókkal vagy gázrugókkal, oldalsó vagy hosszirányú nyitáshoz. Válassza az ideális szerelvényeket és emelőrendszereket a hosszantartó és megbízható működés érdekében.

● **Ágytartozékok** **15.3**

● **Rugós ágyemelők** **15.7**

Ágytartozékok

Riex JL10 állítható támasztóláb ágyhoz

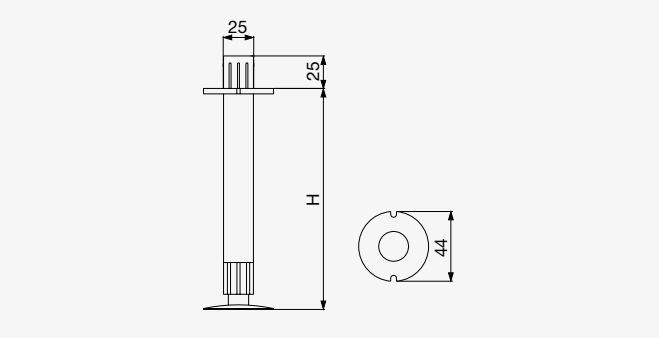

Magasság H [mm]	Kód
120	F003011
160	F003012
190	F003013

Riex JL10 hosszabbító adapter állítható támasztólábhoz

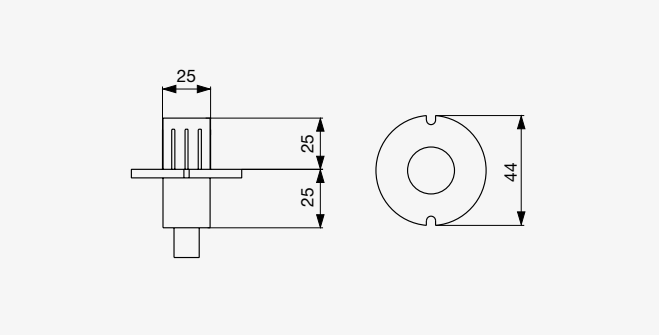

Kiterjesztés [mm]	Kód
+50	F003014

Riex JF30 állítható ágyrácstartó

F003556

F003098

- Vastagság: 2 mm
- Fehér cink

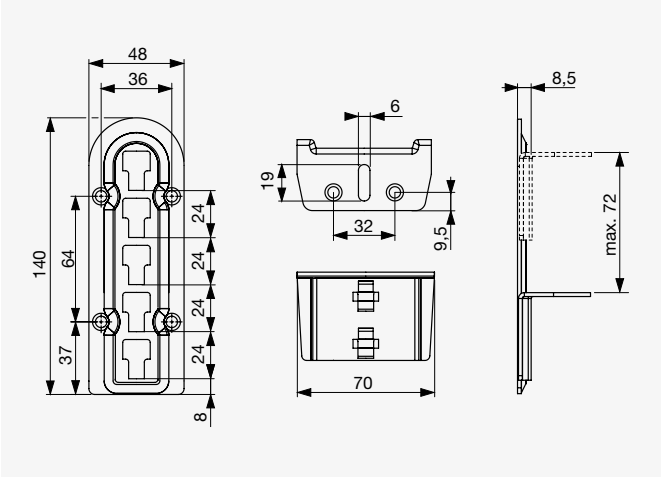

A teljes készlet ezekből áll: 1× **F003556** és **F003098**.

Típus	Kód
Szög	F003556
Lemez	F003098

Riex JF50 gerendatartó vasalat ágyhoz

F003044

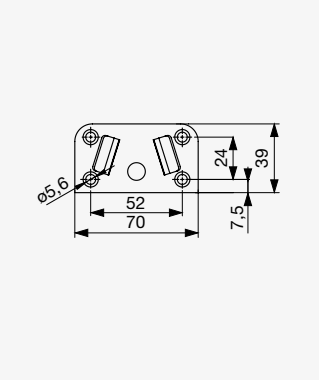

- Vastagság: 2 mm
- Fehér cink

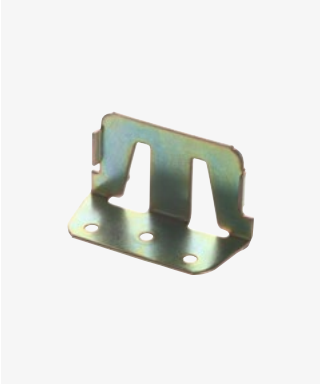

F003555

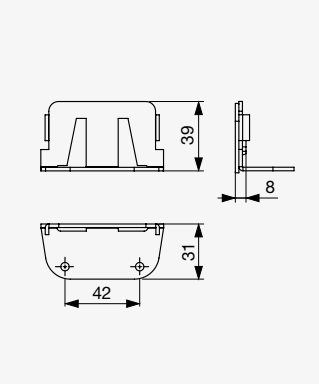

A teljes készlet áll: 1× **F003555** és 1× **F003044**.

Típus	Kód
Szög	F003555
Lemez	F003044

Riex JK20 ágy kávaösszekötő vasalat L-alakú

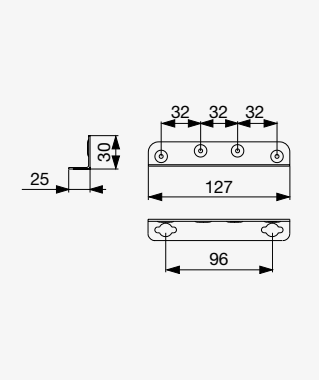

F003010

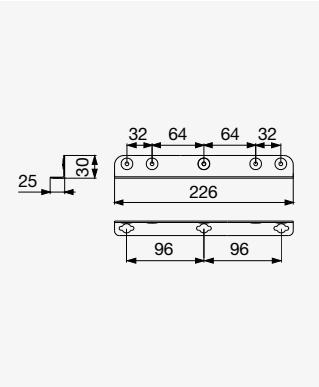

F003009

Hosszúság [mm]	Kód
127	F003010
226	F003009

Riex JF40 ágy kávaösszekötő vasalat

- Készlet 1 ágyhoz
- 4 pár

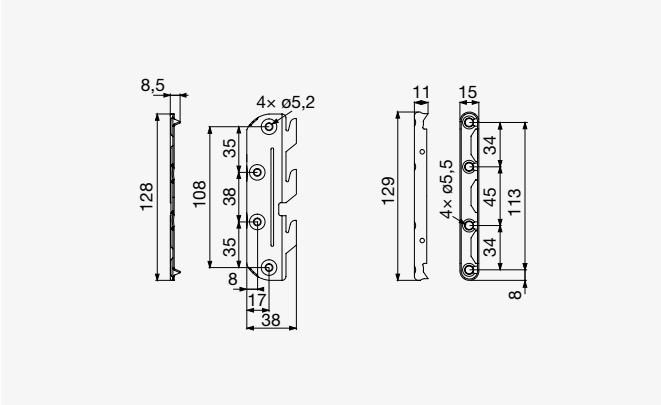

Hosszúság [mm]	Kód
129	F003042

● IF Spiral Lock excenteres kávaösszekötő

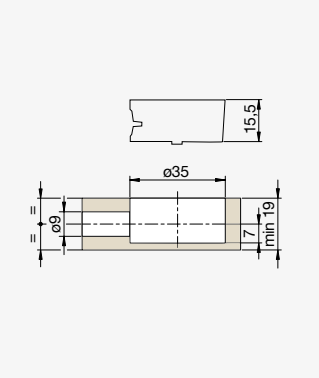

ⓘ **F003083**

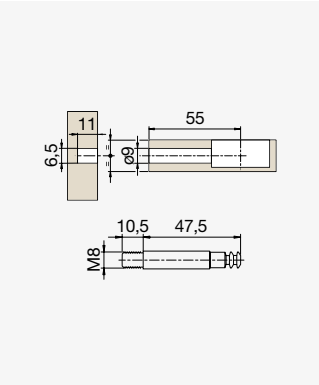

ⓘ **F003084**

- **Kifejezetten ágyoldalak és fejvégek / lábvégek csatlakozásához tervezve**
- **Erős csatlakozás a panelek károsodásának veszélye nélkül**
- **A panel minimális vastagsága 19 mm**

Az erős csatlakozáshoz ajánlott menetbetéttel kombinálni F002530 – lásd ezen az oldalon: 14.21.

Típus	Kód
Excenter ház	**F003083**
Excenter szár	**F003084**

Rugós ágyemelők

Riex JP81 ágyemelő

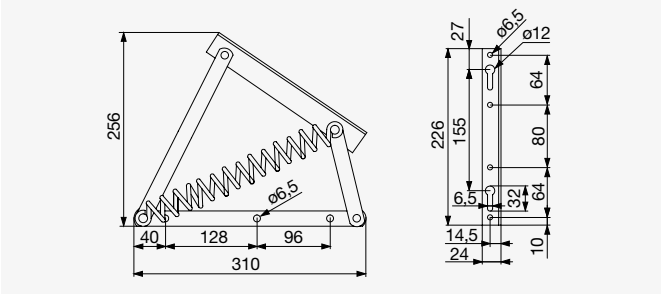

- 1 db ágykávához
- Nyitás a hosszú oldal felől
- Párban szállítva

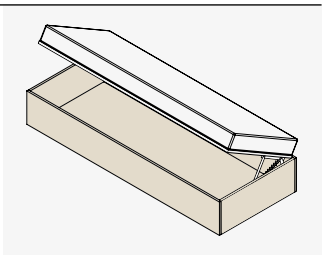

Rugók száma	Kód
1 rugó	F003330

Riex JP82 ágyemelő

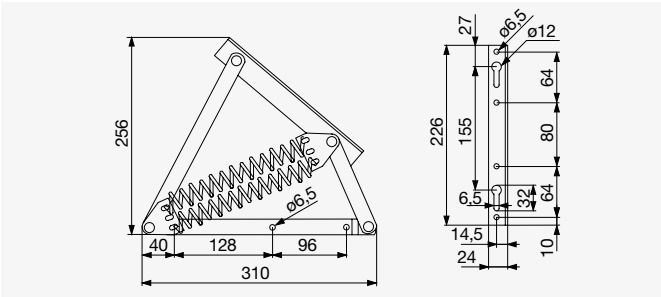

- 1 db ágykávához
- Nyitás a hosszú vagy a rövid oldal felől
- Párban szállítva

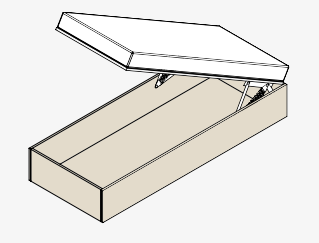

Rugók száma	Kód
2 rugó	F003331

Riex JP83 ágyemelő

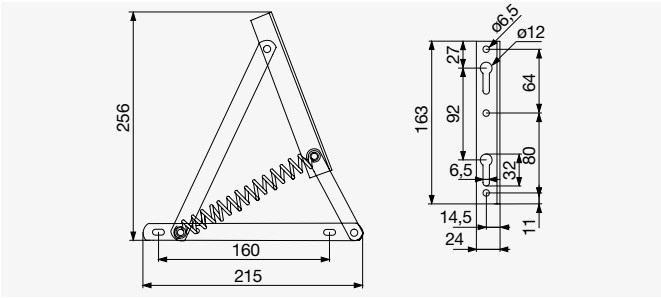

- 1 db ágykávához
- Nyitás a hosszú oldal felől
- Párban szállítva

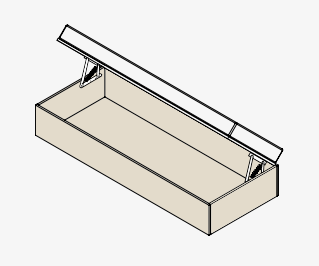

Rugók száma	Kód
1 rugó	F003332

Riex JP84 ágyemelő

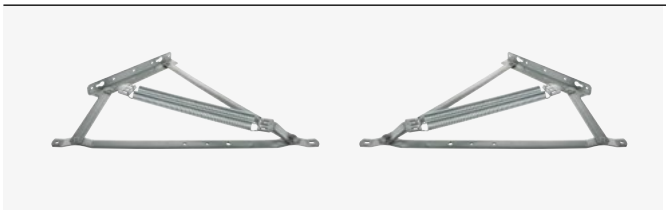

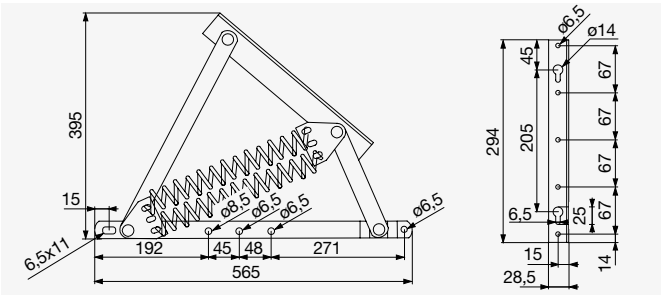

- 1 db ágykávához
- Nyitás a hosszú oldal felől
- Párban szállítva

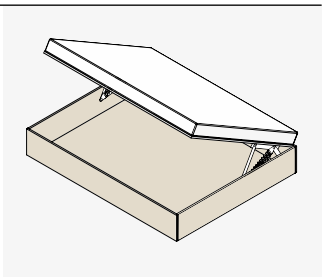

Rugók száma	Kód
2 rugó	F003333

Riex JP86 ágylift

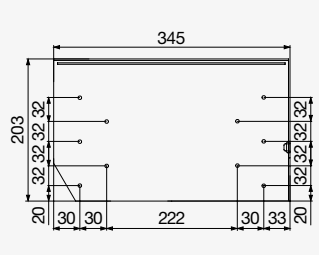

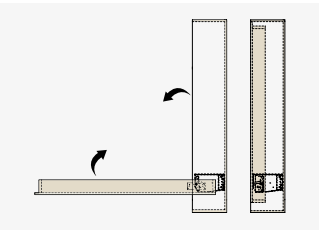

- Ágylift az ágy gardróbba rejtéséhez
- Egy teljes készlet
- Az emelőerő állítható
- A gardrób minimális szélessége: 380 mm
- Az ágy maximális tömege: 70 kg

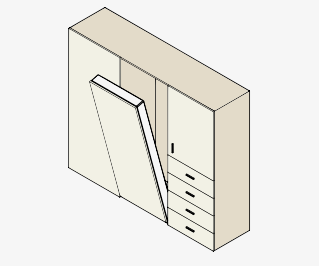

Rugók száma	Kód
Dobozok rugós mechanizmussal	F003572

Bútorélzárók

Több mint 115 gyártó azonos dekorjaival elérhetők a bútorlapokhoz illeszkedő élzáróink, amelyek többsége raktáron van, standard méretekben, és akár 24 órán belül kiszállíthatók. Ezek a Hranipex bútorélzárók. Fedezze fel ABS élzáróink széles választékát, amelyek könnyű megmunkálhatóságukkal és tartósságukkal tűnnek ki. Emellett prémium szolgáltatásokat is kínálunk minden élzáróhoz, mint például egyedi gyártás, tekercsbontás vagy az AdvantEdge® funkcionális réteg felvitele a Hot-Air technológiás ragasztáshoz. ABS élzáróink újrahasznosíthatók.

- ABS élzárók
- ABS Senosan
- ABS AdvantEdge®
- ABS magasfény
- Acryl 3D
- Melamin élzárók
- Melamin FALC élzárók
- Élfurnérok
- FALC élfurnérok
- Minták

● Szolgáltatások 16.3

● Minták 16.7

Teljes szolgáltatást nyújtunk

ABS élzárók gyártása különböző méretekben

Igény szerint különböző méretben és felülettel tudunk élzárót gyártani.

ABS méretre szabása

ABS élzárók egyedi méretre szabása.

1 métertől vásárolható

Élzáróinkat és anyatekercseinket 1 fm hossztól értékesítjük. Nem kell megvennie a teljes tekercset, ha nincs rá szüksége. Spóroljon pénzt és csökkentse a hulladékképződést.

Ragasztózás

Ragasztózott élzáróra van szüksége? Nem probléma. Mi be tudjuk ragasztózni az összes Hranipex kollekciós élzárónkat.

Lakkozás

Bármelyik ABS vagy UNI élzárónkat magasfényű réteggel tudjuk ellátni. Lakkozás 10°-tól 90°-ig.

AdvantEdge® funkciós réteg felvitele

Bármely ABS élzárónkra fel tudjuk vinni a Hot-Air technológiához alkalmazható funkciós réteget.

Megfelelő szakmai tanácsadás

Csapatunkkal megfelelő szakmai tanácsokkal tudjuk ellátni Önt ragasztók, kézi és gépi tisztítószerek területén egyaránt.

Egyedi ragasztók, tisztítószerek előállítása

Olyan kemikáliára van szüksége amely megfelel az Ön egyedi igényeinek? A mi R&D osztályunk olyan ragasztókat és tisztítószereket tud előállítani amely kompromisszumok nélkül megfelel az Ön egyedi elvárásainak.

Tekercsméretek

Típus	Élzáró vastagság [mm]	Tekercsméret [m]	Szélesség
ABS UNI	1-nél kevesebb [0,45–0,8]	200	A kollekcióban lévő dekorok alapján, vagy használja az e-shopunkat.
	1	200	
	2	100	
	3	75	
ABS fautánzatok és egyéb	1-nél kevesebb [0,45–0,8]	200	
	1	200	
	2	100	
	3	75	
ABS gloss / matt és Senosan	1–2	200 / 100	A kollekcióban lévő dekorok alapján, vagy használja az e-shopunkat.
End-Grain [bütü-élzáró]	1	200	
Acryl 3D	23 × 1	150	
	23 × 2	75	
	43 × 2	50	
Acryl 3D üveghatású	24 × 1	200	
ABS élzáró alufóliával	0,5	200	
	1	200	
	2	100	
AdvantEdge® – Hot-Air	1	150 / 200	
	2	100	
Festhető Élzárók	0,8	200	
	1	200	
	2	100	
Melamin	0,28–0,31	100–500	Az élzáró méretei az anyatekercs szélességétől függenek.
Falz Élzáró		400–500	
Melamin Blind élzárók		100–500	
Ragasztós élfurnérok	0,6	50	
Fliespapírral kasírozott Élfurnérok	0,6	200	
Falz élfurnérok	0,38	200	
Faéllécek	1–2	50	
	Egyéb vastagságok	Minimum rendelési mennyiségről kérdezze kollégáinkat.	
Exwood élzárók	2	50	

ⓘ **További információért, kiszolgálásért, árakért keresse kollégáinkat.**

● Egyedi méretek szabása

Típus	Vastagság [mm]	Kollekciós Tekercsméret [m]	Szabás anyatekercsből [mm]
ABS UNI	0,45–0,7	200	16 -től 200 -ig
	0,8–1	200	12 -től az anyatekercs szélességéig **
	2	100	
ABS fautánzat és egyéb	0,45–0,7	200	16 -től 200 -ig
	0,8–1	200	12 -től az anyatekercs szélességéig **
	2	100	
ABS Gloss / matt és Senosan	1	150 / 200	12 -től az anyatekercs szélességéig **
	2	100	
End-Grain [Bütü - élzáró]	1	200	12 -től az anyatekercs szélességéig **
ABS élzáró alufóliával	0,5	200	16 -től 200 -ig **
	1	200	12 -től az anyatekercs szélességéig **
	2	100	
Festhető élzáró	0,8	200	12 -től az anyatekercs szélességéig **
	1	200	
	2	100	
Melamin élzáró		100–500	16 -től 200 -ig
Falz élzáró		400–500	16 -től 200 -ig *
Melamin Blind		100–500	

*** A szabás az anyatekercs teljes szélességéből történik - a kívánt szélesség függvényében több kisebb tekercset fog kapni.**
**** Csak a minimális rendelés többszöröseként rendelhető.**

ⓘ Ha nem találja a megfelelő színt, méretet az élzáró kollekciónkban örömmel segítünk megoldani egyedi kéréseit. Vegye fel a kapcsolatot kollégáinkkal a részletekért és az árakért.

● ABS UNI színek egyedi méreteinek és felületeinek gyártása

- 10 munkanapon belül több mint 150 féle egyedi méretű, felületű élzárót le tudunk gyártani ahogy Ön kéri. Kérjük vegye fel a kapcsolatot kollégáinkkal a szállítási idővel és az árakkal kapcsolatban.

● Ragasztózás

Típus	Vastagság [mm]	Minimum rendelés mennyiség ragasztózott tekercsnél [m]	Élzáró szélessége- ragasztó felhordása rendelhető szélességig [mm]
ABS UNI	0,45–0,7	10	16–160
	0,8–1	10	12–160
	2	10	
ABS Fautánzat és egyéb	0,45–0,7	10	16–160
	0,8–1	10	12–160
	2	10	
ABS gloss / matt és Senosan	1–2	10	12–160
End-Grain [bütü-élzáró]	1	10	12–160
Acryl 3D	1–2	10	A kollekciókban található élzáró méretek esetében lehetséges.
	2		
Acryl 3D üveghatással	1	10	A kollekciókban található élzáró méretek esetében lehetséges.
ABS élzáró alufóliával	0,5	10	16–160
	1	10	12–160
	2		
Festhető élzáró	1	10	12–160
	2		
Melamin élzáró		50	22 és 45
		100	16–160
Falz élzáró		100	60
		100	16–160
Melamin Blind élzáró		50	22 és 45
		100	16–160

● Funkciós réteg felvitele

Type	Vastagság [mm]	Tekercsméret [m]	Minimum Vásárlás	Élzáró szélesség [mm]	Funkciós réteg színe
ABS UNI	0,8–1	150 / 200	1 Teljes tekercs	12–65	Transzparens Natúr Fehér Fekete
	2	100			
ABS fautánzat és egyéb	0,8–1	200			
	2	100			

● Lakkozás

Az élzárók lakkozása 0,45mm-től 3mm-ig és 10°-tól 90°-ig lehetséges.
A lakkozás csak előre kiválasztott felületnél lehetséges.
Vegye fel a kapcsolatot kollégáinkkal a részletekért és az árakért.

ⓘ Az e-shopon információt találhatnak a csomagolásról, raktárkészletről valamint az élzáró paramétereiről.
Vegye fel a kapcsolatot kollégáinkkal a részletekért és az árakért.

Minták

ABS mintafüzér
praktikus dobozban

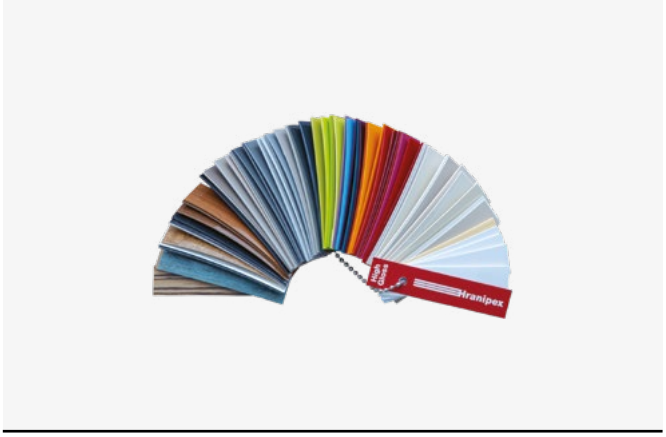

Magasfényű ABS
mintafüzér

Senoplast mintafüzér ABS
magasfényű

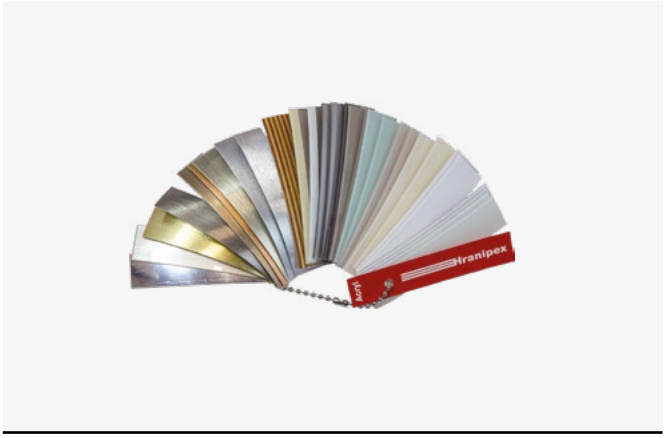

Exkluzív mintafüzér
kollekció

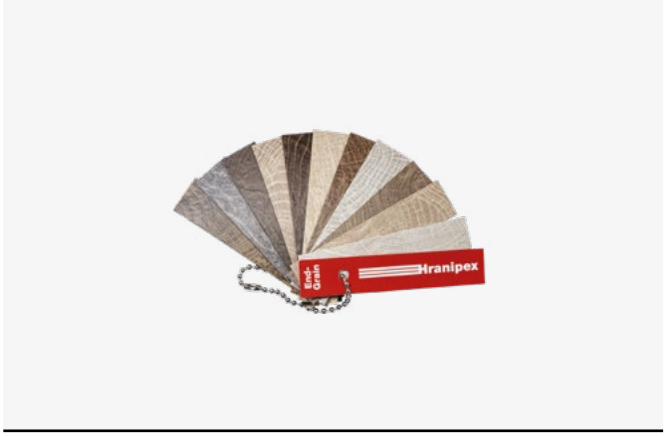

Bütü élzáró
mintafüzér

Matt ABS élzáró
mintafüzér

AdvantEdge® ABS
élzáró fűzér

Melamin
mintafűzér

Melamin mintafűzér
FALZ

Élfurnér és faélléc
mintafűzér

Ragasztók

A ragasztók elválaszthatatlan részét képezik az élzárásnak és a bútorgyártásnak. Éppen ezért széles választékban kínálunk olvadékragasztókat, diszperziós ragasztókat, szerkezeti és szerelési ragasztókat, valamint kontaktragasztókat. Szakértőink örömmel segítenek az adott feladathoz megfelelő ragasztó kiválasztásában, valamint a felhordáshoz szükséges kiegészítők rendelésében is.

● **Olvadékragasztók** **17.3**
EVA olvadékragasztók 17.4
PUR olvadékragasztók 17.11
PO olvadékragasztók 17.16

● **Hranipex diszperziós ragasztók** **17.17**

● **Kontaktragasztók és kiegészítők** **17.19**
Kontaktragasztók 17.20
Kiegészítők 17.23

● **Ragasztószalagok és kiegészítők** **17.25**
Szalagok 17.26
Kiegészítők 17.26

● **Szerelési, szerkezeti és építési ragasztók** **17.27**
PUR ragasztók 17.28
Szilikonok 17.30
Polimerek 17.31
Kiegészítők 17.32

Olvadékragasztók

- Ragasztók különböző élzárógépekhez, különböző felhasználási célokra

EVA olvadékragasztók

● Hranitherm granulátumok

Terméknév	Kiszerelés	Termékkód
Hranitherm 600.30 transzparens	5 kg	C001123
	20 kg	C001124
Hranitherm 600.31 fehér	5 kg	C001125
	20 kg	C001126
Hranitherm 600.39 fekete	5 kg	C001128
	20 kg	C001129
Hranitherm 603.00 transzparens	5 kg	C001144
	20 kg	C110045
Hranitherm 603.01 fehér	5 kg	C001146
	20 kg	C001147
Hranitherm 608.30 transzparens	5 kg	C001152
	20 kg	C001153
Hranitherm 608.31 fehér	5 kg	C001154
	20 kg	C001155

• Transzparens / töltőanyagmentes ragasztók

Hranitherm	600.30 transzparens 600.31 fehér 600.39 fekete	603.00 transzparens 603.01 fehér	608.30 transzparens 608.31 fehér
Technikai információk	◌ ○ ●	◌ ○	◌ ○
Csomagolás	5; 20 kg	5; 20 kg	5; 20 kg
Bázis	EVA töltőanyagmentes	EVA töltőanyagmentes	EVA töltőanyagmentes
Lágyulási sáv gyűrű és golyó metódussal	105–115 °C	105–115 °C	92–102 °C
Feldolgozási hőfok	180–200 °C	190–220 °C	190–220 °C
Előtolási sebesség	12–30 m/min	8–30 m/min	4–8 m/min
Viszkozitás 200 °C	Kb. 50 000–80 000 mPa·s	Kb. 60 000–85 000 mPa·s	Kb. 50 000–70 000 mPa·s
Felhasználási terület			
Primer réteggel ellátott ABS, PVC és PP élzárók	•••	•••	•••
Élfurnérok és faéllécek	•••	•••	••
Melamin élzárók	•••	•••	•••
Tömörfa éllécek	••	••	••
Softforming	•••	•••	•••
CNC íves élzárás	•••	•••	••
Kézi íves élzárás	••	••	••
Holz-Her patronos élzárógépek	×	×	×

••• kiváló •• alkalmas • technikailag lehetséges

● Hranitherm granulátumok

Terméknév	Kiszerelés	Termékkód
Hranitherm 600.70 bézs	5 kg	C001136
	25 kg	C001137
Hranitherm 600.71 fehér	5 kg	C001138
	25 kg	C001139
Hranitherm 600.79 fekete	5 kg	C001140
	25 kg	C001141
Hranitherm 617.00 bézs	5 kg	C001159
	25 kg	C001160
Hranitherm 617.01 fehér	5 kg	C001161
	25 kg	C001162
Hranitherm 628.10 bézs	20 kg	C001163

- Töltőanyaggal enyhén ellátott granulátumok

Hranitherm	600.70 bézs 600.71 fehér 600.79 fekete	617.00 bézs 617.01 fehér	628.10 bézs
Technikai információk			
Csomagolás	5; 25 kg	5; 25 kg	20 kg
Bázis	EVA enyhén töltőanyagos	EVA enyhén töltőanyagos	EVA enyhén töltőanyagos
Lágyulási sáv gyűrű és golyó metódussal	100 °C	92–102 °C	110–120 °C
Feldolgozási hőfok	190–210 °C	190–210 °C	190–210 °C
Előtolási sebesség	10–60 m/min	10–50 m/min	8–40 m/min
Viszkozitás 200 °C	Kb. 50 000–80 000 mPa·s	Kb. 55 000–75 000 mPa·s	140 000–170 000 mPa·s

Felhasználási terület			
Primer réteggel ellátott ABS, PVC és PP élzárók	•••	•••	•••
Élfurnérok és faéllécek	•••	•••	•••
Melamin élzárók	•••	•••	•••
Tömörfa éllécek	••	••	•••
Softforming	••	•	••
CNC íves élzárás	•	•	•••
Kézi íves élzárás	•	•	•••
Holz-Her patronos élzárógépek	×	×	×

••• kiváló •• alkalmas • technikailag lehetséges

● Hranitherm granulátumok

Terméknév	Kiszerelés	Termékkód
Hranitherm 600.10 bézs	5 kg	C001110
	25 kg	C001111
Hranitherm 600.11 fehér	5 kg	C001112
	25 kg	C001113
Hranitherm 600.18 barna	5 kg	C001115
	25 kg	C001116
Hranitherm 600.19 fekete	5 kg	C001117
	25 kg	C001118
Hranitherm 600.64 bézs	5 kg	C001134
	25 kg	C001135

- Töltőanyagos granulátumok

Hranitherm	600.10 bézs	600.11 fehér 600.18 barna 600.19 fekete	600.64 bézs
Technikai információk			
Csomagolás	5; 25 kg	5; 25 kg	5; 25 kg
Bázis	EVA töltőanyagos	EVA töltőanyagos	EVA töltőanyagos
Lágyulási sáv gyűrű és golyó metódussal	95–110 °C	95–110 °C	100–110 °C
Feldolgozási hőfok	190–210 °C	190–210 °C	190–210 °C
Előtolási sebesség	10–50 m/min	10–50 m/min	10–50 m/min
Viszkozitás 200 °C	Kb. 65 000–80 000 mPa·s	Kb. 80 000–110 000 mPa·s	Kb. 55 000–80 000 mPa·s
Felhasználási terület			
Primer réteggel ellátott ABS, PVC és PP élzárók	•••	•••	•••
Élfurnérok és faéllécek	•••	•••	•••
Melamin élzárók	•••	•••	•••
Tömörfa éllécek	×	×	••••
Softforming	••••	••••	••••
CNC íves élzárás	×	×	×
Kézi íves élzárás	×	×	×
Holz-Her patronos élzárógépek	×	×	×

••• kiváló •• alkalmas • technikailag lehetséges

● Hranitherm granulátumok

Hranitherm granulátumok:
- Töltőanyagos ragasztók

Terméknév	Kiszerelés	Termékkód
Hranitherm 608.80 bézs	5 kg	**C001156**
	25 kg	**C001157**

Hranitherm	608.80 bézs
Technikai információk	
Csomagolás	5; 25 kg
Bázis	EVA töltőanyagos
Lágyulási sáv gyűrű és golyó metódussal	93–100 °C
Feldolgozási hőfok	190–220 °C
Előtolási sebesség	4–8 m/min
Viszkozitás 200 °C	Kb. 40 000–65 000 mPa·s

Felhasználási terület	
Primer réteggel ellátott ABS, PVC és PP élzárók	•••
Élfurnérok és faéllécek	••
Melamin élzárók	•••
Tömörfa éllécek	••
Softforming	•••
CNC íves élzárás	•
Kézi íves élzárás	•••
Holz-Her patronos élzárógépek	×

••• kiváló •• alkalmas • technikailag lehetséges

● Hranitherm granulátumok

Terméknév	Kiszerelés	Termékkód
Hranitherm 600.20 bézs	5 kg	**C001119**
	25 kg	**C001120**
Hranitherm 600.21 fehér	5 kg	**C001121**
	25 kg	**C001122**
Hranitherm 605.20 bézs	5 kg	**C001148**
	25 kg	**C001149**
Hranitherm 605.21 fehér	5 kg	**C001150**
	25 kg	**C001151**

Hranitherm granulátumok:
- Alacsony hőmérsékletű ragasztók

Hranitherm	**600.20 bézs** **600.21 fehér**	**605.20 bézs** **605.21 fehér**
Technikai információk		
Csomagolás	5; 25 kg	5; 25 kg
Bázis	EVA töltőanyagos	EVA töltőanyagos
Lágyulási sáv gyűrű és golyó metódussal	85–90 °C	79–83 °C
Feldolgozási hőfok	160–180 °C	140–160 °C
Előtolási sebesség	8–15 m/min	8–15 m/min
Viszkozitás 200 °C	Kb. 18 000–28 000 mPa·s	10 000–14 000 mPa·s
Felhasználási terület		
Primer réteggel ellátott ABS, PVC és PP élzárók	•••	•••
Élfurnérok és faéllécek	•••	•••
Melamin élzárók	•••	•••
Tömörfa éllécek	••	•
Softforming	••	••
CNC íves élzárás	×	×
Kézi íves élzárás	••	•••
Holz-Her patronos élzárógépek	×	×

••• kiváló •• alkalmas • technikailag lehetséges

Hranitherm patronok

Terméknév	Kiszerelés	Termékkód
Hranitherm 600.70 bézs	1 db patron	**C000089**
	7,2 kg-os doboz [24 db patron]	**C000090**
Hranitherm 600.71 fehér	1 db patron	**C000091**
	7,2 kg-os doboz [24 db patron]	**C000092**
Hranitherm 603.00 transzparens	1 db patron	**C000093**
	6 kg-os doboz [24 db patron]	**C000094**
Hranitherm 603.01 fehér	1 db patron	**C000095**
	6 kg-os doboz [24 db patron]	**C000096**

Hranitherm	**600.70 bézs** **600.71 fehér**	**603.00 transzparens** **603.01 fehér**
Technikai információk		
Csomagolás	1 patron; 7,2 kg doboz [24 patron]	1 patron; 6 kg doboz [24 patron]
Bázis	EVA enyhén töltőanyagos	EVA töltőanyagmentes
Lágyulási sáv gyűrű és golyó metódussal	100 °C	105–115 °C
Feldolgozási hőfok	190–200 °C	190–210 °C
Előtolási sebesség	10–50 m/min	8–30 m/min
Viszkozitás 200 °C	Kb. 50 000–80 000 mPa·s	60 000–85 000 mPa·s
Felhasználási terület		
Primer réteggel ellátott ABS, PVC és PP élzárók	•••	•••
Élfurnérok és faéllécek	•••	•••
Melamin élzárók	•••	•••
Tömörfa éllécek	••	•
Softforming	×	×
CNC íves élzárás	×	×
Kézi íves élzárás	×	×
Holz-Her patronos élzárógépek	•••	•••
Festool patronos élzárógépek	×	×

••• kiváló •• alkalmas • technikailag lehetséges

● Hranitherm patronok

Terméknév	Kiszerelés	Termékkód
Hranitherm 600.00 bézs	1 db patron	C000085
	8 kg-os doboz [24 db patron]	C000086
Hranitherm 600.01 fehér	1 db patron	C000087
	8 kg-os doboz [24 db patron]	C000088
Hranitherm 1000.30 transzparens	1 db patron	C000071
	6 kg-os doboz [72 db patron]	C000072
Hranitherm 1000.31 fehér	1 db patron	C000073
	6 kg-os doboz [72 db patron]	C000074
Hranitherm 1000.70 bézs	1 db patron	C000075
	7,2 kg-os doboz [72 db patron]	C000076
Hranitherm 1000.71 fehér	1 db patron	C000077
	7,2 kg-os doboz [72 db patron]	C000078

Hranitherm	600.00 bézs 600.01 fehér	1000.30 transzparens 1000.31 fehér	1000.70 bézs 1000.71 fehér
Technikai információk			
Csomagolás	1 patron; 8 kg doboz [24 patron]	1 patron; 6 kg doboz [72 patron]	1 patron; 7,2 kg doboz [72 patron]
Bázis	EVA töltőanyagos	EVA töltőanyagmentes	EVA enyhén töltőanyagos
Lágyulási sáv gyűrű és golyó metódussal	95–105 °C	105–115 °C	100 °C
Feldolgozási hőfok	200–220 °C	190–210 °C	190–200 °C
Előtolási sebesség	10–50 m / min	2–4 m/min	2–4 m/min
Viszkozitás 200 °C	90 000–125 000 mPa·s	60 000–85 000 mPa·s	50 000–80 000 mPa·s
Felhasználási terület			
Primer réteggel ellátott ABS, PVC és PP élzárók	•••	•••	•••
Élfurnérok és faéllécek	•••	••	•••
Melamin élzárók	•••	•••	•••
Tömörfa éllécek	×	×	×
Softforming	×	×	×
CNC íves élzárás	×	×	×
Kézi íves élzárás	×	×	×
Holz-Her patronos élzárógépek	•••	×	×
Festool patronos élzárógépek	×	•••	•••

••• kiváló •• alkalmas • technikailag lehetséges

PUR olvadékragasztók

● Hranitherm mini-patronok

Terméknév	Kiszerelés	Termékkód
Hranitherm 10.830 transzparens	1 kg	**C000109**
Hranitherm 10.860 bézs	1 kg	**C000112**
Hranitherm 10.861 fehér	1 kg	**C000113**

Hranitherm	10.830 PUR transzparens	10.860 PUR bézs 10.861 PUR fehér
Technikai információk		
Csomagolás	1 kg	1 kg
Bázis	PUR	PUR
Lágyulási sáv gyűrű és golyó metódussal	×	×
Feldolgozási hőfok	130–150 °C	140–160 °C
Előtolási sebesség	8–30 m/min	8–30 m/min
Viszkozitás 140 °C	50 000 ±15 000 mPa·s	55 000 ±15 000 mPa·s
Felhasználási terület		
Primer réteggel ellátott ABS, PVC és PP élzárók	•••	•••
Élfurnérok és faéllécek	•••	•••
Melamin élzárók	•••	•••
Tömörfa éllécek	•••	•••
Softforming	••	••
CNC íves élzárás	•	•
Kézi íves élzárás	•	•
Holz-Her patronos élzárógépek	×	×

••• kiváló •• alkalmas • technikailag lehetséges

● Hranitherm mini-patronok

Terméknév	Kiszerelés	Termékkód
Hranitherm 10.880 PUR transzparens	1 kg	**C000716**
Hranitherm 10.881 PUR fehér	1 kg	**C000717**
Hranitherm 10.390 PUR LC bézs*	1 kg	**C001220**
Hranitherm 10.391 PUR LC fehér*	1 kg	**C001235**

Hranitherm	**10.880 PUR transzparens** **10.881 PUR fehér**	**10.390 PUR LC bézs*** **10.391 PUR LC fehér***
Technikai információk		
Kiszerelés	1 kg	1 kg
Bázis	PUR	PUR
Lágyulási sáv [gyűrű és golyó metódussal]	×	×
Feldolgozási hőfok	130–150 °C	140–160 °C
Előtolási sebesség	6–20 m/min	8–30 m/min
Viszkozitás 140 °C - on	65 000 mPa·s	Kb. 72 500 mPa·s
Felhasználási terület		
ABS, PVC és PP élzárók primerrel	•••	•••
Élfurnérok és faéllécek	•••	•••
Melamin élzárók	•••	•••
Tömörfa éllécek	•••	•••
Softforming	•••	•••
CNC íves élzárás	•••	•••
Kézi íves élzárás	•••	•••
Holz-Her patronos élzárógépek	×	×

* 0,1 % alatti diizocianát tartalommal

••• kiváló •• alkalmas • technikailag lehetséges

● Hranitherm patronok

Terméknév	Kiszerelés	Termékkód
Hranitherm 320 PUR LC transzparens*	1,8 kg	**C001221**
Hranitherm 350 PUR bézs	2,2 kg	**C000114**
Hranitherm 351 PUR fehér	2,2 kg	**C000115**
Hranitherm 390 PUR LC bézs*	2 kg	**C000116**
Hranitherm 391 PUR LC fehér*	2 kg	**C000117**

Hranitherm	**320 PUR LC transzparens***	**350 PUR bézs** **351 PUR fehér**	**390 PUR LC bézs*** **391 PUR LC fehér***
Technikai információk			
Kiszerelés	1,8 kg	2,2 kg	2 kg
Bázis	PUR	PUR	PUR
Lágyulási sáv [gyűrű és golyó metódussal]	×	×	×
Feldolgozási hőfok	140–160 °C	140–160 °C	140–160 °C
Előtolási sebesség	10–40 m/min	10–60 m/min	10–60 m/min
Viszkozitás 140 °C - on	Kb. 60 000 mPa·s	Kb. 60 000 mPa·s	Kb. 72 500 mPa·s
Felhasználási terület			
ABS, PVC és PP élzárók primerrel	•••	•••	•••
Élfurnérok és faéllécek	•••	•••	•••
Melamin élzárók	•••	•••	•••
Tömörfa éllécek	•••	•••	•••
Softforming	•••	•••	•••
CNC íves élzárás	•••	•••	•••
Kézi íves élzárás	•••	•••	•••
Holz-Her patronos élzárógépek	×	×	×

* 0,1 % alatti diizocianát tartalommal

••• kiváló •• alkalmas • technikailag lehetséges

● Hranitherm patronok

Terméknév	Kiszerelés	Termékkód
Hranitherm 830 transzparens	2 kg	**C000120**
Hranitherm 850 bézs	2,5 kg	**C000121**
Hranitherm 851 fehér	2,5 kg	**C000122**
Hranitherm 860 bézs	2 kg	**C000123**
Hranitherm 861 fehér	2 kg	**C000124**

Hranitherm	**830 PUR transzparens**	**850 PUR bézs** **851 PUR fehér**	**860 PUR bézs** **861 PUR fehér**
Technikai információk			
Kiszerelés	2 kg	2,5 kg	2 kg
Bázis	PUR	PUR	PUR
Kofler-féle lágyuási sáv	×	×	×
Feldolgozási hőfok	130–150 °C	140–160 °C	140–160 °C
Előtolási sebesség	8–30 m/min	8–30 m/min	8–30 m/min
Viszkozitás 140 °C - on	50 000 ±15 000 mPa·s	65 000 ±15 000 mPa·s	55 000 ±15 000 mPa·s
Felhasználási terület			
ABS, PVC és PP élzárók primerrel	•••	•••	•••
Élfurnérok és faéllécek	•••	•••	•••
Melamin élzárók	•••	•••	•••
Tömörfa éllécek	•••	•••	•••
Softforming	••	••	••
CNC íves élzárás	•	•	•
Kézi íves élzárás	×	×	×
Holz-Her patronos élzárógépek	×	×	×

••• kiváló •• alkalmas • technikailag lehetséges

therm
390 PUR LC
HRANITHERM 390 PUR LC
REAKTIVNÍ TAVNÉ LEPIDLO PUR - NATUR
REACTIVE HOTMELT PUR ADHESIVE - NATURAL
REAKTIVER PUR SCHMELZKLEBSTOFF - NATÜRLICHE
REAKTÍVNE TAVNÉ LEPIDLO PUR - NATUR
APPLICATION TEMPERATURE: 140 - 160°C
2 kg
therm
350 PUR
HRANITHERM 350 PUR
REAKTIVNÍ TAVNÉ LEPIDLO PUR - NATUR
REACTIVE HOTMELT PUR ADHESIVE - NATURAL
REAKTIVER PUR SCHMELZKLEBSTOFF - NATÜRLICHE
REAKTYVŪS PUR KLIJAI LYDALAI - NATŪRALI
REAKTIVNO TOPLJIVO PUR LJEPILO - PRIRODNI
APPLICATION TEMPERATURE: 140 - 160°C
2,2 kg

PO olvadékragasztók

● PO olvadékragasztók

Terméknév	Kiszerelés	Termékkód
Hranitherm 600.58 bézs	25 kg	**C000353**
Hranitherm 601.58 fehér	25 kg	**C000236**

	600.58 bézs	**601.58 fehér**
Technikai információk		
Kiszerelés	25 kg	25 kg
Bázis	PO enyhén töltőanyagos	PO enyhén töltőanyagos
Lágyulási sáv [gyűrű és golyó metódussal]	155–165 °C	155–165 °C
Feldolgozási hőfok	190–220 °C	190–220 °C
Előtolási sebesség	18–50 m/min	18–50 m/min
Viszkozitás 200 °C - on	60 000–80 000 mPa·s	60 000–80 000 mPa·s

Felhasználási terület		
ABS, PVC és PP élzárók primerrel	•••	•••
Élfurnérok és faéllécek	•••	•••
Melamin élzárók	•••	•••
Tömörfa éllécek	•••	•••
Softforming	•••	•••
CNC íves élzárás	•••	•••
Kézi íves élzárás	×	×
Holz-Her patronos élzárógépek	×	×
Festool patronos élzárógépek	×	×

••• kiváló •• alkalmas • technikailag lehetséges

Hranipex diszperziós ragasztók

- Ragasztók tömörfa, furnér, HPL vagy köldökcsap ragasztásához

● Hranipex diszperziós ragasztók

Terméknév	Kiszerelés	Termékkód
Hranicoll D3 VENEER	30 kg	C001275
Hranicoll D3	800 ml	C000139
Hranicoll D3 E	5 kg	C000133
	10 kg	C000134
	30 kg	C000135
	IBC 1050 kg	C000391
Hranicoll D3 SMART	5 kg	C000136
	10 kg	C000685
	30 kg	C000138
	IBC 1100 kg	C000393
Hranicoll D4	800 ml	C000142
	5 kg	C000140
	25 kg	C000141
Hranicoll DW	20 kg	C000143

	Hranicoll D3 VENEER	Hranicoll D3	Hranicoll D3 E	Hranicoll D3 SMART	Hranicoll D4	Hranicoll DW
Technikai információk						
Kiszerelés*	30 kg	800 ml	5; 10; 30 kg; IBC 1050 kg	5; 10; 30 kg; IBC 1100 kg	800 ml; 5 kg; 25 kg	20 kg
Bázis	PVAc	PVAc	PVAc	PVAc	PVAc	PVAc
EN 204-es szabvány szerinti besorolás	D3	D3	D3	D3	D4	×
Nyitott idő percekben 20 °C- on	4–6	5–8	10–14	12–15	8–12	8-12
Felhasználási terület						
Korpuszok szerelése	•••	•••	•••	•••	•••	×
Puha fa	•••	•••	•••	•••	•••	×
Kemény fa	•••	•••	•••	•••	•••	×
Ablakok és ajtók	•••	•••	•••	•••	•••	×
Furnérok és HPL felületi ragasztása	•••	•••	•••	•••	•••	×
3D ragasztás vákuumprésben	×	×	×	×	×	×
Automatikus tiplizőgépekhez	×	×	×	×	×	•••

••• kiváló •• alkalmas • technikailag lehetséges

* Előfordulhat, hogy egyes kiszerelések nem minden országban elérhetőek, pontos információért kérjük látogasson el weboldalunkra!

Kontaktragasztók és tartozékok

- Többféle anyag gyors ragasztásához, beleértve a nem nedvszívó felületeket is

Kontaktragasztók

● Hranipex kontaktragasztók

	Hranifix Premium	Hranifix Industry
Technikai információk		
Csomagolás*	Spray 500 ml; Karton [12 db] 17; 47,5 kg tartály	17 kg tartály
Bázis	Polikloroprén	Polikloroprén
Nyitott idő percekben 20 °C-nál	2–5	2–5
Szárazanyag tartalom	38–42 %	28–34 %
Applikáció		
Kézileg, festéklapáttal, ecsettel, hengerrel	×	×
Szórással, fecskendezéssel	•••	•••
Felhasználási terület		
	Alkalmas MDF, DTD, poliuretán hab, laminált anyagok és sok műanyag [lágyítók nélkül], ABS, alumínium lemezek ragasztására a legtöbb fémhez, fa padlóhoz, PVC-hez és egyéb anyagokhoz. Vízálló, magas hőmérséklet [130 °C] ellenállás. Felhordáshoz javasoljuk a hozzá ajánlott tömlő és szórópisztoly használatát.	Alkalmas MDF, DTD, poliuretán hab, laminált anyagok és sok műanyag [lágyító knélkül], ABS, alumínium lemezek ragasztására a legtöbb fémhez, fa padlóhoz, PVC-hez és egyéb anyagokhoz. Vízálló, magas hőmérséklet [85 °C] ellenállás Felhordáshoz javasoljuk a hozzá ajánlott tömlő és szórópisztoly használatát.

Terméknév	Kiszerelés	Termékkód
Hranifix Premium	Spray 500 ml	**C000638**
	17 kg tartály	**C000635**
	47,5 kg tartály	**C000637**
Hranifix Industry	17 kg tartály	**C000640**

••• kiváló •• alkalmas • technikailag lehetséges

* Előfordulhat, hogy egyes kiszerelések nem minden országban elérhetőek, pontos információért kérjük látogasson el weboldalunkra!

Hranipex kontaktragasztók

	Hranifix Smart	Hranifix DCM Free
Technikai információk		
Csomagolás*	Spray 500 ml; Karton [12 db]; 17; 47,5 kg tartály	Spray 500 ml; Karton [12 db]; 17; 47,5 kg tartály
Bázis	Polikloroprén	Polikloroprén
Nyitott idő percekben 20 °C-nál	2–5	5–10
Szárazanyag tartalom	28–32 %	38–42 %
Applikáció		
Kézileg, festéklapáttal, ecsettel, hengerrel	×	×
Szórással, fecskendezéssel	•••	•••
Felhasználási terület		
	Felhasználása számos anyag ragasztására, így pl. dekoritlemez, natúr és lamilált faforgácslap, MDF lap, furnér, fa, műanyag [lágyítók nélkül], gumi, kárpit és még sok egyéb. Vízálló, hőállósága 105 °C. Felhordáshoz javasoljuk a hozzá ajánlott tömlő és, szórópisztoly használatát.	Alkalmas fa, natúr és laminált faforgácslap, MDF lap, poliuretán hab, dekoritlemez, kartonpapír, a legtöbb műanyag [lágyítók nélkül], ABS, alumínium és a legtöbb fém, PVC padló és egyéb anyagok ragasztására. Vízálló, hőállósága 130 °C. Nem tartalmaz diklórmetánt. Felhordáshoz javasoljuk a hozzá ajánlott tömlő és, szórópisztoly használatát.

Terméknév	Kiszerelés	Termékkód
Hranifix Smart	Spray 500 ml	**C000643**
	17 kg tartály	**C000641**
	47,5 kg tartály	**C000642**
Hranifix DCM Free	Spray 500 ml	**C000639**
	17 kg tartály	**C000636**

••• kiváló •• alkalmas • technikailag lehetséges

* Előfordulhat, hogy egyes kiszerelések nem minden országban elérhetőek, pontos információért kérjük látogasson el weboldalunkra!

● Hranipex kontaktragasztók

	Hranicon 30	Hranicon 50
Technikai információk		
Csomagolás*	1 l; 5 l doboz	1 l doboz; 20 l vödör
Bázis	Polikloroprén	Polikloroprén
Nyitott idő percekben 20 °C-nál	3–10	3–10
Termék struktúrája	1 komponensű, folyékony, magasabb viszkozitás	1 komponensű, folyékony, alacsonyabb viszkozitás
Applikáció		
Kézileg, festéklapáttal, ecsettel, hengerrel	•••	•••
Szórással, fecskendezéssel	•	•••
Felhasználási terület		
MFC és MDF sandwich-ek felületi ragasztása	•••	•••
HPL, CPL felületi ragasztása, MDF-re hidegen	•••	•••
Gumik, filcek, habok és egyéb műanyagok [lágyítók nélkül] fémmel való ragasztása	•••	•••
Kézi formaragasztás hidegen	•••	•

Terméknév	Kiszerelés	Termékkód
Hranicon 30	Doboz 1 000 ml	**C000631**
	Doboz 5 l	**C000632**
Hranicon 50	Doboz 1 000 ml	**C000633**
	Vödör 20 l	**C000634**

••• kiváló •• alkalmas • technikailag lehetséges

* Előfordulhat, hogy egyes kiszerelések nem minden országban elérhetőek, pontos információért kérjük látogasson el weboldalunkra!

Kiegészítők kontaktragasztókhoz

● Hranifix tömlő 3,6 m

- Tömlőhossz: 3,6 m
- Szükséges a ragasztó tartályból történő helyes felhordásához

Kiszerelés	Termékkód
1 db	C000644

● Hranifix szórópisztoly

- Szükséges a ragasztó tartályból történő helyes felhordásához

Kiszerelés	Termékkód
1 db	C000645

● Hranifix nyomóhengerek

- Elérhető sztenderd és hosszított változatban

Kiszerelés	Termékkód
Szenderd [1 db]	C000646
Hosszított [1 db]	C000647

● Hranifix tömlő- és pisztolytisztítószer

- Tömlő és pisztoly tisztításához
- Egyes kiszerelések nem minden országban elérhetőek
- Az elérhetőségeket ellenőrize a honlapon

Kiszerelés	Termékkód
17 kg tartály	C000199

01 02 03 04 05 06 07 08 09 10 11 12 13 14 15 16 17 18

TARTALOM

Kétoldalas ragasztószalagok és tartozékok

- Ragasztószalagok a gyors és tiszta forgácslapragasztásokhoz és más összeszerelési munkákhoz

Ragasztószalagok

● Hranitape UNI

Felhasználási terület:
Duplungoláshoz és forgácslapok ragasztásához.. Alkalmazható sima és durva felületekhez is [pl.. melamin, OSB].

	Hranitape UNI
Technikai információk	
Kiszerelés	1 db
Tekercsméret	50 m
Szélesség	15; 34 mm
Vastagság	0,200 mm
Szín	Transzparens

Terméknév	Kiszerelés	Termékkód
Hranitape UNI	1 db [50 m / 15 mm]	C000656
	1 db [50 m / 34 mm]	C000657

Kiegészítők

● Hranitape kézi ragasztószalag adagoló

Felhasználási terület:
A Hranitape ragasztószalagok gyors és egyszerű használatához.

Terméknév	Kiszerelés	Termékkód
Hranitape kézi ragasztószalag adagoló	1 db	C000655

TARTALOM

Szerelési és szerkezeti ragasztók

- Ragasztók gyors ragasztáshoz valamint tömítési és szerkezeti munkákhoz

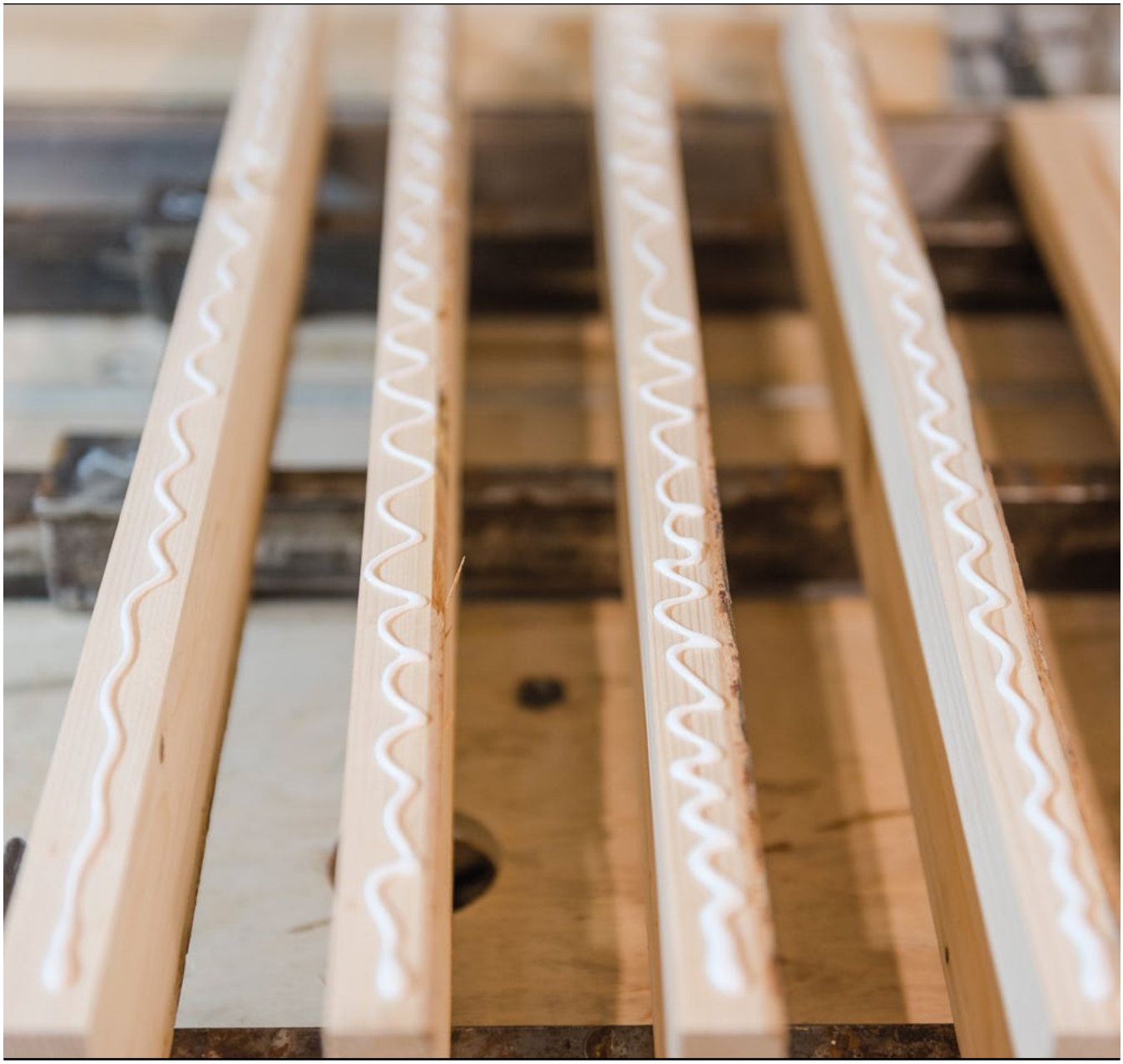

Ragasztók – PUR

Ragasztók – PUR

	Hranipur 15	Hranipur 45
Technikai információk		
Csomagolás	1 db 800 g; 12 db / karton	1 db 800 g; 12 db / karton
Bázis	PUR prepolimer	PUR prepolimer
Nyitott idő percekben 20 °C-nál	15–25	25–45
Min. préselési idő percekben 20 °C	60	120

Felhasználási terület		
Puha fák szerkezeti ragasztása	•••	•••
Kemény és trópusi fák szerkezeti ragasztása	×	×
MFC és MDF sandwich-ek felületi ragasztása	•••	•••
HPL / CPL felületi ragasztása MDF-re	•••	•••
Furnérok formázása a rétegek egymásra való ragasztása során	•••	•••
Habpolisztirol ragasztása	•••	•••
Lakkokra, fémekre, betonra, kerámiára való ragasztás	•••	•••

Terméknév	Kiszerelés	Termékkód
Hranipur 15	1 db [800 g]	**C000150**
Hranipur 45	1 db [800 g]	**C000151**

••• kiváló •• alkalmas • technikailag lehetséges

● Ragasztók – PUR

	Hranipur SPEED	Hranipur 05
Technikai információk		
Csomagolás*	Tubus 310 ml; 12 db / karton	Tubus 310 ml; 24 db / karton
Bázis	PUR prepolimer	PUR prepolimer
Nyitott idő percekben 20 °C-nál	0,5 [30 sec]	5–10
Min. préselési idő percekben 20 °C-nál	5–10	15–20
Felhasználási terület		
Puha fák szerkezeti ragasztása	•••	•••
Kemény és trópusi fák szerkezeti ragasztása	•••	•••
MFC és MDF sandwich-ek felületi ragasztása	•••	•••
CPL felületi ragasztása vagy MDF-re	×	•••
Furnérok formázása a rétegek egymásra való ragasztása során	×	••••
Habpolisztirol ragasztása	•••	•••
Lakkokra, fémekre, betonra, kerámiára való ragasztás	••••	•••

Terméknév	Kiszerelés	Termékkód
Hranipur SPEED	310 ml tubus	**C000152**
Hranipur 05	310 ml tubus	**C000149**

••• kiváló •• alkalmas • technikailag lehetséges

* Előfordulhat, hogy egyes kiszerelések nem minden országban elérhetőek, pontos információért kérjük látogasson el weboldalunkra!

Szilikonok

● Építési ragasztók

	H – silicone transzparens	H – silicone fehér	H – silicone mirror
Technikai információk			
Csomagolás	310 ml tubus; [15 db / karton]	310 ml tubus; [15 db / karton]	310 ml tubus [12 db / karton]
Bázis	Szilikon	Szilikon	Alkoxi szilikon
Kötés típusa	Acetát	Acetát	Semleges alkoxi csoport
Feldolgozási idő	Kb. 25 min	Kb. 25 min	Kb. 10 min
Teljes megkeményedési időtartam	2 mm / 24 h [55% páratartalom esetén]	2 mm / 24 h [55% páratartalom esetén]	2 mm / 24 h [55% páratartalom esetén]
Alkalmazási hőmérséklet	+5 °C-tól +40 °C-ig	+5 °C-tól +40 °C-ig	+5 °C-tól +40 °C-ig
Hőállóság	-40 °C-tól +180 °C-ig	-40 °C-tól +180 °C-ig	-40 °C-tól +180 °C-ig
Felhasználási terület			
	Univerzális felhasználás, alkalmas üvegezésre, elválasztó falak, üvek fülkék tömítésére, stb. Nem alkalmas tükrök, akváriumok, természetes kövek, felület-kezelés nélküli fémek ragasztására.	Univerzális felhasználás, alkalmas üvegezésre, elválasztó falak, üvek fülkék tömítésére, stb. Nem alkalmas tükrök, akváriumok, természetes kövek, felület-kezelés nélküli fémek ragasztására	Alkalmas dekorációs tükrök különböző alapokhoz való illesztéséhez, úgymint: glazúr, üveg, vakolat, beton, OSB lapok, fa, rétegelt lemez, stb. Továbbá tükör mozaikok ragasztására is alkalmazható [tükör-tükörre], fürdőszobában és vibrációnak, feszültségnek kitett alkatrészre történő ragasztásra.

Terméknév	Kiszerelés	Termékkód
H – silicone transzparens	310 ml tubus	**C000158**
H – silicone fehér	310 ml tubus	**C000159**
H – silicone tükörszilikon	310 ml tubus	**C000160**

Polimerek

● Szerelési ragasztók

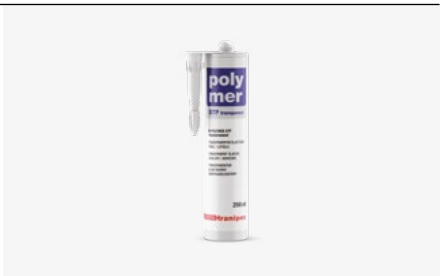

	H – polimer MS fehér, fekete, transzparens	H – polimer STP transzparens
Technikai információk	○ ● ⊘	⊘
Csomagolás*	290 ml tubus; [15 db / karton]	290 ml tubus; [15 db / karton]
Bázis	Hibrid polimer	Hibrid polimer
Kötés típusa	Semleges alkoxi csoport	Semleges alkoxi csoport
Feldolgozási idő	Kb. 6 min	Kb. 6 min
Teljes megkeményedési időtartam	2–3 mm / 24 h	2–3 mm / 24 h
Alkalmazási hőmérséklet	5° C -tól 35 °C	+5 °C-tól +45 °C-ig
Hőállóság	-40 °C-tól +90 °C-ig	-60 °C-tól +80 °C-ig

Felhasználási terület		
	Alkalmas minden építőanyag ragasztására és tömítésére: természetes kő, fa, beton, fém, tégla, üveg, vakolat, poliuretán, műanyag, forgácslap, stb. Továbbá rugalmas kötésre is alkalmas rezgésnek kitett felületeken, pl. horganyzott acél, pléh, sárgaréz és egyéb fémekből készült lemezek.	Kültéri és beltéri ragasztásra és tömítésre egyaránt alkalmas, ellenáll a szélsőséges időjárási körülményeknek és UV sugárzásnak. A legtöbb anyaghoz használható [tükör, alumínium, polikarbonát, fa, műanyag, építési anyagok]. Vízálló, transzparens.

Termék név	Kiszerelés	Termékkód
H - polymer MS transzparens	290 ml tubus	**C000156**
H - polymer MS fehér	290 ml tubus	**C000154**
H - polymer MS fekete	290 ml tubus	**C000155**
H - polymer STP transzparens	290 ml tubus	**C000157**

*** Előfordulhat, hogy egyes kiszerelések nem minden országban elérhetőek, pontos információért kérjük látogasson el weboldalunkra!**

Kiegészítők

● Hranipex applikációs pisztoly

Tartós, kiváló minőségű kinyomópisztoly professzionális felhasználásra. Erőfeszítés nélküli tubuscsere. Szilikonokhoz és polimerekhez egyaránt alkalmas.

Terméknév	Kiszerelés	Termékkód
Hranigun kinyomópisztoly szilikonokhoz és polimerekhez	1 db	**C000153**

Tisztítószerek

Tisztítószereinkkel tökéletes állapotban adhatja át bútorait megrendelőinek, emelett gépeit, eszközeit és szerszámait is tökéletes tisztaság jellemezheti. A gépi és kézi tisztításhoz használt tisztítószereken túl formaleválasztó folyadékokat és kiegészítőket is kínálunk.

● **Hranipex tisztítószerek** **18.3**
Kézi tisztítószerek 18.4
Gépi tisztítószerek 18.9
Tisztítószerek PUR ragasztókhoz 18.11
Tartozékok 18.12

● **Tisztítószerek Riepe** **18.13**
Gépi tisztítószerek 18.14

TARTALOM

Hranipex tisztítószerek

- Kézi tisztításhoz

Kézi tisztítószerek

● Hraniclean 01

- Kézi tisztítószer bútorelemek tisztítására

A Hraniclean 01 szénhidrogén és alkohol bázisú speciális tisztítószer, nem tartalmaz agresszív oldószereket. Jelentős tisztítóerő, gyors száradás, maradéktalan elpárolgás és kellemes citrusos illat jellemzi. Nem hagy zsíros foltokat, eltávolítja a ragasztómaradványokat, tollhúzásokat és a filctollat.

A tisztításhoz HRANIWIPE mikroszálas törlőkendőnk használatát ajánljuk.

Terméknév	Kiszerelés*	Termékkód
Hraniclean 01	1 l	C000200
	5 l	C000201
	20 l	C000202

● Hraniclean 03

- Nem megkeményedett PUR ragasztók tisztítószere

Eltávolítja és oldja a nem megkeményedett poliuretán bázisú ragasztókat [PUR ragasztók]. A termék szerszámok tisztítására, valamint PUR habok, PUR ragasztók egyéb anyagokról való eltávolítására szolgál; agresszív természete miatt használat előtt szükséges tesztet végezni.

Terméknév	Kiszerelés*	Termékkód
Hraniclean 03	1 l	C000203

* Egyes kiszerelések nem minden országban elérhetőek. Az elérhetőségeket ellenőrizze a honlapon!

Hraniclean 04

- Megkeményedett PUR ragasztók tisztítószere

Feloldja a megkötött poliuretán bázisú ragasztókat [PUR ragasztók]. A megkeményedett PUR ragasztók ellenállóképessége miatt javasoljuk, hogy hagyja hatni néhány percig a tisztítószert, ezután eltávolítható a feloldott ragasztó.

Egyéb anyagok tisztítására is alkalmas, de használat előtt tesztelni szükséges, mivel bizonyos típusú felületeket károsíthat.

Terméknév	Kiszerelés*	Termékkód
Hraniclean 04	1 l	C000204

Hraniclean 05

- Asztalos szerszámok tisztítószere

Megtisztítja az asztalos szerszámokat a zsiradékoktól és a gyantától. Felhasználási terület: fűrészek, marók, fúrók, gépek fedelei, stb. Hosszútávú használat esetén egyes lakkozott felületekben és aluminium ötvözetekben kárt tehet.

Terméknév	Kiszerelés*	Termékkód
Hraniclean 05	1 l	C000205
	5 l	C000206

* Egyes kiszerelések nem minden országban elérhetőek. Az elérhetőségeket ellenőrizze a honlapon!

Hraniclean 07

- PVAc bázisú ragasztók és festékek tisztítószer koncentrátuma

Oldja és lazítja a rászáradt vízzel oldható lakkokat, festékeket és PVAc ragasztókat. Tisztítja a festőegységeket, nyomóformákat, keringető rendszereket, padozatot, szerszámokat, stb. A koncentrátumot hígítás nélkül ne használja! Vízzel való hígítása 1:5 arányban javasolt erősen rászáradt ragasztómaradékok esetén.; 1:14 arányban enyhébb rászáradás esetén. Nem rászáradt ragasztómaradékok eltávolítása esetén 1:30 – 1:60 közötti hígítási arány javasolt. A tisztítószert vigye fel a tisztítandó felületre, vagy merítse bele a szerszámot, hagyja hatni néhány percig, majd áttörlést követően öblítse le vízzel.

Terméknév	Kiszerelés*	Termékkód
Hraniclean 07	1 l	C000207
	20 l	C000208

Hraniclean 08

- Tisztítószer érzékeny felületekhez

Kézi tisztítószer magasfényű lapok, érzékeny és sötét felületek tisztítására. Nem hagy foltot a megtisztított felületen, gyorsan elpárolog. A tisztításhoz a HRANIWIPE mikroszálas törlőkendőt ajánljuk. Használat előtt végezzen tesztet.

Terméknév	Kiszerelés*	Termékkód
Hraniclean 08	Spray 200 ml	C000211
	Spray 600 ml	C000215
	1 l	C000212
	5 l	C000213
	20 l	C000214

* Egyes kiszerelések nem minden országban elérhetőek. Az elérhetőségeket ellenőrizze a honlapon!

● Hraniclean SEP 11

- Szeparációs szer PVAc alapú ragasztókhoz

A szeparációs szer vékony réteget hoz létre a kezelt felületen, ami megakadályozza a PVAc bázisú ragasztók hozzátapadását. Használat előtt vízzel 1:4 arányban hígítandó. Ezután vigye fel a kezelendő felületre és hagyja megszáradni.

Terméknév	Kiszerelés*	Termékkód
Hraniclean SEP 11	1 l	C000227

● Hraniclean KLZ 21

- Kenőanyag gyalugépekhez

A kenőanyag alacsony viszkozitású termék, amely hosszantartó filmréteget képez, ezzel elősegítve a faanyag könnyű mozgatását a gyalugépen. A kenőanyagot kisebb mennyiségben vigye fel a gyalugépre és alaposan terítse szét egy textilkendővel. A termék tisztító hatással rendelkezik gyanták, vazelin és zsírok ellen. Károsíthatja a gumi tömítéseket és egyes gumi alkatrészeket. A kenőanyaggal szennyezett eszközöket, tárgyakat vízzel vagy enyhe mosószeres vízzel öblítse le. Nem tartalmaz szerves illékony vegyületeket. [VOC mentes szer].

Terméknév	Kiszerelés*	Termékkód
Hraniclean KLZ 21	1 l	C000216
	5 l	C000217

* Egyes kiszerelések nem minden országban elérhetőek. Az elérhetőségeket ellenőrizze a honlapon!

Hraniclean Soft Line

- Tisztítószer mindennapi használatra bútorfelületek tisztításához

A Hraniclean Soft Line háztartási tisztítószer kellemes citrusos illattal mindennapi használatra. Alkalmas bútorfelületek [laminált, fényes és matt felületek], üvegek és tükrök tisztítására. Eltávolítja az ujjlenyomatokat a felületekről, az aktív habnak köszönhetően természetes megjelenést kölcsönöz a bútoroknak.

Terméknév	Kiszerelés*	Termékkód
Hraniclean Soft Line	Spray 500 ml	C001254
	5 l	C000701
	20 l	C001249

Gépi tisztítószerek

Hraniclean 101

Az etanol alapú formaleválasztó szer felhordása biztosítja, hogy a ragasztómaradékok [PUR, EVA,PO] könnyen eltávolíthatóak legyenek, ne ragadjanak rá a bútorelemekre, ezzel időt és költséget spórolva.

Terméknév	Kiszerelés	Termékkód
Hraniclean 101	5 l	C000182
	20 l	C000183

Hraniclean 103

A kék színű antisztatikus hűtőfolyadék használatának köszönhetően az élzáró statikusan kisül és egyúttal a ragasztófuga is kihűl. A tapintótárcsák és a bútorelemek a marás után forgácsmentesek maradnak. A ragasztó gyorsan megszilárdul. Az eszközön jelentősen csökken a szennyeződések lerakódása.

Terméknév	Kiszerelés	Termékkód
Hraniclean 103	5 l	C000184
	20 l	C000185

● Hraniclean 104

A szeparációsszer megakadályozza a ragasztó lerakódását, csökkenti a súrlódást, és megvédi az érzékeny felületeket [akril] az élzárás során.

Terméknév	Kiszerelés	Termékkód
Hraniclean 104	5 l	C000186
	20 l	C000187

● Hraniclean 106

A piros tisztítószer a polírkorongok/laposcitling előtt alkalmazva eltávolítja a korábban felvitt szeparációs szer, illetve ragasztó maradványait. Ezzel biztosítja a makulátlan felületet.

Terméknév	Kiszerelés	Termékkód
Hraniclean 106	5 l	C000188
	20 l	C000189

Tisztítószerek PUR ragasztókhoz

● PUR Cleaner 890

- Bázis: EVA
- Ajánlott alkalmazás: olvasztótartályban

Felhasználási terület	
EVA bázisú olvadékragasztókhoz használt olvasztó és felhordó berendezések rendszeres karbantartása	•••
PUR bázisú olvadékragasztókhoz használt olvasztó és felhordó berendezések rendszeres karbantartása	•••
Megkeményedett PUR olvadékragasztóval szennyezett eszközök, olvasztó és felhordó berendezések tisztítása	×

Terméknév	Kiszerelés*	Termékkód
PUR Cleaner 890	5 kg granulátum	C000176
	20 kg granulátum	C000177
	1,7 kg patron	C000175

● PUR Cleaner 892 HL

- Bázis: poliészterpoliol
- Ajánlott alkalmazás: olvasztótartályban

Felhasználási terület	
EVA bázisú olvadékragasztókhoz használt olvasztó és felhordó berendezések rendszeres karbantartása	••••
PUR bázisú olvadékragasztókhoz használt olvasztó és felhordó berendezések rendszeres karbantartása	•••
Megkeményedett PUR olvadékragasztóval szennyezett eszközök, olvasztó és felhordó berendezések tisztítása	•••

Terméknév	Kiszerelés*	Termékkód
PUR Cleaner 892 HL	10 kg	C000179

••• kiváló •• alkalmas • technikailag lehetséges

Kiegészítők

● Hraniclean- ürítőcsap

- 20 és 30 literes műanyag kannákhoz alkalmas

Terméknév	Kiszerelés	Termékkód
Hraniclean- ürítőcsap	1 db	C000691

● HRANIWIPE- mikroszálas törlőkendő

- Bútortisztításhoz alkalmazható törlőkendő kézi tisztítószerek használatához

Terméknév	Kiszerelés	Termékkód
Hraniwipe- mikroszálas törlőkendő	1 db	C000174

Tisztítószerek Riepe

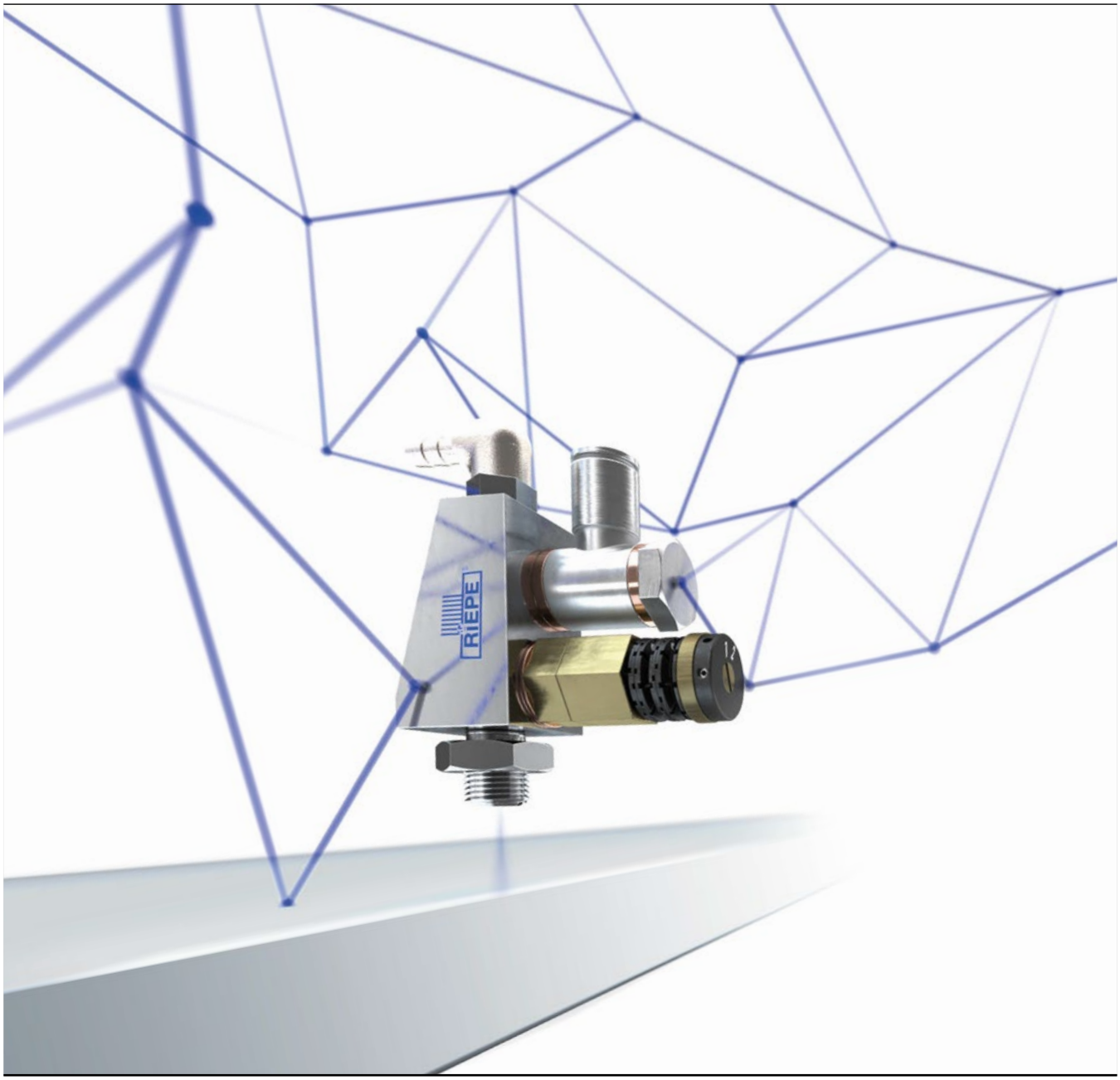

Gépi tisztítószerek

● Formaleválasztó szer LPZ/II [RI 001]

A Riepe Fine fúvókák segítségével a formaleválasztó szert a munkadarab alsó és felső oldalára kell felvinni az élzárógépben. Az előmarás előtt nagyon vékony rétegben alkalmazzák. Ez megakadályozza, hogy a ragasztó a munkadarab felületéhez tapadjon, így nincs szükség további tisztításra.

Terméknév	Kiszerelés	Termékkód
Formaleválasztó szer LPZ/II [RI 001]	10 l	C000190
	30 l	C000191

● Szeparációssszer NFLY [RI 004]

A nyomógörgő(k)re történő időközönkénti permetezéssel megakadályozza, hogy a ragasztó a nyomógörgőkhöz tapadjon. Ezáltal sokkal könnyebbé válik a tisztításuk. Közvetlenül az élzáróra is lehet fújni, ami megakadályozza a sérüléseket ill. hogy a védőfólia leváljon a megmunkálás során.

Terméknév	Kiszerelés	Termékkód
Szeparációssszer NFLY [RI 004]	500 ml spray	C000219
	10 l	C000192
	30 l	C000193

● Antisztatikus hűtőfolyadék LP289/99 [RI 403]

Különösen a PUR olvadékragasztók használatakor a Riepe antisztatikus hűtőfolyadékra van szükség a ragasztófuga gyors lehűtéséhez, miután az élzáró a munkadarabra került. Ezt követően a szerszámok a hűtőhatásnak köszönhetően a már megszilárdult anyagot munkálják meg, és többé nem tömődnek el a ragasztóval.

Terméknév	Kiszerelés	Termékkód
Antisztatikus hűtőfolyadék LP289/99 [RI 403]	10 l	C000196
	30 l	C000197

● Tisztítószer LP163/93 [RI 006]

Közvetlenül a polírkorongok/laposcitling előtt a tisztítószert a munkadarab alsó és felső oldalára permetezzük. A szer feloldja a korábban felvitt formaleválasztó szer és ragasztó maradványokat, melyeket ezután a polírkorongok tisztítanak le.

Terméknév	Kiszerelés	Termékkód
Tisztítószer LP163/93 [RI 006]	10 l	C000194
	30 l	C000195

3 bar / 44 psi
RIEPE
Made in Germany
REINIGUNGSMITTEL
UN1993
LP163/93®
2 Liter
RIEPE
Made in Germany
REINIGUNGSMITTEL
UN1993
LP163/93®
2 Liter

C000071	17.10	C000196	18.15	C001156	17.7	F000094	2.28	F000186	1.4	F000286	1.52	F000582	11.5	F000657	1.9
C000072	17.10	C000197	18.15	C001157	17.7	F000095	2.28	F000187	1.4	F000287	1.52	F000583	11.5	F000658	1.9
C000073	17.10	C000199	17.23	C001159	17.5	F000096	2.28	F000188	1.5	F000295	1.50	F000584	11.5	F000659	1.9
C000074	17.10	C000219	18.14	C001160	17.5	F000097	2.28	F000189	1.5	F000296	1.50	F000585	11.5	F000660	1.9
C000075	17.10	C000236	17.16	C001161	17.5	F000098	2.28	F000190	1.5	F000297	1.50	F000586	11.5	F000661	1.9
C000076	17.10	C000353	17.16	C001162	17.5	F000099	2.28	F000191	1.5	F000298	1.50	F000587	11.5	F000662	1.9
C000077	17.10	C000391	17.18	C001163	17.5	F000100	2.28	F000192	1.5	F000299	1.50	F000588	11.5	F000663	1.9
C000078	17.10	C000393	17.18	C001220	17.12	F000102	2.28	F000193	1.5	F000300	1.50	F000589	11.6	F000664	1.9
C000085	17.10	C000631	17.22	C001221	17.13	F000103	2.28	F000194	1.5	F000301	1.50	F000590	11.6	F000665	1.9
C000086	17.10	C000632	17.22	C001235	17.12	F000104	2.28	F000195	1.5	F000339	5.4	F000591	11.8	F000666	1.9
C000087	17.10	C000633	17.22	C001275	17.18	F000107	2.31	F000196	1.5	F000341	5.4	F000592	11.8	F000667	1.9
C000088	17.10	C000634	17.22	C110045	17.4	F000108	2.31	F000197	1.6	F000342	5.4	F000593	11.8	F000668	1.15
C000089	17.9	C000635	17.20	F000001	2.11	F000111	2.32	F000198	1.6	F000343	5.4	F000594	11.7	F000669	1.15
C000090	17.9	C000636	17.21	F000006	2.11	F000112	2.32	F000199	1.6	F000344	5.4	F000595	11.7	F000670	1.15
C000091	17.9	C000637	17.20	F000007	2.11	F000115	2.33	F000200	1.6	F000345	3.27	F000596	11.7	F000671	1.15
C000092	17.9	C000638	17.20	F000008	2.13	F000116	2.33	F000201	1.6	F000346	3.27	F000597	11.8	F000672	1.16
C000093	17.9	C000639	17.21	F000009	2.13	F000117	2.33	F000202	1.6	F000347	3.27	F000598	11.8	F000673	1.16
C000094	17.9	C000640	17.20	F000010	2.13	F000118	2.33	F000203	1.6	F000348	3.27	F000600	1.10	F000674	1.16
C000095	17.9	C000641	17.21	F000011	2.13	F000123	2.29	F000204	1.6	F000349	3.27	F000601	1.10	F000675	1.16
C000096	17.9	C000642	17.21	F000012	2.13	F000124	2.29	F000208	1.7	F000350	3.27	F000602	1.10	F000676	1.15
C000109	17.11	C000643	17.21	F000013	2.13	F000125	2.30	F000209	1.7	F000351	3.27	F000603	1.10	F000677	1.15
C000112	17.11	C000644	17.23	F000015	2.11	F000126	2.30	F000210	1.7	F000352	3.27	F000604	1.10	F000678	1.16
C000113	17.11	C000645	17.23	F000016	2.12	F000127	2.34	F000211	1.7	F000353	3.27	F000605	1.10	F000679	1.16
C000114	17.13	C000646	17.23	F000017	2.11	F000128	2.34	F000213	1.4	F000354	3.27	F000606	1.10	F000680	1.16
C000115	17.13	C000647	17.23	F000027	2.14	F000129	2.36	F000214	1.4	F000356	3.28	F000607	1.10	F000681	1.16
C000116	17.13	C000655	17.26	F000029	2.14	F000130	2.35	F000215	1.4	F000357	3.28	F000609	1.10	F000682	1.17
C000117	17.13	C000656	17.26	F000030	2.15	F000131	2.35	F000216	1.4	F000358	3.28	F000610	1.10	F000684	1.17
C000120	17.14	C000657	17.26	F000031	2.15	F000136	2.37	F000217	1.4	F000359	3.28	F000611	1.10	F000686	1.17
C000121	17.14	C000685	17.18	F000032	2.15	F000137	2.37	F000218	1.4	F000360	3.28	F000612	1.10	F000687	1.17
C000122	17.14	C000716	17.12	F000033	2.15	F000138	2.38	F000219	1.4	F000361	3.28	F000613	1.10	F000688	1.17
C000123	17.14	C000717	17.12	F000034	2.16	F000139	2.38	F000220	1.4	F000362	3.28	F000614	1.10	F000689	1.17
C000124	17.14	C001110	17.6	F000035	2.16	F000143	2.18	F000221	1.4	F000363	3.28	F000615	1.10	F000690	1.17
C000133	17.18	C001111	17.6	F000036	2.16	F000145	2.18	F000222	1.5	F000364	3.30	F000616	1.10	F000691	1.12
C000134	17.18	C001112	17.6	F000037	2.16	F000150	1.51	F000223	1.5	F000365	3.30	F000617	1.14	F000691	1.17
C000135	17.18	C001113	17.6	F000038	2.17	F000151	1.51	F000224	1.5	F000366	3.29	F000618	1.14	F000693	1.18
C000136	17.18	C001115	17.6	F000039	2.17	F000152	1.51	F000225	1.5	F000367	1.64	F000619	1.13	F000696	1.18
C000138	17.18	C001116	17.6	F000040	2.17	F000153	1.51	F000226	1.5	F000368	1.64	F000620	1.13	F000699	1.18
C000139	17.18	C001117	17.6	F000043	2.19	F000154	1.51	F000227	1.5	F000369	1.64	F000621	1.14	F000701	1.18
C000140	17.18	C001118	17.6	F000044	2.19	F000155	1.51	F000228	1.5	F000370	1.64	F000622	1.14	F000704	1.18
C000141	17.18	C001119	17.8	F000045	2.19	F000156	1.53	F000229	1.5	F000545	1.73	F000623	1.11	F000707	1.18
C000142	17.18	C001120	17.8	F000046	2.19	F000157	1.53	F000230	1.5	F000546	1.73	F000624	1.11	F000716	1.20
C000143	17.18	C001121	17.8	F000047	2.19	F000158	1.53	F000231	1.6	F000547	1.73	F000625	1.11	F000717	1.20
C000149	17.29	C001122	17.8	F000048	2.19	F000159	1.53	F000232	1.6	F000548	1.73	F000627	1.11	F000718	1.20
C000150	17.28	C001123	17.4	F000049	2.19	F000160	1.53	F000233	1.6	F000549	1.73	F000628	1.11	F000719	1.20
C000151	17.28	C001124	17.4	F000050	2.20	F000161	1.53	F000234	1.6	F000550	1.73	F000629	1.11	F000720	1.20
C000152	17.29	C001125	17.4	F000051	2.20	F000162	1.48	F000235	1.6	F000551	1.73	F000631	1.11	F000721	1.20
C000153	17.32	C001126	17.4	F000053	2.20	F000163	1.48	F000236	1.6	F000552	1.73	F000632	1.11	F000722	1.20
C000154	17.31	C001128	17.4	F000054	2.20	F000164	1.48	F000237	1.6	F000553	1.73	F000633	1.11	F000723	1.20
C000155	17.31	C001129	17.4	F000058	2.21	F000165	1.48	F000238	1.6	F000554	1.73	F000635	1.12	F000724	1.20
C000156	17.31	C001134	17.6	F000060	2.22	F000166	1.48	F000242	1.7	F000555	1.73	F000636	1.12	F000725	1.20
C000157	17.31	C001135	17.6	F000061	2.22	F000167	1.48	F000243	1.7	F000556	1.73	F000637	1.12	F000726	1.20
C000158	17.30	C001136	17.5	F000063	2.21	F000168	1.48	F000244	1.7	F000557	1.73	F000638	1.12	F000727	1.20
C000159	17.30	C001137	17.5	F000065	2.23	F000169	1.48	F000245	1.7	F000558	1.73	F000639	1.12	F000729	1.19
C000160	17.30	C001138	17.5	F000066	2.23	F000171	1.49	F000250	1.4	F000561	1.73	F000640	1.12	F000732	1.19
C000182	18.9	C001139	17.5	F000068	2.23	F000172	1.49	F000251	1.4	F000562	1.73	F000641	1.12	F000735	1.19
C000183	18.9	C001140	17.5	F000069	2.23	F000173	1.49	F000252	1.4	F000563	1.73	F000642	1.12	F000736	1.20
C000184	18.9	C001141	17.5	F000071	2.21	F000174	1.49	F000259	1.5	F000564	1.73	F000643	1.12	F000737	1.20
C000185	18.9	C001144	17.4	F000074	2.24	F000175	1.49	F000260	1.5	F000565	1.73	F000644	1.12	F000738	1.20
C000186	18.10	C001146	17.4	F000077	2.24	F000176	1.49	F000261	1.5	F000566	1.73	F000645	1.12	F000739	1.20
C000187	18.10	C001147	17.4	F000079	2.25	F000177	1.49	F000267	1.6	F000569	11.4	F000646	1.12	F000740	1.20
C000188	18.10	C001148	17.8	F000081	2.25	F000178	1.49	F000268	1.6	F000570	11.4	F000648	1.9	F000741	1.20
C000189	18.10	C001149	17.8	F000082	2.25	F000179	1.4	F000269	1.6	F000571	11.4	F000649	1.9	F000742	1.20
C000190	18.14	C001150	17.8	F000084	2.26	F000180	1.4	F000276	1.7	F000572	11.4	F000650	1.9	F000743	1.20
C000191	18.14	C001151	17.8	F000085	2.26	F000181	1.4	F000277	1.7	F000577	11.4	F000651	1.9	F000744	1.20
C000192	18.14	C001152	17.4	F000087	2.26	F000182	1.4	F000282	1.52	F000578	11.4	F000652	1.9	F000745	1.20
C000193	18.14	C001153	17.4	F000088	2.26	F000183	1.4	F000283	1.52	F000579	11.4	F000653	1.9	F000746	1.69
C000194	18.15	C001154	17.4	F000090	2.27	F000184	1.4	F000284	1.52	F000580	11.4	F000654	1.9	F000747	1.69
C000195	18.15	C001155	17.4	F000093	2.28	F000185	1.4	F000285	1.52	F000581	11.5	F000655	1.9	F000748	1.69

F000749	1.69	F000821	1.59	F000904	6.4	F000983	9.15	F001205	9.18	F001278	4.23	F001362	14.11	F001459	4.80
F000750	1.69	F000822	11.11	F000905	6.4	F000984	9.15	F001206	9.18	F001279	4.23	F001363	14.11	F001460	4.80
F000751	1.69	F000823	11.11	F000910	6.5	F000985	9.15	F001207	9.18	F001280	4.23	F001371	14.11	F001461	4.80
F000752	1.69	F000824	11.11	F000911	6.5	F000986	9.15	F001208	10.30	F001281	4.23	F001372	14.11	F001462	4.80
F000754	1.70	F000825	11.11	F000912	6.5	F000987	9.15	F001209	10.30	F001282	4.23	F001379	14.11	F001463	4.80
F000755	1.70	F000826	11.11	F000913	6.5	F000988	9.15	F001212	10.29	F001283	4.23	F001380	14.11	F001464	4.80
F000756	1.70	F000827	11.11	F000914	6.5	F000989	9.15	F001213	10.29	F001284	4.23	F001383	14.11	F001465	4.80
F000757	1.70	F000828	11.20	F000915	6.5	F000990	9.15	F001214	10.29	F001285	4.23	F001384	14.11	F001466	4.80
F000759	1.71	F000829	11.20	F000916	6.5	F000991	9.15	F001218	10.45	F001286	4.23	F001385	14.11	F001467	4.80
F000760	1.71	F000830	11.20	F000917	6.5	F000992	9.15	F001219	10.45	F001287	4.23	F001386	14.11	F001468	4.80
F000761	1.71	F000831	11.19	F000918	6.5	F000993	9.15	F001220	10.45	F001288	4.23	F001387	14.11	F001469	4.80
F000762	1.71	F000832	11.19	F000919	6.5	F000994	9.15	F001221	10.49	F001289	4.23	F001388	14.11	F001470	4.80
F000763	1.71	F000834	11.13	F000920	6.5	F000995	9.15	F001222	10.49	F001290	4.23	F001389	14.11	F001471	4.80
F000764	1.71	F000835	11.13	F000921	6.5	F000996	9.15	F001223	10.49	F001291	4.23	F001390	14.11	F001472	4.80
F000765	1.71	F000836	11.13	F000922	6.3	F000997	9.15	F001224	10.49	F001292	4.23	F001391	14.11	F001473	4.80
F000766	1.69	F000837	11.13	F000923	6.3	F000998	9.15	F001225	10.49	F001293	4.23	F001392	14.11	F001474	4.80
F000767	1.69	F000838	5.38	F000924	6.3	F000999	9.15	F001226	4.21	F001294	4.23	F001393	14.11	F001475	4.80
F000768	1.69	F000839	5.38	F000925	6.3	F001000	9.15	F001227	4.21	F001295	4.23	F001394	14.11	F001476	4.80
F000769	1.69	F000840	5.38	F000926	6.3	F001001	9.15	F001228	4.21	F001296	4.23	F001395	14.11	F001477	4.80
F000770	1.69	F000841	5.38	F000932	5.8	F001002	9.15	F001229	4.21	F001297	4.23	F001396	14.11	F001478	4.80
F000771	1.69	F000842	5.38	F000933	5.8	F001003	9.15	F001230	4.21	F001298	4.23	F001397	14.11	F001479	4.80
F000772	1.69	F000843	5.38	F000934	5.8	F001004	9.15	F001231	4.21	F001299	4.23	F001398	14.11	F001480	4.80
F000774	1.70	F000844	5.39	F000937	5.8	F001005	9.15	F001232	4.21	F001300	4.23	F001399	14.11	F001481	4.80
F000775	1.70	F000845	5.39	F000938	5.8	F001006	9.15	F001233	4.21	F001301	4.23	F001408	14.12	F001482	4.80
F000776	1.70	F000846	5.39	F000939	11.9	F001007	9.15	F001234	4.21	F001302	4.23	F001410	14.12	F001483	4.80
F000777	1.70	F000847	5.39	F000940	11.9	F001008	9.15	F001235	4.21	F001303	4.23	F001411	14.12	F001484	4.80
F000779	1.71	F000848	5.38	F000941	11.9	F001009	9.15	F001236	4.21	F001304	4.23	F001417	4.80	F001485	4.80
F000780	1.71	F000849	5.38	F000942	11.9	F001010	9.15	F001237	4.21	F001305	4.23	F001418	4.80	F001486	4.80
F000781	1.71	F000850	5.38	F000943	11.9	F001011	9.15	F001238	4.21	F001306	4.23	F001419	4.80	F001487	4.81
F000782	1.71	F000851	5.38	F000944	11.9	F001012	9.15	F001239	4.21	F001307	4.23	F001420	4.80	F001488	4.81
F000783	1.71	F000852	5.39	F000945	11.9	F001013	9.15	F001240	4.21	F001308	4.23	F001421	4.80	F001489	4.81
F000784	1.71	F000853	5.39	F000946	11.9	F001014	9.15	F001241	4.21	F001309	4.23	F001422	4.80	F001490	4.81
F000785	1.71	F000854	5.39	F000947	11.10	F001015	9.15	F001242	4.21	F001310	4.23	F001423	4.80	F001491	4.81
F000786	1.72	F000855	5.39	F000948	11.10	F001016	9.15	F001243	4.21	F001311	4.23	F001424	4.80	F001492	4.81
F000787	1.72	F000856	5.46	F000949	11.10	F001017	9.15	F001244	4.21	F001312	4.23	F001425	4.80	F001493	4.81
F000788	1.72	F000857	5.46	F000950	11.10	F001018	9.15	F001245	4.21	F001313	4.23	F001426	4.80	F001494	4.81
F000789	1.72	F000858	5.46	F000951	9.15	F001019	9.15	F001246	4.21	F001314	4.23	F001427	4.80	F001495	4.81
F000790	1.72	F000859	5.46	F000952	9.15	F001020	9.16	F001247	4.21	F001315	4.23	F001428	4.80	F001496	4.81
F000791	1.72	F000864	5.40	F000953	9.15	F001021	9.16	F001248	4.21	F001316	14.12	F001429	4.80	F001497	4.81
F000792	1.72	F000865	5.40	F000954	9.15	F001022	9.16	F001249	4.21	F001317	14.12	F001430	4.80	F001498	4.81
F000793	1.72	F000867	5.40	F000955	9.15	F001023	9.16	F001250	4.21	F001318	14.12	F001431	4.80	F001499	4.81
F000794	1.72	F000868	5.40	F000956	9.15	F001024	9.16	F001251	4.21	F001319	14.12	F001432	4.80	F001500	4.81
F000795	1.72	F000870	5.40	F000957	9.15	F001025	9.16	F001252	4.21	F001321	14.12	F001433	4.80	F001501	4.81
F000796	1.72	F000871	5.40	F000958	9.15	F001026	9.16	F001253	4.21	F001322	14.12	F001434	4.80	F001502	4.81
F000797	1.72	F000876	5.40	F000959	9.15	F001027	9.16	F001254	4.21	F001323	14.12	F001435	4.80	F001503	4.81
F000798	1.60	F000877	5.40	F000960	9.15	F001028	9.16	F001255	4.21	F001325	14.12	F001436	4.80	F001504	4.81
F000799	1.60	F000878	5.40	F000961	9.15	F001029	9.16	F001256	4.23	F001326	14.12	F001437	4.80	F001505	4.81
F000800	1.60	F000879	5.40	F000962	9.15	F001096	11.14	F001257	4.23	F001327	14.12	F001438	4.80	F001506	4.81
F000801	1.60	F000880	5.40	F000963	9.15	F001097	11.14	F001258	4.23	F001329	14.12	F001439	4.80	F001507	4.81
F000802	1.60	F000881	5.40	F000964	9.15	F001099	11.14	F001259	4.23	F001330	14.12	F001440	4.80	F001508	4.81
F000803	1.60	F000886	5.40	F000965	9.15	F001100	11.14	F001260	4.23	F001335	14.11	F001441	4.80	F001509	4.81
F000804	1.60	F000887	5.40	F000966	9.15	F001117	11.15	F001261	4.23	F001341	14.11	F001442	4.80	F001510	4.81
F000805	1.60	F000888	5.40	F000967	9.15	F001118	11.15	F001262	4.23	F001342	14.11	F001443	4.80	F001511	4.81
F000806	1.60	F000889	5.40	F000968	9.15	F001119	11.15	F001263	4.23	F001343	14.11	F001444	4.80	F001512	4.81
F000807	1.60	F000890	6.4	F000969	9.15	F001120	11.15	F001264	4.23	F001344	14.11	F001445	4.80	F001513	4.81
F000808	1.56	F000891	6.4	F000970	9.15	F001121	11.15	F001265	4.23	F001345	14.11	F001446	4.80	F001514	4.81
F000809	1.56	F000892	6.4	F000971	9.15	F001122	11.15	F001266	4.23	F001346	14.11	F001447	4.80	F001515	4.81
F000810	1.56	F000893	6.4	F000972	9.15	F001123	11.16	F001267	4.23	F001347	14.11	F001448	4.80	F001516	4.81
F000811	1.56	F000894	6.4	F000973	9.15	F001124	11.16	F001268	4.23	F001348	14.11	F001449	4.80	F001517	4.81
F000812	1.56	F000895	6.4	F000974	9.15	F001125	11.16	F001269	4.23	F001351	14.11	F001450	4.80	F001518	4.81
F000813	1.56	F000896	6.4	F000975	9.15	F001127	11.16	F001270	4.23	F001353	14.11	F001451	4.80	F001519	4.81
F000814	1.56	F000897	6.4	F000976	9.15	F001198	9.18	F001271	4.23	F001354	14.11	F001452	4.80	F001520	4.81
F000815	1.59	F000898	6.4	F000977	9.15	F001199	9.18	F001272	4.23	F001355	14.11	F001453	4.80	F001521	4.81
F000816	1.59	F000899	6.4	F000978	9.15	F001200	11.11	F001273	4.23	F001356	14.11	F001454	4.80	F001522	4.81
F000817	1.59	F000900	6.4	F000979	9.15	F001201	9.17	F001274	4.23	F001357	14.11	F001455	4.80	F001523	4.81
F000818	1.59	F000901	6.4	F000980	9.15	F001202	9.17	F001275	4.23	F001358	14.11	F001456	4.80	F001524	4.81
F000819	1.59	F000902	6.4	F000981	9.15	F001203	9.17	F001276	4.23	F001359	14.11	F001457	4.80	F001525	4.81
F000820	1.59	F000903	6.4	F000982	9.15	F001204	9.17	F001277	4.23	F001360	14.11	F001458	4.80	F001526	4.81

F001527	4.19	F001599	4.10	F001690	5.48	F001763	4.20	F001879	4.33	F001971	5.19	F002076	7.13	F002142	2.41
F001528	4.19	F001600	4.10	F001691	5.48	F001764	4.20	F001880	4.33	F001972	5.19	F002077	7.12	F002143	2.41
F001529	4.19	F001601	4.10	F001692	5.47	F001765	4.20	F001881	4.33	F001973	5.19	F002078	7.13	F002143	2.41
F001530	4.19	F001602	4.10	F001693	5.47	F001766	4.20	F001882	4.34	F001974	5.19	F002079	7.12	F002144	2.41
F001531	4.19	F001603	4.10	F001697	5.45	F001767	4.20	F001883	4.34	F001975	5.19	F002080	7.12	F002144	2.41
F001532	4.19	F001604	4.10	F001698	4.31	F001768	4.20	F001884	4.34	F001976	5.19	F002081	7.4	F002145	14.65
F001533	4.19	F001605	4.10	F001699	4.31	F001769	4.20	F001885	4.34	F001977	5.19	F002082	7.4	F002148	7.20
F001534	4.19	F001606	4.10	F001700	4.31	F001770	4.20	F001886	4.34	F001978	5.19	F002083	7.4	F002149	7.20
F001535	4.19	F001607	4.10	F001701	4.31	F001771	4.20	F001887	4.34	F001979	5.19	F002084	7.4	F002150	4.20
F001536	4.19	F001609	4.10	F001702	4.31	F001772	4.20	F001888	4.35	F001980	5.19	F002085	7.4	F002151	4.20
F001537	4.19	F001611	4.10	F001703	4.31	F001773	4.20	F001889	4.35	F001981	5.19	F002086	7.4	F002152	4.20
F001538	4.19	F001613	4.10	F001704	4.31	F001774	4.20	F001890	4.35	F001983	5.19	F002087	7.4	F002153	4.20
F001539	4.19	F001615	4.10	F001705	4.31	F001775	4.20	F001891	4.17	F001990	5.16	F002088	7.5	F002154	4.20
F001540	4.19	F001616	4.10	F001706	4.31	F001776	4.20	F001892	4.17	F002003	5.9	F002089	7.5	F002155	4.20
F001541	4.19	F001617	4.10	F001707	4.31	F001783	4.32	F001893	4.17	F002004	5.9	F002090	7.5	F002156	4.20
F001542	4.19	F001618	4.10	F001708	4.22	F001784	4.32	F001894	4.17	F002005	5.9	F002091	7.6	F002157	4.20
F001543	4.19	F001619	4.10	F001709	4.22	F001785	4.32	F001895	5.22	F002007	14.52	F002092	7.6	F002158	4.13
F001544	4.19	F001620	4.10	F001710	4.22	F001786	4.32	F001896	5.25	F002008	14.52	F002093	7.6	F002159	4.13
F001545	4.19	F001621	4.10	F001711	4.22	F001787	4.32	F001897	5.25	F002009	14.52	F002094	7.7	F002160	4.13
F001546	4.19	F001622	4.10	F001712	4.22	F001788	4.32	F001898	5.25	F002015	14.65	F002095	7.7	F002161	4.13
F001547	4.24	F001623	4.10	F001713	4.22	F001789	14.19	F001899	5.25	F002016	14.65	F002096	7.6	F002162	4.13
F001548	4.24	F001625	4.10	F001714	4.22	F001790	14.19	F001900	5.25	F002017	14.65	F002097	7.6	F002163	4.13
F001549	4.24	F001627	4.10	F001715	4.22	F001798	11.12	F001901	5.25	F002018	14.65	F002098	7.7	F002164	4.13
F001550	4.24	F001629	4.10	F001716	4.22	F001799	14.21	F001902	5.24	F002019	14.65	F002099	7.10	F002165	4.13
F001551	4.24	F001631	4.10	F001717	4.22	F001800	14.21	F001903	5.24	F002020	14.65	F002100	7.10	F002166	4.13
F001552	4.24	F001632	4.10	F001718	4.19	F001806	14.19	F001904	5.24	F002021	14.19	F002101	7.10	F002167	4.13
F001553	4.24	F001633	4.10	F001719	4.19	F001807	14.21	F001905	5.24	F002022	14.19	F002102	7.10	F002168	4.13
F001554	4.24	F001634	4.10	F001720	4.19	F001808	14.21	F001909	5.24	F002024	14.19	F002103	7.10	F002169	4.13
F001555	4.24	F001635	4.10	F001721	4.19	F001809	14.21	F001910	5.24	F002030	7.15	F002104	7.9	F002170	4.26
F001556	4.24	F001636	4.10	F001722	4.19	F001810	14.21	F001911	5.24	F002031	7.15	F002105	7.9	F002171	4.26
F001557	4.24	F001637	4.10	F001723	4.19	F001817	10.26	F001912	5.24	F002035	7.16	F002106	7.9	F002172	4.26
F001558	4.24	F001638	4.10	F001724	4.26	F001818	10.26	F001913	5.24	F002036	7.16	F002107	7.8	F002173	4.26
F001559	4.18	F001639	4.10	F001725	4.26	F001820	10.26	F001914	5.24	F002037	7.17	F002108	7.8	F002174	4.26
F001560	4.18	F001641	4.10	F001726	4.26	F001822	14.23	F001915	5.24	F002039	7.18	F002109	7.8	F002175	4.26
F001561	4.18	F001643	4.10	F001728	4.26	F001823	14.23	F001916	5.24	F002041	7.15	F002110	7.14	F002176	4.26
F001562	4.18	F001645	4.10	F001729	4.26	F001824	14.23	F001917	5.24	F002042	7.15	F002111	4.43	F002177	4.26
F001563	4.18	F001647	4.10	F001730	4.26	F001832	10.28	F001918	5.24	F002043	7.19	F002112	4.43	F002178	4.26
F001564	4.18	F001648	4.10	F001732	4.12	F001833	10.43	F001937	5.20	F002044	7.13	F002113	4.43	F002179	4.26
F001565	4.18	F001649	4.10	F001733	4.12	F001837	10.45	F001938	5.20	F002046	7.11	F002114	4.43	F002180	4.26
F001566	4.18	F001650	4.10	F001734	4.12	F001839	10.45	F001939	5.20	F002047	7.11	F002115	4.43	F002181	4.26
F001567	4.18	F001651	4.10	F001735	4.12	F001841	10.45	F001940	5.20	F002048	7.11	F002116	4.43	F002182	4.26
F001568	4.18	F001652	4.10	F001736	4.12	F001846	10.43	F001941	5.20	F002049	7.11	F002117	4.43	F002183	4.26
F001569	4.18	F001653	4.10	F001737	4.12	F001847	10.43	F001942	5.20	F002050	7.11	F002118	4.43	F002184	4.26
F001570	4.18	F001654	4.10	F001738	4.12	F001852	10.17	F001943	5.20	F002051	7.11	F002119	4.43	F002185	4.26
F001571	4.18	F001655	4.10	F001739	4.12	F001853	10.17	F001944	5.20	F002052	7.11	F002120	4.43	F002186	4.26
F001572	4.18	F001657	4.10	F001740	4.12	F001854	10.17	F001945	5.21	F002053	7.11	F002121	4.43	F002187	4.26
F001573	4.18	F001659	4.10	F001741	4.12	F001855	10.17	F001946	5.21	F002054	7.11	F002122	4.43	F002188	4.27
F001574	4.18	F001661	4.10	F001742	4.12	F001856	10.17	F001947	5.21	F002055	7.11	F002123	4.43	F002189	4.27
F001575	4.25	F001663	4.10	F001743	4.12	F001857	10.17	F001948	5.21	F002056	7.12	F002124	4.43	F002190	4.27
F001576	4.25	F001664	4.10	F001744	4.42	F001858	10.17	F001949	5.21	F002057	7.12	F002125	4.43	F002191	4.27
F001577	4.25	F001665	4.10	F001745	4.42	F001859	10.17	F001950	5.21	F002058	7.12	F002126	4.43	F002192	4.27
F001578	4.23	F001666	4.10	F001746	4.42	F001860	10.17	F001951	5.21	F002059	7.12	F002127	4.43	F002202	4.37
F001579	4.23	F001667	4.10	F001747	4.42	F001861	10.17	F001952	5.21	F002060	7.12	F002128	4.43	F002203	4.22
F001580	4.23	F001668	4.10	F001748	4.42	F001862	10.17	F001953	5.21	F002061	7.12	F002129	4.43	F002204	4.22
F001581	4.23	F001669	4.10	F001749	4.42	F001863	10.17	F001954	5.21	F002062	7.12	F002130	4.43	F002205	4.22
F001582	4.23	F001670	4.10	F001750	4.45	F001864	10.18	F001955	5.21	F002063	7.12	F002131	4.45	F002206	4.22
F001583	4.23	F001671	4.10	F001751	4.45	F001865	10.18	F001956	5.21	F002064	7.12	F002132	4.45	F002207	4.22
F001584	4.10	F001673	4.10	F001752	4.45	F001866	10.18	F001957	5.22	F002065	7.12	F002133	4.45	F002208	4.22
F001585	4.10	F001675	4.10	F001753	4.45	F001867	10.18	F001958	5.22	F002066	7.12	F002134	4.45	F002209	4.22
F001586	4.10	F001677	4.10	F001754	4.45	F001868	10.18	F001959	5.22	F002067	7.12	F002135	4.45	F002210	4.22
F001587	4.10	F001679	4.10	F001755	4.45	F001869	10.18	F001963	5.22	F002068	7.12	F002136	4.44	F002211	4.22
F001588	4.10	F001680	5.46	F001756	4.45	F001870	10.18	F001964	5.22	F002069	7.12	F002137	4.44	F002212	4.18
F001589	4.10	F001681	5.46	F001757	4.20	F001871	10.18	F001965	5.22	F002070	7.12	F002138	4.44	F002213	4.18
F001590	4.10	F001682	5.46	F001758	4.20	F001872	10.18	F001966	5.19	F002071	7.12	F002139	4.44	F002214	4.18
F001591	4.10	F001683	5.46	F001759	4.20	F001873	10.46	F001967	5.19	F002072	7.12	F002140	4.44	F002215	4.18
F001593	4.10	F001684	5.47	F001760	4.20	F001874	10.46	F001968	5.19	F002073	7.12	F002141	2.41	F002216	4.18
F001595	4.10	F001685	5.47	F001761	4.20	F001875	10.46	F001969	5.19	F002074	7.12	F002141	2.41	F002217	4.18
F001597	4.10	F001686	5.47	F001762	4.20	F001876	10.46	F001970	5.19	F002075	7.12	F002142	2.41	F002218	4.18

F002219	4.18	F002298	4.85	F002390	4.14	F002459	4.103	F002551	14.56	F002620	4.28	F002709	14.62	F002787	4.66
F002220	4.18	F002299	4.85	F002391	4.14	F002460	4.103	F002552	14.57	F002621	4.28	F002710	14.62	F002788	4.66
F002221	4.18	F002300	4.85	F002392	4.14	F002461	4.103	F002553	14.57	F002622	4.28	F002711	14.62	F002789	4.66
F002222	4.18	F002301	4.85	F002393	4.14	F002462	4.103	F002554	14.59	F002623	4.28	F002712	14.62	F002790	4.66
F002223	4.18	F002302	4.85	F002394	4.14	F002463	4.93	F002555	4.36	F002624	4.28	F002714	14.62	F002791	4.66
F002224	4.16	F002303	4.87	F002395	4.14	F002464	4.93	F002556	4.36	F002625	4.28	F002716	14.64	F002792	4.66
F002225	4.16	F002304	4.87	F002396	4.14	F002465	4.93	F002557	4.36	F002626	4.28	F002718	14.64	F002793	5.6
F002226	4.16	F002305	4.87	F002397	4.14	F002466	4.93	F002558	4.36	F002627	4.32	F002720	14.64	F002794	5.6
F002227	4.16	F002306	4.87	F002398	4.38	F002467	4.93	F002559	4.24	F002629	4.32	F002727	5.13	F002795	5.6
F002228	4.16	F002307	4.87	F002399	4.38	F002468	4.40	F002560	4.24	F002630	4.32	F002728	5.13	F002796	5.6
F002229	4.16	F002308	4.87	F002400	4.38	F002468	4.94	F002561	4.24	F002631	4.32	F002729	5.13	F002797	5.6
F002230	4.16	F002309	4.87	F002401	4.38	F002469	4.97	F002562	4.24	F002632	4.32	F002730	2.44	F002798	5.6
F002231	4.16	F002310	4.87	F002402	4.38	F002470	4.97	F002563	4.24	F002633	4.32	F002731	2.44	F002799	4.12
F002232	4.16	F002311	4.87	F002403	4.38	F002471	4.97	F002564	4.24	F002634	4.96	F002732	2.44	F002800	4.12
F002233	4.16	F002312	4.87	F002404	4.38	F002472	4.94	F002565	4.24	F002635	4.92	F002733	2.44	F002801	4.12
F002234	4.42	F002313	4.87	F002406	4.100	F002473	4.94	F002566	4.24	F002636	4.92	F002734	2.44	F002802	4.12
F002235	4.42	F002314	4.87	F002407	4.100	F002474	4.94	F002567	4.24	F002637	4.103	F002735	2.44	F002803	4.12
F002236	4.21	F002315	4.88	F002408	4.100	F002475	4.94	F002568	4.24	F002638	4.103	F002736	9.14	F002804	4.12
F002237	4.21	F002319	4.81	F002409	4.100	F002476	4.94	F002569	4.24	F002639	4.103	F002737	9.14	F002805	4.12
F002238	4.21	F002320	4.81	F002410	4.100	F002477	4.94	F002570	4.24	F002640	4.103	F002738	9.14	F002806	4.12
F002239	4.21	F002321	4.82	F002411	4.99	F002478	4.94	F002571	4.24	F002641	4.102	F002739	9.14	F002807	4.12
F002248	4.39	F002322	4.82	F002412	4.99	F002479	4.94	F002572	4.24	F002642	4.102	F002740	4.16	F002808	4.12
F002249	4.39	F002323	4.82	F002413	4.99	F002480	4.94	F002573	4.24	F002643	4.96	F002741	4.16	F002809	4.12
F002250	4.38	F002324	4.82	F002414	4.99	F002481	4.94	F002574	4.24	F002644	4.96	F002742	4.16	F002810	4.12
F002251	4.38	F002325	5.38	F002415	4.99	F002482	4.92	F002575	4.24	F002645	2.47	F002743	4.16	F002811	4.12
F002252	4.38	F002326	5.38	F002416	4.99	F002483	4.92	F002576	4.24	F002646	2.47	F002744	4.89	F002812	4.12
F002253	4.39	F002327	5.38	F002417	4.99	F002484	4.92	F002577	4.25	F002647	2.47	F002745	4.89	F002813	4.12
F002254	4.39	F002328	5.38	F002418	4.99	F002485	4.92	F002578	4.25	F002648	2.47	F002746	4.89	F002814	4.12
F002255	4.39	F002329	4.13	F002419	4.98	F002486	4.104	F002579	4.25	F002649	2.47	F002747	4.89	F002815	4.12
F002256	4.40	F002330	4.13	F002420	4.98	F002487	4.104	F002580	4.25	F002650	2.47	F002748	4.90	F002816	4.12
F002257	4.40	F002331	4.13	F002421	4.98	F002488	4.104	F002583	4.33	F002651	2.47	F002749	4.90	F002817	4.12
F002258	4.40	F002332	4.13	F002422	4.98	F002489	4.104	F002585	4.33	F002652	2.47	F002750	4.90	F002818	4.12
F002259	4.39	F002333	4.13	F002423	4.98	F002490	4.104	F002587	4.30	F002653	2.48	F002751	4.90	F002819	4.12
F002260	4.39	F002334	4.13	F002424	4.98	F002491	4.104	F002588	4.30	F002654	2.48	F002752	4.90	F002820	4.11
F002261	4.10	F002335	4.13	F002425	4.98	F002492	4.104	F002589	4.30	F002655	2.48	F002753	4.90	F002821	4.11
F002262	4.10	F002336	4.13	F002426	4.98	F002493	4.104	F002590	4.30	F002664	2.39	F002754	4.90	F002822	4.11
F002263	4.10	F002337	4.13	F002427	4.100	F002494	4.104	F002591	4.30	F002665	2.39	F002755	4.90	F002823	4.11
F002264	4.10	F002338	4.13	F002428	4.100	F002495	4.104	F002592	4.30	F002666	2.40	F002756	4.37	F002824	4.11
F002265	4.10	F002339	4.13	F002429	4.100	F002513	14.35	F002593	4.41	F002667	3.31	F002757	4.37	F002825	4.11
F002266	4.10	F002340	4.13	F002430	4.99	F002514	14.35	F002593	4.93	F002668	3.31	F002758	4.37	F002826	4.11
F002267	4.35	F002341	4.14	F002431	4.99	F002515	14.35	F002594	4.41	F002669	3.31	F002759	4.33	F002827	4.11
F002268	4.35	F002342	4.14	F002432	4.99	F002519	14.29	F002594	4.93	F002670	3.32	F002760	4.33	F002828	4.11
F002269	4.35	F002343	4.14	F002433	4.101	F002520	14.29	F002595	4.41	F002671	3.32	F002761	4.30	F002829	4.11
F002270	4.37	F002344	4.14	F002434	4.101	F002521	14.29	F002595	4.93	F002672	3.32	F002762	4.30	F002830	4.11
F002271	4.37	F002345	4.14	F002435	4.101	F002524	14.30	F002596	4.15	F002673	3.33	F002763	4.30	F002831	4.11
F002272	4.37	F002346	4.14	F002436	4.101	F002525	14.31	F002597	4.15	F002674	3.33	F002764	4.30	F002832	5.12
F002273	4.37	F002347	4.14	F002437	4.101	F002526	14.31	F002598	4.15	F002675	3.33	F002765	4.30	F002833	5.10
F002274	4.37	F002348	4.14	F002438	4.101	F002527	14.31	F002599	4.15	F002676	3.33	F002766	4.30	F002834	5.10
F002275	4.37	F002349	4.14	F002439	4.105	F002528	14.31	F002600	4.29	F002677	3.33	F002767	4.32	F002835	5.10
F002276	4.37	F002350	4.14	F002440	4.105	F002529	14.31	F002601	4.29	F002678	3.33	F002768	4.32	F002836	5.10
F002277	4.37	F002351	4.14	F002441	4.105	F002530	14.24	F002602	4.29	F002679	3.33	F002769	11.14	F002836	5.10
F002281	4.41	F002352	4.14	F002442	4.105	F002531	14.24	F002603	4.29	F002680	3.35	F002770	4.37	F002837	5.10
F002282	4.41	F002353	4.14	F002443	4.105	F002532	14.24	F002604	4.29	F002681	3.35	F002771	4.17	F002838	14.40
F002283	4.84	F002354	4.14	F002444	4.105	F002533	14.25	F002605	4.29	F002682	3.35	F002772	4.17	F002839	14.40
F002284	4.84	F002355	4.14	F002445	4.93	F002534	14.24	F002606	4.29	F002683	3.23	F002773	4.17	F002840	14.40
F002285	4.84	F002356	4.14	F002446	4.93	F002535	14.24	F002607	4.29	F002684	3.24	F002774	4.17	F002841	14.41
F002286	4.84	F002378	4.25	F002447	4.93	F002536	14.24	F002608	4.29	F002685	3.23	F002775	4.17	F002842	14.26
F002287	4.86	F002379	4.25	F002448	4.93	F002537	14.53	F002609	4.29	F002692	14.59	F002776	4.17	F002843	14.26
F002288	4.86	F002380	4.44	F002449	4.98	F002538	14.53	F002610	4.29	F002693	14.57	F002777	4.17	F002844	14.26
F002289	4.86	F002381	4.44	F002450	4.98	F002539	14.53	F002611	4.29	F002694	14.57	F002778	4.17	F002845	5.17
F002290	4.86	F002382	4.14	F002451	4.98	F002540	14.53	F002612	4.29	F002695	14.57	F002779	4.27	F002845	6.6
F002291	4.85	F002383	4.14	F002452	4.98	F002544	14.53	F002613	4.29	F002696	14.58	F002780	4.27	F002846	5.17
F002292	4.85	F002384	4.14	F002453	4.97	F002545	14.53	F002614	4.29	F002697	14.58	F002781	4.27	F002846	6.6
F002293	4.85	F002385	4.14	F002454	4.97	F002546	14.55	F002615	4.29	F002701	14.22	F002782	4.27	F002847	5.17
F002294	4.85	F002386	4.14	F002455	4.97	F002547	14.55	F002616	4.29	F002705	14.43	F002783	4.27	F002847	6.6
F002295	4.85	F002387	4.14	F002456	4.92	F002548	14.56	F002617	4.29	F002706	14.47	F002784	4.27	F002849	5.17
F002296	4.85	F002388	4.14	F002457	4.92	F002549	14.56	F002618	4.28	F002707	14.48	F002785	4.27	F002850	5.18
F002297	4.85	F002389	4.14	F002458	4.92	F002550	14.55	F002619	4.28	F002708	14.49	F002786	4.27	F002850	6.6

F002851	5.18	F002923	1.63	F003014	15.3	F003104	14.68	F003172	4.63	F003240	4.68	F003319	14.12	F003409	12.11
F002851	6.6	F002924	1.63	F003016	1.68	F003105	14.68	F003173	4.63	F003241	4.68	F003320	14.12	F003410	12.11
F002852	5.18	F002925	1.63	F003017	1.68	F003106	14.68	F003174	4.50	F003242	4.68	F003321	14.11	F003411	12.11
F002852	6.6	F002927	5.4	F003018	1.68	F003107	14.68	F003175	4.50	F003243	4.68	F003322	14.11	F003412	12.11
F002853	5.18	F002928	11.8	F003019	1.68	F003108	14.68	F003176	4.50	F003244	4.68	F003323	2.48	F003413	12.11
F002854	5.18	F002929	11.8	F003020	14.42	F003109	14.68	F003177	4.50	F003245	4.54	F003324	14.48	F003415	13.65
F002857	5.18	F002930	11.8	F003021	14.42	F003110	14.68	F003178	4.57	F003246	4.55	F003325	14.48	F003416	13.65
F002858	5.16	F002944	7.19	F003022	14.42	F003111	14.72	F003179	4.57	F003247	4.55	F003326	14.49	F003417	13.65
F002859	5.16	F002945	7.19	F003023	5.27	F003112	14.69	F003180	4.57	F003248	4.55	F003327	14.49	F003418	13.65
F002860	5.16	F002946	7.19	F003024	5.27	F003113	14.69	F003181	4.57	F003249	4.55	F003328	14.49	F003419	13.65
F002861	5.16	F002947	7.19	F003025	5.27	F003114	14.69	F003182	4.57	F003250	4.54	F003329	14.49	F003420	13.65
F002862	5.19	F002948	7.19	F003026	5.27	F003115	14.69	F003183	4.57	F003251	4.54	F003330	15.7	F003421	13.65
F002863	14.64	F002949	14.67	F003027	5.26	F003116	14.69	F003184	4.57	F003252	4.51	F003331	15.7	F003422	13.65
F002864	14.64	F002950	14.67	F003028	5.26	F003117	14.71	F003185	4.57	F003253	4.51	F003332	15.8	F003423	13.66
F002865	14.41	F002951	14.67	F003029	5.26	F003118	14.69	F003186	4.58	F003254	4.51	F003333	15.8	F003424	13.66
F002868	7.4	F002952	14.67	F003030	5.26	F003119	14.69	F003187	4.58	F003255	4.51	F003334	2.18	F003425	13.66
F002869	7.4	F002953	5.14	F003031	2.45	F003120	14.69	F003188	4.58	F003256	4.51	F003335	12.9	F003426	13.66
F002870	2.41	F002954	5.14	F003032	2.45	F003121	14.70	F003189	4.58	F003257	4.51	F003336	12.9	F003427	13.67
F002871	2.41	F002955	5.14	F003033	2.45	F003122	14.70	F003190	4.53	F003258	4.51	F003337	12.9	F003428	13.67
F002872	5.26	F002956	5.14	F003034	2.45	F003123	4.60	F003191	4.53	F003259	4.51	F003338	12.10	F003429	13.67
F002873	5.26	F002957	5.14	F003035	2.46	F003124	4.60	F003192	4.53	F003260	4.56	F003339	12.10	F003430	13.66
F002874	5.26	F002958	5.14	F003036	2.46	F003125	4.60	F003193	4.53	F003261	4.56	F003340	12.10	F003431	13.66
F002875	5.26	F002959	5.14	F003039	7.16	F003126	4.60	F003194	4.70	F003262	4.106	F003347	12.87	F003432	13.66
F002876	5.26	F002960	5.14	F003040	2.46	F003127	4.60	F003195	4.70	F003263	4.106	F003348	12.87	F003433	13.66
F002877	5.26	F002961	5.14	F003041	2.46	F003128	4.60	F003196	4.69	F003264	4.106	F003349	12.87	F003434	9.10
F002878	5.26	F002962	5.14	F003042	15.5	F003129	4.60	F003197	4.69	F003265	4.106	F003352	12.88	F003435	9.10
F002879	5.26	F002963	5.14	F003043	5.9	F003130	4.60	F003198	4.69	F003266	4.107	F003354	12.88	F003436	9.10
F002880	5.27	F002964	5.14	F003044	15.4	F003131	4.60	F003199	4.69	F003267	4.107	F003355	12.88	F003437	9.10
F002881	5.27	F002965	5.14	F003045	8.6	F003132	4.59	F003200	4.69	F003268	4.107	F003356	12.88	F003438	9.10
F002882	5.27	F002966	14.66	F003046	8.6	F003133	4.59	F003201	4.69	F003269	4.107	F003358	12.88	F003439	9.10
F002883	5.27	F002967	14.66	F003048	5.17	F003134	4.59	F003202	4.70	F003270	4.108	F003359	12.15	F003440	9.10
F002884	5.27	F002968	14.66	F003049	6.3	F003135	4.59	F003203	4.70	F003271	4.47	F003360	12.15	F003441	9.10
F002885	5.27	F002969	14.66	F003050	5.21	F003136	4.59	F003204	4.70	F003272	4.47	F003361	12.15	F003443	9.10
F002886	5.27	F002970	14.66	F003051	5.21	F003137	4.59	F003205	4.70	F003273	4.47	F003361	12.15	F003444	9.10
F002887	5.27	F002971	14.66	F003052	5.21	F003138	4.59	F003206	4.50	F003274	4.47	F003363	12.15	F003445	9.10
F002888	5.27	F002972	14.67	F003053	5.21	F003139	4.59	F003207	4.50	F003275	4.47	F003365	12.15	F003446	9.10
F002889	5.27	F002973	14.67	F003054	5.21	F003140	4.59	F003208	4.50	F003276	4.47	F003367	12.15	F003447	9.10
F002890	5.27	F002975	14.67	F003055	5.21	F003141	4.59	F003209	4.50	F003277	4.47	F003367	12.15	F003448	9.10
F002891	5.27	F002976	14.67	F003056	10.43	F003142	4.59	F003210	14.72	F003278	4.47	F003368	12.29	F003449	9.10
F002892	5.27	F002977	14.67	F003057	5.23	F003143	4.59	F003211	14.72	F003279	4.47	F003369	12.29	F003450	9.10
F002893	5.28	F002978	14.67	F003058	5.23	F003144	4.59	F003212	14.45	F003280	4.46	F003370	12.29	F003451	9.11
F002894	5.28	F002979	14.67	F003059	5.23	F003145	4.59	F003213	4.56	F003281	4.46	F003371	12.30	F003452	9.11
F002895	5.28	F002980	5.14	F003060	5.23	F003146	4.60	F003214	4.56	F003282	4.46	F003372	12.30	F003453	14.41
F002896	5.28	F002981	5.14	F003063	2.20	F003147	4.60	F003215	4.64	F003283	4.46	F003373	12.30	F003454	14.41
F002897	5.28	F002982	5.14	F003064	14.59	F003148	4.60	F003216	4.64	F003284	4.46	F003374	12.30	F003455	9.11
F002898	5.28	F002983	5.14	F003065	14.59	F003149	4.60	F003217	4.52	F003285	4.46	F003375	12.30	F003456	9.11
F002899	7.17	F002984	5.14	F003066	14.59	F003150	4.60	F003218	4.52	F003286	4.46	F003376	12.30	F003457	9.11
F002900	7.17	F002989	5.14	F003067	14.59	F003151	4.60	F003219	4.52	F003287	4.46	F003377	12.74	F003458	9.11
F002901	7.18	F002991	5.14	F003068	14.60	F003152	4.60	F003220	4.52	F003288	4.46	F003385	12.28	F003459	9.6
F002902	7.18	F002992	5.15	F003070	14.60	F003153	4.60	F003221	4.53	F003289	14.44	F003386	12.28	F003460	9.6
F002903	14.40	F002993	5.15	F003072	14.60	F003154	4.49	F003222	4.53	F003290	14.50	F003388	12.28	F003461	9.6
F002904	3.28	F002994	5.15	F003074	14.60	F003155	4.49	F003223	4.53	F003291	14.50	F003389	12.28	F003462	9.6
F002905	3.28	F002996	5.15	F003077	14.60	F003156	4.49	F003224	4.53	F003292	14.45	F003391	12.28	F003463	9.6
F002906	1.62	F002998	5.15	F003078	14.60	F003157	4.49	F003225	4.62	F003293	14.45	F003392	12.28	F003464	9.6
F002907	1.62	F002999	5.44	F003080	14.54	F003158	4.64	F003226	4.62	F003294	14.45	F003394	12.28	F003465	9.6
F002908	1.62	F003000	5.44	F003081	14.54	F003159	4.64	F003227	4.62	F003295	14.44	F003395	12.28	F003466	9.6
F002909	1.62	F003001	5.44	F003082	14.54	F003160	4.69	F003228	4.62	F003296	14.44	F003396	12.71	F003467	9.12
F002910	1.62	F003002	5.45	F003083	15.6	F003161	4.69	F003229	4.62	F003297	14.44	F003397	12.71	F003468	9.12
F002911	1.62	F003003	7.20	F003084	15.6	F003162	4.69	F003230	4.62	F003298	14.44	F003398	12.71	F003469	9.4
F002913	1.58	F003004	7.20	F003085	14.68	F003163	4.69	F003231	4.61	F003299	14.12	F003399	12.71	F003470	9.4
F002914	1.58	F003005	7.20	F003086	14.9	F003164	4.63	F003232	4.61	F003300	14.12	F003401	12.72	F003471	9.4
F002915	1.58	F003006	7.20	F003087	14.9	F003165	4.63	F003233	4.61	F003301	14.12	F003402	12.72	F003472	9.4
F002916	1.58	F003007	5.45	F003098	15.4	F003166	4.63	F003234	4.61	F003302	14.12	F003403	12.72	F003473	9.4
F002917	1.58	F003009	15.5	F003099	5.6	F003167	4.63	F003235	4.67	F003305	14.12	F003404	12.74	F003474	9.4
F002918	1.58	F003010	15.5	F003100	5.6	F003168	4.63	F003236	4.67	F003306	14.11	F003405	12.74	F003475	9.4
F002920	1.63	F003011	15.3	F003101	14.68	F003169	4.63	F003237	4.67	F003307	14.11	F003406	12.11	F003476	9.4
F002921	1.63	F003012	15.3	F003102	14.68	F003170	4.63	F003238	4.67	F003314	14.12	F003407	12.11	F003477	9.4
F002922	1.63	F003013	15.3	F003103	14.68	F003171	4.63	F003239	4.68	F003315	14.12	F003408	12.11	F003478	9.4

F003479	9.4	F003555	15.4	F003643	13.59	F004256	14.6	F004355	13.18	F004445	13.29	F004512	14.61	F004586	1.37
F003480	9.4	F003556	15.4	F003644	13.58	F004257	14.6	F004356	13.17	F004446	13.29	F004513	14.61	F004586	1.38
F003481	9.4	F003557	9.5	F003645	13.58	F004258	14.6	F004357	13.16	F004447	13.31	F004514	13.33	F004586	1.39
F003482	9.4	F003558	9.5	F003646	13.58	F004259	14.6	F004358	13.16	F004448	13.31	F004515	13.33	F004586	1.40
F003483	9.4	F003559	9.13	F003647	13.58	F004262	14.7	F004359	13.16	F004449	13.31	F004516	13.34	F004587	1.34
F003484	9.4	F003560	9.12	F003648	13.59	F004265	14.7	F004372	14.14	F004450	13.31	F004517	13.34	F004587	1.35
F003485	9.12	F003561	5.11	F003649	13.59	F004268	14.7	F004373	14.14	F004451	13.31	F004518	13.34	F004587	1.36
F003486	9.12	F003562	5.11	F003650	13.59	F004269	14.7	F004374	14.14	F004452	13.31	F004519	13.34	F004587	1.37
F003487	9.12	F003563	5.12	F003651	13.59	F004272	14.8	F004375	14.14	F004453	13.35	F004521	5.8	F004587	1.38
F003488	9.12	F003564	5.11	F003652	13.60	F004274	14.7	F004376	14.14	F004454	13.35	F004522	3.25	F004587	1.39
F003490	9.13	F003565	5.11	F003653	13.60	F004275	14.7	F004377	14.14	F004455	13.35	F004523	1.41	F004587	1.40
F003491	9.7	F003566	5.11	F003654	13.60	F004276	14.7	F004378	14.14	F004456	13.35	F004524	1.41	F004588	1.34
F003492	9.7	F003567	5.11	F003655	13.60	F004277	14.7	F004379	14.14	F004457	13.35	F004525	1.41	F004588	1.35
F003494	9.13	F003568	5.11	F003658	13.60	F004278	14.7	F004380	14.14	F004458	13.35	F004527	1.41	F004588	1.36
F003495	9.7	F003570	7.19	F003659	13.60	F004279	14.7	F004381	14.15	F004459	13.37	F004528	1.41	F004588	1.37
F003496	2.21	F003571	3.36	F003660	13.60	F004280	14.7	F004382	14.15	F004460	13.37	F004529	1.41	F004588	1.38
F003497	5.41	F003572	15.8	F003661	13.60	F004281	14.7	F004383	14.15	F004461	13.37	F004537	1.42	F004588	1.39
F003498	5.41	F003573	5.49	F003662	13.60	F004282	14.8	F004384	14.15	F004462	13.37	F004538	1.42	F004588	1.40
F003499	5.41	F003574	5.49	F003663	13.60	F004283	14.8	F004385	14.15	F004463	13.37	F004539	1.42	F004589	1.34
F003500	5.41	F003575	5.49	F004205	14.5	F004284	14.8	F004386	14.15	F004464	13.37	F004540	1.42	F004589	1.35
F003501	5.41	F003576	5.50	F004206	14.5	F004284	14.9	F004387	14.15	F004467	13.28	F004553	1.43	F004589	1.36
F003502	5.41	F003577	5.50	F004207	14.5	F004285	14.9	F004388	14.15	F004468	13.28	F004554	1.43	F004589	1.37
F003503	5.42	F003578	5.50	F004208	14.5	F004286	14.9	F004389	14.15	F004469	13.28	F004555	1.44	F004589	1.38
F003504	5.42	F003579	5.41	F004209	14.5	F004292	14.10	F004390	14.15	F004470	13.30	F004556	1.44	F004589	1.39
F003505	5.42	F003580	5.41	F004210	14.5	F004293	14.10	F004391	14.15	F004471	13.30	F004557	1.44	F004589	1.40
F003506	5.42	F003581	9.12	F004211	14.5	F004294	14.10	F004392	14.15	F004472	13.30	F004558	1.44	F004590	1.34
F003507	5.42	F003582	9.4	F004212	14.5	F004296	14.10	F004393	14.16	F004473	13.32	F004577	1.45	F004590	1.35
F003508	5.42	F003583	9.4	F004215	14.5	F004298	14.10	F004394	14.16	F004474	13.32	F004578	1.45	F004590	1.36
F003509	5.43	F003584	9.4	F004216	14.5	F004299	14.10	F004396	14.17	F004475	13.32	F004579	1.45	F004590	1.37
F003510	5.43	F003587	9.4	F004217	14.5	F004300	14.10	F004397	14.17	F004476	13.36	F004580	1.45	F004590	1.38
F003511	5.43	F003589	5.29	F004218	14.5	F004302	14.10	F004398	14.17	F004477	13.36	F004581	1.34	F004590	1.39
F003512	5.43	F003590	5.29	F004219	14.5	F004304	14.10	F004399	14.17	F004478	13.36	F004581	1.35	F004590	1.40
F003513	5.43	F003591	5.29	F004220	14.5	F004305	14.20	F004400	14.17	F004479	13.38	F004581	1.36	F004591	1.34
F003514	5.43	F003592	5.29	F004221	14.5	F004309	5.34	F004401	14.16	F004480	13.38	F004581	1.37	F004591	1.35
F003515	5.48	F003593	5.32	F004222	14.5	F004310	5.31	F004402	14.16	F004481	13.38	F004581	1.38	F004591	1.36
F003516	5.48	F003594	5.32	F004223	14.5	F004311	5.31	F004403	14.36	F004483	13.28	F004581	1.39	F004591	1.37
F003517	5.48	F003595	5.32	F004224	14.5	F004312	14.42	F004404	14.36	F004484	13.28	F004581	1.40	F004591	1.38
F003518	13.24	F003596	5.30	F004225	14.5	F004314	14.71	F004405	14.36	F004485	13.28	F004582	1.34	F004591	1.39
F003519	13.24	F003597	5.30	F004226	14.5	F004315	14.71	F004406	14.36	F004486	13.30	F004582	1.35	F004591	1.40
F003520	13.24	F003598	5.30	F004227	14.5	F004317	14.71	F004407	14.36	F004486	13.32	F004582	1.36	F004592	1.34
F003521	13.24	F003599	5.30	F004228	14.5	F004321	14.70	F004408	14.36	F004487	13.28	F004582	1.37	F004592	1.35
F003522	13.24	F003600	5.30	F004229	14.5	F004322	14.70	F004409	14.36	F004488	13.28	F004582	1.38	F004592	1.36
F003523	13.41	F003601	5.30	F004230	14.5	F004324	14.65	F004410	14.36	F004489	13.30	F004582	1.39	F004592	1.37
F003524	13.41	F003602	5.32	F004231	14.5	F004325	14.65	F004412	14.36	F004489	13.32	F004582	1.40	F004592	1.38
F003525	13.41	F003603	5.32	F004232	14.5	F004326	14.65	F004414	14.36	F004490	13.30	F004583	1.34	F004592	1.39
F003526	13.41	F003604	5.32	F004233	14.5	F004327	14.65	F004416	14.36	F004490	13.32	F004583	1.35	F004592	1.40
F003527	13.42	F003605	5.31	F004234	14.5	F004328	2.42	F004418	14.36	F004491	13.30	F004583	1.36	F004593	1.35
F003528	13.42	F003606	5.31	F004235	14.5	F004329	2.42	F004420	14.36	F004491	13.32	F004583	1.37	F004594	1.35
F003529	13.42	F003607	5.30	F004236	14.5	F004330	2.42	F004422	14.35	F004492	13.30	F004583	1.38	F004595	1.35
F003530	13.42	F003608	5.30	F004237	14.5	F004331	2.42	F004423	14.35	F004492	13.32	F004583	1.39	F004596	1.35
F003531	13.40	F003609	5.30	F004238	14.5	F004332	2.43	F004424	14.35	F004493	13.30	F004583	1.40	F004597	1.35
F003532	13.40	F003610	5.30	F004239	14.5	F004333	14.26	F004425	14.36	F004493	13.32	F004584	1.34	F004598	1.35
F003533	13.40	F003611	5.30	F004240	14.6	F004334	14.26	F004426	14.36	F004494	13.30	F004584	1.35	F004599	1.35
F003534	13.43	F003612	5.30	F004241	14.6	F004337	14.26	F004427	14.20	F004494	13.32	F004584	1.36	F004600	1.35
F003535	13.43	F003616	6.4	F004242	14.6	F004338	14.26	F004428	14.10	F004495	13.38	F004584	1.37	F004601	1.35
F003537	13.44	F003617	6.4	F004243	14.6	F004341	13.22	F004432	13.71	F004496	13.38	F004584	1.38	F004602	1.35
F003538	13.44	F003618	6.4	F004244	14.6	F004342	13.22	F004433	13.71	F004497	13.38	F004584	1.39	F004603	1.35
F003540	13.42	F003624	5.33	F004245	14.6	F004343	13.22	F004434	13.71	F004498	13.38	F004584	1.40	F004604	1.35
F003541	13.41	F003625	5.33	F004246	14.6	F004344	13.22	F004435	13.71	F004499	13.38	F004585	1.34	F004605	1.36
F003542	13.51	F003626	5.33	F004247	14.6	F004345	13.22	F004436	13.71	F004500	13.38	F004585	1.35	F004606	1.36
F003543	13.52	F003627	5.33	F004248	14.6	F004347	13.16	F004437	13.71	F004501	13.36	F004585	1.36	F004607	1.36
F003544	13.52	F003628	5.33	F004249	14.6	F004348	13.17	F004438	13.27	F004502	13.36	F004585	1.37	F004608	1.36
F003545	13.51	F003629	5.33	F004250	14.6	F004349	13.17	F004439	13.27	F004503	13.36	F004585	1.38	F004609	1.36
F003546	13.42	F003630	5.34	F004251	14.6	F004350	13.16	F004440	13.27	F004505	14.19	F004585	1.39	F004610	1.36
F003547	13.41	F003631	5.34	F004252	14.6	F004351	13.17	F004441	13.29	F004506	14.52	F004585	1.40	F004611	1.36
F003552	13.68	F003632	5.34	F004253	14.6	F004352	13.16	F004442	13.29	F004507	14.56	F004586	1.34	F004612	1.36
F003553	13.68	F003633	5.34	F004254	14.6	F004353	13.16	F004443	13.29	F004510	14.61	F004586	1.35	F004613	1.36
F003554	13.68	F003642	13.59	F004255	14.6	F004354	13.16	F004444	13.29	F004511	14.61	F004586	1.36	F004614	1.36

F004615	1.36	F004686	13.8	F004766	12.13	F004836	12.79	F004901	13.70	F004969	4.77	F005078	14.38	F005161	10.43
F004616	1.36	F004687	13.8	F004767	12.13	F004837	12.79	F004902	13.70	F004970	4.72	F005080	14.38	F005162	1.65
F004617	1.37	F004688	13.8	F004768	12.13	F004838	12.80	F004903	13.70	F004971	4.72	F005081	14.38	F005163	1.65
F004618	1.37	F004689	13.8	F004773	12.25	F004839	12.80	F004904	13.70	F004972	4.73	F005082	14.38	F005164	1.65
F004619	1.37	F004690	13.8	F004774	12.25	F004840	12.80	F004905	13.70	F004973	4.73	F005083	14.38	F005165	1.65
F004620	1.37	F004691	13.8	F004775	12.25	F004841	6.12	F004906	13.72	F004974	4.74	F005084	14.38	F005166	1.74
F004621	1.37	F004692	13.8	F004776	12.25	F004842	6.11	F004907	13.72	F004975	4.74	F005086	14.38	F005167	1.72
F004622	1.37	F004693	13.9	F004777	12.25	F004842	6.11	F004908	13.72	F004976	4.72	F005087	14.38	F005169	12.88
F004623	1.37	F004694	13.9	F004778	12.25	F004843	6.11	F004909	13.72	F004977	4.72	F005089	14.37	F005170	10.4
F004624	1.37	F004695	13.9	F004779	12.25	F004843	6.11	F004910	13.73	F004978	4.78	F005090	14.38	F005170	10.6
F004625	1.37	F004696	13.9	F004780	12.25	F004844	6.12	F004911	13.73	F004979	4.77	F005092	14.38	F005171	10.4
F004626	1.37	F004697	13.9	F004781	6.8	F004845	6.12	F004912	13.73	F004980	4.77	F005093	14.38	F005171	10.6
F004627	1.37	F004698	13.9	F004782	6.8	F004846	6.12	F004913	13.74	F004981	4.77	F005094	14.38	F005172	10.4
F004628	1.37	F004699	13.9	F004783	6.9	F004847	6.9	F004914	13.73	F004982	4.74	F005097	14.38	F005172	10.6
F004629	1.38	F004700	13.9	F004784	6.9	F004848	6.11	F004915	13.74	F004983	4.74	F005098	14.38	F005173	10.4
F004630	1.38	F004701	13.10	F004785	6.9	F004849	6.11	F004916	13.74	F004984	4.74	F005099	14.38	F005173	10.6
F004631	1.38	F004702	13.10	F004786	6.8	F004850	6.11	F004917	13.74	F004985	4.73	F005100	14.38	F005174	10.4
F004632	1.38	F004703	13.10	F004787	6.10	F004851	13.54	F004918	13.63	F004986	4.73	F005101	14.38	F005174	10.6
F004633	1.38	F004704	13.13	F004788	6.10	F004852	13.54	F004919	13.63	F004987	4.74	F005102	14.38	F005175	10.4
F004634	1.38	F004705	13.13	F004789	6.10	F004853	13.55	F004920	13.63	F004988	11.17	F005103	14.37	F005175	10.6
F004635	1.38	F004706	13.13	F004790	12.26	F004854	13.55	F004921	13.63	F004989	11.17	F005104	14.38	F005176	10.7
F004636	1.38	F004707	13.14	F004791	12.26	F004855	13.55	F004922	13.63	F005026	11.17	F005105	14.38	F005176	10.14
F004637	1.38	F004708	13.12	F004792	12.26	F004856	13.53	F004923	13.63	F005027	5.5	F005106	14.38	F005177	10.8
F004638	1.38	F004709	13.14	F004793	12.73	F004857	13.54	F004924	13.63	F005028	5.5	F005108	14.38	F005177	10.33
F004639	1.38	F004711	13.10	F004794	12.73	F004858	13.56	F004925	13.63	F005029	5.5	F005109	14.38	F005177	10.35
F004640	1.38	F004712	13.10	F004795	12.17	F004859	13.56	F004926	13.63	F005030	5.5	F005110	14.37	F005178	10.8
F004641	1.39	F004713	13.11	F004796	12.17	F004860	13.53	F004927	13.63	F005031	5.5	F005111	14.37	F005178	10.10
F004642	1.39	F004714	13.11	F004797	12.18	F004861	13.56	F004928	13.64	F005032	5.5	F005112	14.38	F005178	10.12
F004643	1.39	F004715	13.12	F004798	12.18	F004862	13.56	F004929	13.64	F005035	14.38	F005113	14.39	F005178	10.23
F004644	1.39	F004716	13.11	F004799	12.18	F004863	12.77	F004930	13.64	F005036	14.38	F005114	14.39	F005178	10.33
F004645	1.39	F004717	13.11	F004800	12.18	F004864	12.77	F004931	13.64	F005037	14.37	F005115	14.39	F005178	10.35
F004646	1.39	F004719	12.82	F004801	12.17	F004865	13.61	F004932	13.64	F005038	14.38	F005116	14.39	F005178	10.41
F004647	1.39	F004720	12.82	F004802	12.17	F004866	13.61	F004933	13.64	F005039	14.38	F005117	14.39	F005179	10.10
F004648	1.39	F004721	12.82	F004803	12.17	F004867	13.61	F004934	13.64	F005040	14.37	F005118	14.37	F005179	10.23
F004649	1.39	F004722	12.82	F004804	12.17	F004868	13.61	F004935	13.64	F005041	14.37	F005119	14.39	F005179	10.41
F004650	1.39	F004723	12.82	F004805	12.5	F004869	13.61	F004936	14.34	F005042	14.37	F005120	14.39	F005180	10.15
F004651	1.39	F004724	12.83	F004806	12.5	F004870	13.61	F004937	14.34	F005043	14.38	F005121	14.37	F005180	10.40
F004652	1.39	F004725	12.83	F004807	12.5	F004871	13.62	F004938	14.34	F005044	14.38	F005122	14.39	F005181	10.15
F004653	1.40	F004726	12.83	F004808	12.7	F004872	13.62	F004939	14.35	F005045	14.37	F005123	14.39	F005181	10.37
F004654	1.40	F004727	12.83	F004809	12.7	F004873	13.62	F004940	4.75	F005046	14.38	F005124	14.39	F005181	10.40
F004655	1.40	F004728	12.83	F004810	12.7	F004874	10.18	F004941	4.75	F005047	14.38	F005125	14.39	F005182	10.15
F004656	1.40	F004729	12.83	F004811	12.7	F004875	10.18	F004942	4.75	F005048	14.37	F005126	14.39	F005182	10.37
F004657	1.40	F004730	12.83	F004812	12.7	F004876	10.18	F004943	4.75	F005051	14.38	F005127	14.37	F005182	10.40
F004658	1.40	F004731	12.83	F004813	12.7	F004877	10.18	F004944	4.75	F005052	14.38	F005128	14.39	F005183	10.15
F004659	1.40	F004732	12.84	F004814	12.7	F004878	10.18	F004945	4.75	F005053	14.37	F005129	14.39	F005183	10.37
F004660	1.40	F004733	12.83	F004815	12.7	F004879	10.18	F004946	4.76	F005054	14.38	F005131	14.39	F005184	10.15
F004661	1.40	F004734	12.83	F004816	12.7	F004880	14.10	F004947	4.76	F005055	14.37	F005132	14.39	F005184	10.40
F004662	1.40	F004735	12.83	F004817	12.7	F004881	14.10	F004948	4.76	F005056	14.38	F005135	14.39	F005185	10.15
F004663	1.40	F004736	12.83	F004818	12.8	F004882	14.10	F004949	4.76	F005057	14.37	F005136	14.39	F005185	10.40
F004664	1.40	F004737	12.83	F004819	12.8	F004883	14.10	F004950	4.76	F005058	14.38	F005137	14.39	F005186	10.15
F004665	14.47	F004738	12.83	F004820	12.8	F004884	14.10	F004951	4.76	F005059	14.38	F005138	14.39	F005186	10.37
F004666	14.46	F004739	12.84	F004821	12.8	F004886	13.22	F004952	4.76	F005060	14.38	F005140	14.39	F005186	10.40
F004667	14.23	F004740	12.84	F004822	12.8	F004887	6.11	F004953	4.76	F005061	14.37	F005141	14.37	F005187	10.15
F004668	14.51	F004741	12.85	F004823	12.8	F004887	6.11	F004954	4.76	F005062	14.38	F005142	14.37	F005187	10.37
F004669	14.51	F004742	12.85	F004824	12.8	F004888	6.11	F004955	4.76	F005063	14.38	F005144	14.39	F005187	10.40
F004670	14.51	F004743	12.86	F004824	12.80	F004888	6.11	F004956	4.76	F005064	14.38	F005145	14.39	F005188	10.15
F004671	14.40	F004745	12.69	F004825	12.8	F004889	6.12	F004957	4.76	F005065	14.38	F005146	14.39	F005188	10.37
F004672	14.40	F004746	12.69	F004825	12.80	F004890	14.17	F004958	4.75	F005066	14.38	F005148	14.39	F005189	10.15
F004673	14.40	F004747	12.69	F004826	12.79	F004891	14.18	F004959	4.75	F005067	14.38	F005149	14.39	F005189	10.37
F004677	13.19	F004748	12.69	F004827	12.79	F004892	14.18	F004960	4.75	F005068	14.37	F005150	14.39	F005190	10.15
F004678	13.19	F004749	12.69	F004828	12.79	F004893	14.18	F004961	4.75	F005069	14.38	F005152	14.39	F005190	10.37
F004679	13.19	F004750	12.69	F004829	12.79	F004894	13.69	F004962	4.75	F005070	14.37	F005153	14.39	F005191	10.15
F004680	13.20	F004751	12.69	F004830	12.79	F004895	13.69	F004963	4.75	F005072	14.38	F005154	14.39	F005191	10.40
F004681	13.20	F004752	12.69	F004831	12.79	F004896	13.69	F004964	4.77	F005073	14.38	F005156	14.39	F005192	10.15
F004682	13.20	F004762	12.13	F004832	12.79	F004897	13.69	F004965	4.77	F005074	14.38	F005157	14.39	F005192	10.40
F004683	13.20	F004763	12.13	F004833	12.79	F004898	13.69	F004966	4.77	F005075	14.38	F005158	14.39	F005193	10.15
F004684	13.20	F004764	12.13	F004834	12.79	F004899	13.69	F004967	4.77	F005076	14.38	F005159	14.39	F005193	10.37
F004685	13.8	F004765	12.13	F004835	12.79	F004900	13.70	F004968	4.77	F005077	14.38	F005160	10.43	F005193	10.40

F005194	10.15	F005250	10.11	F005316	10.14	F005371	10.15	F005429	10.23	F005500	5.7	F007366	9.15	F007441	1.22
F005194	10.37	F005251	10.11	F005317	10.14	F005371	10.35	F005430	10.23	F005501	5.7	F007367	9.15	F007442	1.22
F005194	10.40	F005252	10.11	F005322	10.15	F005371	10.37	F005431	10.23	F005502	5.7	F007368	9.15	F007443	1.22
F005195	10.15	F005253	10.11	F005323	10.15	F005372	10.35	F005432	10.23	F005503	5.7	F007369	9.15	F007444	1.23
F005195	10.37	F005254	10.11	F005324	10.15	F005373	10.15	F005433	10.23	F005504	5.7	F007370	9.15	F007445	1.23
F005196	10.15	F005255	10.11	F005325	10.15	F005373	10.35	F005434	10.25	F005511	14.46	F007371	9.15	F007446	1.23
F005196	10.37	F005256	10.11	F005326	10.15	F005373	10.37	F005435	10.25	F005512	14.46	F007372	9.15	F007447	1.23
F005197	10.15	F005257	10.11	F005327	10.15	F005373	10.40	F005436	10.25	F005513	14.46	F007373	9.15	F007448	1.23
F005197	10.37	F005258	10.11	F005328	10.15	F005374	10.15	F005437	10.25	F005514	14.46	F007374	9.15	F007449	1.23
F005198	10.15	F005259	10.11	F005329	10.15	F005374	10.35	F005438	10.25	F005515	8.7	F007375	9.15	F007450	1.23
F005198	10.37	F005260	10.11	F005330	10.15	F005374	10.37	F005439	10.25	F005517	8.7	F007376	9.15	F007451	1.24
F005198	10.40	F005261	10.11	F005331	10.15	F005374	10.40	F005440	10.25	F005518	8.7	F007377	9.15	F007452	1.24
F005199	10.15	F005262	10.11	F005332	10.15	F005375	10.15	F005441	10.24	F005519	8.7	F007378	9.15	F007453	1.24
F005199	10.37	F005263	10.11	F005333	10.15	F005375	10.35	F005442	10.24	F005521	8.7	F007379	9.15	F007454	1.24
F005199	10.40	F005264	10.11	F005334	10.15	F005375	10.37	F005443	10.24	F005522	8.7	F007380	9.15	F007455	1.24
F005200	10.15	F005265	10.10	F005335	10.15	F005376	10.35	F005444	10.24	F005523	8.7	F007381	9.15	F007456	1.24
F005200	10.37	F005266	10.10	F005336	10.16	F005377	10.35	F005445	10.24	F005524	8.7	F007382	9.15	F007457	1.25
F005201	10.15	F005267	10.10	F005337	10.16	F005378	10.36	F005446	10.24	F005525	8.7	F007383	9.15	F007458	1.25
F005201	10.37	F005268	10.10	F005338	10.16	F005379	10.36	F005447	10.24	F005527	8.7	F007384	9.15	F007459	1.25
F005202	10.15	F005269	10.10	F005339	10.16	F005380	10.36	F005448	10.48	F005529	8.7	F007385	9.15	F007460	1.25
F005202	10.37	F005270	10.10	F005340	10.16	F005381	10.36	F005449	10.48	F005530	8.7	F007387	4.81	F007461	1.25
F005203	10.24	F005271	10.10	F005341	10.16	F005382	10.39	F005450	10.48	F005531	8.7	F007388	4.81	F007462	1.25
F005204	10.4	F005272	10.10	F005342	10.7	F005383	10.39	F005451	10.48	F005533	8.7	F007389	4.81	F007468	2.12
F005205	10.4	F005273	10.10	F005342	10.14	F005384	10.39	F005452	10.48	F005534	8.7	F007390	4.81	F007469	2.14
F005206	10.5	F005274	10.10	F005343	10.16	F005385	10.39	F005453	10.48	F005535	8.7	F007391	4.81	F007471	2.19
F005207	10.5	F005275	10.10	F005343	10.38	F005386	10.41	F005457	10.50	F005536	8.7	F007392	4.81	F007472	2.19
F005208	10.5	F005276	10.10	F005343	10.41	F005387	10.41	F005458	10.25	F005537	8.7	F007393	4.81	F007473	2.19
F005209	10.5	F005277	10.10	F005344	10.16	F005388	10.42	F005459	4.47	F005539	8.8	F007394	4.81	F007477	2.20
F005210	10.5	F005278	10.10	F005344	10.38	F005389	10.21	F005460	4.47	F005541	8.8	F007395	4.81	F007478	2.20
F005211	10.5	F005279	10.10	F005344	10.41	F005390	10.21	F005461	4.47	F005542	8.8	F007396	4.81	F007479	14.34
F005212	10.5	F005280	10.10	F005345	10.16	F005391	10.21	F005462	4.49	F005543	8.8	F007397	4.81	F007499	12.23
F005213	10.5	F005281	10.10	F005345	10.38	F005392	10.21	F005463	4.49	F005545	8.8	F007398	4.81	F007506	1.30
F005214	10.5	F005282	10.10	F005345	10.41	F005393	10.21	F005464	4.49	F005546	8.8	F007399	4.81	F007507	1.30
F005215	10.6	F005283	10.10	F005346	10.16	F005394	10.21	F005465	4.49	F005547	8.8	F007400	4.81	F007508	1.29
F005216	10.6	F005284	10.10	F005346	10.38	F005395	10.21	F005466	4.49	F005548	8.8	F007401	4.80	F007509	1.29
F005217	10.7	F005285	10.10	F005346	10.41	F005396	10.21	F005467	4.49	F005549	8.8	F007402	4.80	F007510	1.30
F005218	10.7	F005286	10.10	F005347	10.16	F005397	10.21	F005468	4.49	F005554	13.36	F007403	4.80	F007511	1.30
F005219	10.7	F005287	10.10	F005354	10.33	F005398	10.21	F005469	4.49	F005555	13.38	F007404	4.80	F007512	1.27
F005220	10.7	F005288	10.10	F005355	10.33	F005399	10.21	F005470	4.48	F005556	8.4	F007411	1.22	F007513	1.27
F005221	10.7	F005289	10.10	F005356	10.33	F005400	10.21	F005471	4.48	F005557	8.4	F007412	1.22	F007514	1.27
F005222	10.7	F005290	10.10	F005357	10.34	F005401	10.21	F005472	4.48	F005558	8.4	F007413	1.22	F007515	1.27
F005223	3.25	F005291	10.10	F005358	10.34	F005402	10.21	F005473	4.48	F005559	8.4	F007414	1.22	F007517	1.28
F005224	3.25	F005292	10.10	F005359	10.34	F005403	10.21	F005474	4.48	F005560	8.5	F007415	1.22	F007519	1.28
F005225	10.11	F005293	10.12	F005360	10.34	F005404	10.21	F005475	4.48	F005561	8.5	F007416	1.22	F007521	1.28
F005226	10.11	F005294	10.12	F005361	10.34	F005405	10.21	F005476	4.48	F005562	8.6	F007417	1.22	F007523	1.28
F005227	10.11	F005295	10.12	F005362	10.34	F005406	10.21	F005477	4.48	F005563	8.6	F007418	1.23	F007524	1.26
F005228	10.11	F005296	10.12	F005363	10.34	F005407	10.21	F005478	4.48	F005574	12.13	F007419	1.23	F007525	1.26
F005229	10.11	F005297	10.12	F005364	10.34	F005408	10.21	F005479	4.48	F005575	12.13	F007420	1.23	F007526	1.26
F005230	10.11	F005298	10.12	F005365	10.15	F005409	10.21	F005480	4.48	F007196	14.33	F007421	1.23	F007527	1.26
F005231	10.11	F005299	10.12	F005365	10.35	F005410	10.21	F005481	4.48	F007298	4.23	F007422	1.23	F007528	1.26
F005232	10.11	F005300	10.12	F005365	10.37	F005411	10.21	F005482	4.48	F007299	4.23	F007423	1.23	F007529	1.26
F005233	10.11	F005301	10.13	F005365	10.40	F005412	10.21	F005483	4.48	F007300	4.23	F007424	1.23	F007530	1.26
F005234	10.11	F005302	10.13	F005366	10.15	F005413	10.21	F005484	4.48	F007301	4.23	F007425	1.24	F007531	1.26
F005235	10.11	F005303	10.13	F005366	10.35	F005414	10.21	F005485	4.48	F007302	4.23	F007426	1.24	F007532	1.26
F005236	10.11	F005304	10.13	F005366	10.37	F005415	10.20	F005486	4.48	F007303	4.23	F007427	1.24	F007533	1.26
F005237	10.11	F005305	10.13	F005366	10.40	F005416	10.20	F005487	4.48	F007304	4.23	F007428	1.24	F007534	1.26
F005238	10.11	F005306	10.13	F005367	10.15	F005417	10.20	F005488	4.48	F007305	4.23	F007429	1.24	F007535	1.26
F005239	10.11	F005307	10.13	F005367	10.35	F005418	10.20	F005489	4.48	F007306	4.23	F007430	1.24	F007538	1.27
F005240	10.11	F005308	10.13	F005367	10.37	F005419	10.20	F005490	4.48	F007307	4.23	F007431	1.25	F007539	1.27
F005241	10.11	F005309	10.13	F005368	10.35	F005420	10.20	F005491	10.14	F007308	4.23	F007432	1.25	F007540	1.31
F005242	10.11	F005310	10.13	F005369	10.15	F005421	10.21	F005492	10.21	F007309	4.23	F007433	1.25	F007542	1.31
F005243	10.11	F005311	10.15	F005369	10.35	F005422	10.21	F005493	10.21	F007310	4.23	F007434	1.25	F007544	1.31
F005244	10.11	F005311	10.40	F005369	10.37	F005423	10.21	F005494	10.21	F007311	4.23	F007435	1.25	F007545	1.31
F005245	10.11	F005312	10.15	F005369	10.40	F005424	10.21	F005495	10.21	F007312	4.23	F007436	1.25	F007547	1.31
F005246	10.11	F005312	10.40	F005370	10.15	F005425	10.22	F005496	10.21	F007357	2.29	F007437	1.22	F007549	1.31
F005247	10.11	F005313	10.15	F005370	10.35	F005426	10.22	F005497	10.21	F007363	9.15	F007438	1.22	F007550	1.45
F005248	10.11	F005314	10.14	F005370	10.37	F005427	10.22	F005498	3.25	F007364	9.15	F007439	1.22	F007551	4.12
F005249	10.11	F005315	10.14	F005370	10.40	F005428	10.22	F005499	5.7	F007365	9.15	F007440	1.22	F007552	4.12

F007553	4.39	F007640	9.26	F007729	12.36	F007813	12.60	F007886	12.37	F008089	3.8	F008093	3.8	F008101	3.8
F007554	4.40	F007641	9.26	F007732	12.34	F007814	12.60	F007887	12.37	F008089	3.8	F008093	3.8	F008101	3.8
F007555	4.39	F007642	9.26	F007733	12.34	F007816	12.60	F007888	12.37	F008089	3.8	F008094	3.8	F008101	3.8
F007556	4.96	F007643	9.27	F007734	12.35	F007817	12.60	F007889	12.37	F008089	3.8	F008094	3.8	F008101	3.8
F007557	14.67	F007644	9.27	F007735	12.35	F007818	12.60	F007890	12.37	F008089	3.8	F008094	3.8	F008101	3.8
F007558	14.27	F007645	9.27	F007736	12.35	F007820	12.60	F007891	12.37	F008089	3.8	F008094	3.8	F008101	3.8
F007558	14.27	F007646	9.27	F007737	12.35	F007821	12.60	F007892	12.61	F008089	3.8	F008094	3.8	F008101	3.8
F007559	14.27	F007647	9.27	F007738	12.35	F007822	12.60	F007893	12.61	F008089	3.8	F008094	3.8	F008101	3.8
F007559	14.28	F007648	9.28	F007740	12.42	F007823	12.60	F007894	12.61	F008089	3.8	F008094	3.8	F008102	3.8
F007560	14.27	F007649	9.28	F007741	12.42	F007824	12.60	F007895	12.61	F008089	3.8	F008094	3.8	F008102	3.8
F007560	14.28	F007650	9.28	F007742	12.42	F007825	12.60	F007896	12.63	F008089	3.8	F008094	3.8	F008102	3.8
F007561	14.27	F007651	9.28	F007743	12.42	F007826	12.60	F007897	12.63	F008089	3.8	F008094	3.8	F008102	3.8
F007561	14.28	F007652	9.28	F007744	12.42	F007828	12.60	F007898	12.63	F008089	3.8	F008094	3.8	F008102	3.8
F007562	14.28	F007653	9.28	F007745	12.42	F007829	12.60	F007899	12.47	F008089	3.8	F008094	3.8	F008102	3.8
F007563	14.28	F007661	9.9	F007746	12.42	F007830	12.60	F007899	12.54	F008090	3.8	F008094	3.8	F008102	3.8
F007564	14.28	F007662	9.9	F007747	12.42	F007832	12.60	F007901	12.67	F008090	3.8	F008094	3.8	F008102	3.8
F007566	14.32	F007663	9.9	F007748	12.43	F007833	12.60	F007902	12.67	F008090	3.8	F008097	3.8	F008102	3.8
F007567	14.32	F007663	9.9	F007749	12.43	F007834	12.60	F007903	12.67	F008090	3.8	F008097	3.8	F008102	3.8
F007572	14.32	F007664	9.9	F007750	12.43	F007836	12.44	F007904	12.67	F008090	3.8	F008097	3.8	F008102	3.8
F007573	14.29	F007664	9.9	F007751	12.43	F007837	12.44	F007905	12.67	F008090	3.8	F008097	3.8	F008102	3.8
F007574	14.29	F007664	9.9	F007752	12.44	F007838	12.44	F007920	12.67	F008090	3.8	F008097	3.8	F008103	3.9
F007575	14.29	F007665	9.9	F007753	12.44	F007839	12.44	F007921	12.68	F008090	3.8	F008097	3.8	F008104	3.10
F007579	14.25	F007666	9.9	F007756	12.36	F007840	12.44	F007922	12.68	F008090	3.8	F008097	3.8	F008105	3.9
F007580	14.25	F007673	9.32	F007757	12.36	F007841	12.44	F007923	12.67	F008090	3.8	F008097	3.8	F008106	3.12
F007581	14.25	F007674	9.32	F007760	12.52	F007842	12.44	F007924	12.67	F008090	3.8	F008097	3.8	F008107	3.12
F007584	14.33	F007675	9.32	F007761	12.52	F007843	12.44	F007925	12.67	F008090	3.8	F008097	3.8	F008108	3.12
F007585	2.45	F007676	9.32	F007762	12.52	F007844	12.44	F007946	12.46	F008090	3.8	F008097	3.8	F008109	3.12
F007586	2.45	F007677	9.32	F007763	12.52	F007845	12.44	F007947	12.46	F008090	3.8	F008097	3.8	F008110	3.12
F007587	2.46	F007678	9.32	F007764	12.52	F007846	12.44	F007948	12.46	F008091	3.8	F008098	3.8	F008111	3.12
F007588	1.48	F007679	9.30	F007765	12.52	F007847	12.44	F007949	12.46	F008091	3.8	F008098	3.8	F008122	3.11
F007589	1.48	F007680	9.30	F007766	12.52	F007848	12.44	F007950	11.9	F008091	3.8	F008098	3.8	F008126	3.11
F007590	1.48	F007681	9.30	F007767	12.52	F007849	12.44	F007951	11.9	F008091	3.8	F008098	3.8	F008127	3.11
F007591	1.48	F007682	9.30	F007768	12.53	F007850	12.44	F008064	14.5	F008091	3.8	F008098	3.8	F008128	3.11
F007592	1.48	F007683	9.31	F007769	12.53	F007851	12.44	F008065	14.6	F008091	3.8	F008098	3.8	F008129	3.11
F007593	1.48	F007684	9.31	F007772	12.59	F007852	12.53	F008075	3.21	F008091	3.8	F008098	3.8	F008130	3.11
F007594	1.48	F007685	4.16	F007773	12.59	F007853	12.53	F008080	3.10	F008091	3.8	F008098	3.8	F008131	3.11
F007595	1.48	F007686	4.16	F007774	12.59	F007854	12.53	F008081	3.10	F008091	3.8	F008098	3.8	F008133	3.11
F007596	1.61	F007687	14.6	F007775	12.59	F007855	12.53	F008082	3.9	F008091	3.8	F008098	3.8	F008143	3.12
F007597	1.61	F007692	13.22	F007776	12.59	F007856	12.53	F008083	3.9	F008091	3.8	F008098	3.8	F008144	3.10
F007598	1.61	F007693	13.22	F007777	12.59	F007857	12.53	F008084	3.9	F008091	3.8	F008098	3.8	F008146	3.17
F007599	1.61	F007694	13.22	F007778	12.59	F007858	12.53	F008087	3.8	F008091	3.8	F008099	3.8	F008146	3.17
F007600	1.61	F007695	13.22	F007780	12.59	F007859	12.53	F008087	3.8	F008091	3.8	F008099	3.8	F008146	3.17
F007601	1.61	F007702	13.16	F007781	12.59	F007860	12.53	F008087	3.8	F008092	3.8	F008099	3.8	F008146	3.17
F007602	1.61	F007703	13.18	F007782	12.59	F007861	12.53	F008087	3.8	F008092	3.8	F008099	3.8	F008146	3.17
F007603	1.57	F007705	14.34	F007784	12.59	F007862	12.53	F008087	3.8	F008092	3.8	F008099	3.8	F008146	3.17
F007604	1.57	F007706	14.34	F007785	12.59	F007863	12.53	F008087	3.8	F008092	3.8	F008099	3.8	F008146	3.17
F007605	1.57	F007707	9.32	F007786	12.59	F007864	12.53	F008087	3.8	F008092	3.8	F008099	3.8	F008146	3.17
F007606	1.57	F007708	9.32	F007788	12.59	F007865	12.53	F008087	3.8	F008092	3.8	F008099	3.8	F008148	3.17
F007607	1.57	F007709	12.38	F007789	12.59	F007866	12.53	F008087	3.8	F008092	3.8	F008099	3.8	F008148	3.17
F007608	1.57	F007710	12.38	F007790	12.59	F007867	12.53	F008087	3.8	F008092	3.8	F008099	3.8	F008148	3.17
F007609	1.57	F007711	12.48	F007791	12.59	F007868	12.45	F008087	3.8	F008092	3.8	F008099	3.8	F008148	3.17
F007623	9.20	F007712	12.48	F007792	12.59	F007869	12.45	F008087	3.8	F008092	3.8	F008099	3.8	F008148	3.17
F007624	9.20	F007713	12.38	F007793	12.59	F007870	12.45	F008087	3.8	F008092	3.8	F008100	3.8	F008148	3.17
F007625	9.20	F007714	12.48	F007794	12.59	F007871	12.45	F008087	3.8	F008092	3.8	F008100	3.8	F008148	3.17
F007626	9.21	F007715	12.65	F007796	12.59	F007872	12.45	F008088	3.8	F008092	3.8	F008100	3.8	F008148	3.17
F007627	9.21	F007716	12.65	F007797	12.59	F007873	12.45	F008088	3.8	F008092	3.8	F008100	3.8	F008148	3.17
F007628	9.21	F007717	12.65	F007798	12.59	F007874	12.45	F008088	3.8	F008093	3.8	F008100	3.8	F008148	3.17
F007629	9.21	F007718	12.66	F007800	12.59	F007875	12.45	F008088	3.8	F008093	3.8	F008100	3.8	F008148	3.17
F007630	9.22	F007719	12.66	F007801	12.59	F007876	12.55	F008088	3.8	F008093	3.8	F008100	3.8	F008148	3.17
F007631	9.22	F007720	12.62	F007802	12.59	F007877	12.55	F008088	3.8	F008093	3.8	F008100	3.8	F008148	3.17
F007632	9.22	F007721	12.62	F007804	12.60	F007878	12.55	F008088	3.8	F008093	3.8	F008100	3.8	F008148	3.17
F007633	9.23	F007722	12.64	F007805	12.60	F007879	12.55	F008088	3.8	F008093	3.8	F008100	3.8	F008148	3.17
F007634	9.23	F007723	12.64	F007806	12.60	F007880	12.55	F008088	3.8	F008093	3.8	F008100	3.8	F008150	3.17
F007635	9.23	F007724	12.34	F007807	12.60	F007881	12.55	F008088	3.8	F008093	3.8	F008100	3.8	F008150	3.17
F007636	9.29	F007725	12.34	F007808	12.60	F007882	12.55	F008088	3.8	F008093	3.8	F008101	3.8	F008150	3.17
F007637	9.29	F007726	12.34	F007809	12.60	F007883	12.55	F008088	3.8	F008093	3.8	F008101	3.8	F008150	3.17
F007638	9.29	F007727	12.34	F007810	12.60	F007884	12.37	F008088	3.8	F008093	3.8	F008101	3.8	F008150	3.17
F007639	9.29	F007728	12.36	F007812	12.60	F007885	12.37	F008088	3.8	F008093	3.8	F008101	3.8	F008150	3.17

F008150	3.17	F008257	3.19	F008333	4.28	F009824	14.6	F010376	14.7	F014300	14.63
F008152	3.17	F008257	3.19	F008334	4.13	F010132	14.5	F010377	14.7	F014478	10.32
F008152	3.17	F008257	3.19	F008335	4.13	F010133	14.6	F010378	14.7	F014843	5.35
F008152	3.17	F008257	3.19	F008336	4.13	F010134	14.6	F010383	12.56	F014844	5.35
F008152	3.17	F008257	3.19	F008337	4.13	F010135	14.6	F010384	12.47	F014845	5.35
F008152	3.17	F008259	3.20	F008338	4.13	F010136	14.6	F010473	14.63	F014846	5.35
F008152	3.17	F008259	3.20	F008339	4.13	F010314	12.22	F010484	14.22	F014847	5.35
F008152	3.17	F008261	14.41	F008340	4.13	F010314	12.22	F010485	14.22	F014848	5.35
F008152	3.17	F008262	14.41	F008341	4.13	F010315	12.22	F010486	14.22	F014849	5.35
F008152	3.17	F008266	14.5	F008342	4.13	F010315	12.22	F010488	5.13	F014850	5.35
F008152	3.17	F008272	9.22	F008343	4.13	F010316	12.22	F010811	5.12	F014851	5.36
F008152	3.17	F008272	9.23	F008344	4.15	F010316	12.22	F010812	1.22	F014852	5.36
F008152	3.17	F008273	9.22	F008345	4.15	F010317	12.22	F010813	1.22	F014853	5.36
F008152	3.17	F008274	9.22	F008346	4.15	F010317	12.22	F010814	1.22	F014854	5.36
F008152	3.17	F008275	9.22	F008347	4.15	F010318	12.22	F010815	1.22	F014855	5.36
F008152	3.17	F008276	9.22	F008348	4.15	F010318	12.22	F010816	1.22	F014856	5.36
F008160	3.16	F008277	9.22	F008349	4.15	F010319	12.22	F010817	1.23	F014857	5.36
F008172	3.15	F008277	9.23	F008350	4.15	F010319	12.22	F010818	1.23	F014858	5.36
F008173	3.15	F008278	9.22	F008351	4.15	F010320	12.22	F010819	1.23	F014859	5.36
F008174	3.15	F008279	9.22	F008352	4.15	F010320	12.22	F010820	1.23	F014860	5.36
F008175	3.15	F008280	9.22	F008353	4.15	F010321	12.22	F010821	1.23	F014861	5.36
F008178	3.16	F008281	9.22	F008354	4.15	F010321	12.22	F010822	1.24	F014862	5.36
F008180	3.16	F008284	4.95	F008355	4.15	F010322	12.22	F010823	1.24	F014863	5.36
F008182	3.16	F008285	4.95	F008357	3.12	F010322	12.22	F010824	1.24	F014864	5.36
F008184	3.16	F008286	4.95	F008590	3.5	F010323	12.22	F010825	1.24	F014865	14.34
F008188	3.16	F008287	4.95	F008591	3.5	F010323	12.22	F010826	1.25	F014866	14.33
F008207	3.6	F008288	4.95	F008592	3.5	F010324	12.23	F010827	1.25	F014867	14.33
F008208	3.5	F008289	4.95	F008593	3.5	F010325	12.23	F010828	1.25	F014868	14.33
F008209	3.5	F008290	4.95	F008594	3.5	F010326	12.23	F010829	1.25	F014869	14.33
F008210	3.5	F008291	4.95	F008595	3.5	F010327	12.23	F010830	1.22	F014870	14.33
F008211	3.5	F008292	4.78	F008599	3.5	F010328	11.14	F010831	1.22	F014871	14.33
F008212	3.5	F008293	1.22	F008600	3.5	F010329	11.14	F010832	1.22	F014873	14.34
F008213	3.5	F008294	1.22	F008603	3.12	F010330	11.14	F010833	1.22	F014889	14.14
F008214	3.5	F008295	1.23	F008607	14.33	F010331	11.14	F010834	1.22	F014890	14.14
F008215	3.5	F008296	1.23	F008608	14.9	F010332	11.14	F010835	1.23	F014891	14.14
F008216	3.5	F008297	1.24	F008609	11.14	F010333	11.14	F010836	1.23	F014892	14.14
F008217	3.5	F008298	1.24	F008610	11.14	F010334	11.14	F010837	1.23	F014893	14.14
F008218	3.5	F008299	1.25	F008611	11.14	F010339	1.56	F010838	1.23	F014894	14.14
F008219	3.5	F008300	1.25	F008612	11.14	F010340	1.56	F010839	1.23	F014901	10.27
F008220	3.5	F008301	1.22	F008613	11.14	F010341	1.56	F010840	1.24	F014902	10.27
F008223	3.5	F008302	1.22	F008614	11.14	F010342	1.56	F010841	1.24	F014903	10.27
F008224	3.5	F008303	1.23	F008615	11.14	F010343	1.56	F010842	1.24	F014911	14.29
F008225	3.5	F008304	1.23	F008616	11.17	F010344	1.56	F010843	1.24		
F008226	3.5	F008305	1.24	F008617	11.17	F010345	1.56	F010844	1.25		
F008229	3.5	F008306	1.24	F008618	11.17	F010347	3.20	F010845	1.25		
F008230	3.5	F008307	1.25	F008619	11.17	F010348	3.20	F010846	1.25		
F008231	3.5	F008308	1.25	F008620	11.17	F010350	2.20	F010847	1.25		
F008232	3.5	F008312	4.36	F008621	11.17	F010355	14.6	F010856	12.56		
F008233	3.5	F008313	4.11	F008622	11.17	F010356	14.6	F010857	12.56		
F008234	3.5	F008314	4.11	F008623	11.14	F010357	14.6	F010892	5.12		
F008235	3.5	F008315	4.11	F008624	11.17	F010358	14.5	F010893	5.12		
F008236	3.5	F008316	4.11	F008625	11.17	F010359	14.5	F010894	5.12		
F008237	3.5	F008317	4.11	F008626	11.17	F010360	14.5	F010895	5.12		
F008238	3.5	F008318	4.36	F008629	11.7	F010361	14.5	F010911	1.32		
F008239	3.5	F008319	4.11	F008630	5.8	F010362	14.5	F010918	14.32		
F008248	3.13	F008320	4.11	F008631	14.5	F010363	14.5	F010919	14.32		
F008250	3.13	F008321	4.11	F009812	14.5	F010364	14.5	F011062	5.13		
F008256	3.19	F008322	4.11	F009813	14.9	F010365	14.5	F011068	14.63		
F008256	3.19	F008323	4.11	F009814	14.5	F010366	14.5	F011433	14.30		
F008256	3.19	F008324	4.28	F009815	14.9	F010367	14.5	F011442	1.75		
F008256	3.19	F008325	4.28	F009816	14.9	F010368	14.5	F012764	14.30		
F008256	3.19	F008326	4.28	F009817	14.6	F010369	14.5	F012765	14.30		
F008256	3.19	F008327	4.28	F009818	14.6	F010370	14.5	F014271	10.32		
F008256	3.19	F008328	4.28	F009819	14.6	F010371	14.7	F014272	10.32		
F008256	3.19	F008329	4.28	F009820	14.6	F010372	14.7	F014273	10.32		
F008257	3.19	F008330	4.28	F009821	14.6	F010373	14.7	F014274	10.32		
F008257	3.19	F008331	4.28	F009822	14.6	F010374	14.7	F014275	10.32		
F008257	3.19	F008332	4.28	F009823	14.6	F010375	14.7	F014299	14.63		

FSC
www.fsc.org
FSC® C123906
The mark of responsible forestry

Look out for our FSC® certified products.

Jegyzetek

Jegyzetek

HRANIPEX KFT.
KŐRISFA U. 20.
9027 GYŐR
MAGYARORSZÁG

+36 96 / 513-390
HU-HRANIPEX@HRANIPEX.COM
WWW.HRANIPEX.HU

Hranipex